Manual do Usuário Online

HL-L8430CDW
HL-L8430CDWT
HL-L8570CDW

© 2025 Brother Industries, Ltd. Todos os direitos reservados.

Índice

Antes de usar o equipamento **1**
Definições de observações 2
Marcas comerciais 3
Licenciamento de código-fonte aberto 4
Direitos autorais e licença 5
Observações importantes 6
Introdução ao equipamento **7**
Antes de usar o equipamento 8
Visão frontal e visão traseira 9
Visão geral do painel de controle 11
Visão geral da tela de toque LCD 12
Como navegar na tela de toque LCD 14
Como inserir texto em seu equipamento 15
Acesse os utilitários da Brother (Windows) 16
Desinstalar o software e os drivers (Windows) 17
Acesse o Brother iPrint&Scan (Windows/Mac) 18
Localização das portas de entrada/saída em seu equipamento 19
Manuseio de papel **20**
Carregar papel 21
Carregar papel na bandeja de papel 22
Inserir papel na bandeja multiuso (bandeja MU) 25
Carregar e imprimir etiquetas usando a bandeja MU 28
Carregar e imprimir envelopes usando a bandeja MU 30
Configurações do papel 32
Alterar o tamanho e o tipo do papel 33
Alterar a configuração de verificação do papel 34
Área não imprimível 35
Uso de papel especial 36
Imprimir **37**
Imprimir a partir do seu computador (Windows) 38
Imprimir um documento (Windows) 39
Impressão em ambos os lados do papel (Windows) 41
Impressão segura (Windows) 44
Alterar as configurações de impressão padrão (Windows) 45
Configurações de impressão (Windows) 47
Imprimir um documento usando o driver da impressora BR-Script3 (emulação de linguagem PostScript® 3™) (Windows) 52
Imprimir a partir do seu computador (Mac) 53
Carregar e imprimir envelopes usando a bandeja MU 54
Imprimir um anexo de e-mail 56
Impressão segura usando uma unidade flash USB 57
Imprimir dados diretamente de uma unidade de memória flash USB ou de uma câmera digital com suporte para armazenamento em massa 59
Imprimir cópias duplicadas 61
Cancelar um trabalho de impressão 62

Universal Print ... 63
Visão geral do Universal Print ... 64
Configure o Universal Print ... 65
Adicione uma impressora habilitada com Universal Print ao seu computador ... 66
Cancele o registro do equipamento do Universal Print ... 67
Rede ... 68
Recursos básicos de rede suportados ... 69
Defina as configurações de rede ... 70
Configurar os dados da rede usando o painel de controle ... 71
Configurações de rede sem fio ... 72
Usar a rede sem fio ... 73
Usar o Wi-Fi Direct® ... 85
Habilite ou desabilite a LAN sem fio ... 89
Imprimir o relatório da WLAN ... 90
Funções de Rede ... 94
Definir as configurações do servidor proxy usando o Gerenciamento via Web ... 95
Imprimir o relatório de configurações de rede ... 96
Sincronizar o horário com o servidor SNTP utilizando o Gerenciamento via Web ... 97
Ethernet Gigabit (somente rede cabeada) ... 100
Use os recursos de Detecção de rede global ... 101
Reinicializar as configurações de fábrica da rede ... 104
Ferramentas de gerenciamento da Brother ... 105
Segurança ... 106
Móvel/Web Connect ... 107
Brother Web Connect (Brother conectada à Web) ... 108
Visão geral do Brother Web Connect ... 109
Serviços online usados com o Brother Web Connect ... 111
Configurar o Brother Web Connect ... 112
Faça download e imprima documentos usando o Brother Web Connect ... 119
AirPrint ... 120
Visão geral do AirPrint ... 121
Antes de usar o AirPrint (macOS) ... 122
Imprimir usando o AirPrint ... 123
Mopria™ Print Service ... 126
Brother Mobile Connect ... 127
Solução de problemas ... 128
Manutenção de rotina ... 129
Trocar Suprimentos ... 130
Reinstalar o cartucho de toner ... 133
Reinstalar a unidade de cilindro ... 136
Substituir a unidade de correia ... 140
Substituir a caixa para resíduos de toner ... 143
Substitua a unidade fusora ... 147
Substitua o kit de alimentação de papel da bandeja (MU) ... 149
Limpar o equipamento ... 153
Limpar a tela de toque LCD ... 155

Limpar os fios corona ... 156
Limpar a unidade de cilindro ... 159
Limpar os rolos de tração do papel ... 164
Corrigir a impressão colorida ... 166
Definir a função de correção automática ... 167
Redefinir as configurações de correção de cor do equipamento ... 168
Verificar a vida útil restante ... 169
Monitore o status do equipamento usando o Brother iPrint&Scan (Windows/Mac) ... 170
Verificar informações do equipamento ... 172
Atualizar o firmware do equipamento ... 173
Redefinir Funções ... 174
Redefinição do equipamento ... 175
Redefinir rede ... 176
Redefinição de Fábrica ... 177
Embalar e despachar o equipamento ... 178
Configurações do equipamento ... 181
Verifique a senha do seu equipamento ... 182
Alterar as configurações do equipamento a partir do painel de controle ... 183
Configurações gerais ... 184
Tabelas de configurações e funções ... 194
Alterar as configurações do equipamento usando o Gerenciamento via Web ... 208
O que é o Gerenciamento via Web? ... 209
Acessar o Gerenciamento via Web ... 210
Alterar a senha de login usando o gerenciamento via Web ... 213
Apêndice ... 214
Especificações ... 215
Suprimentos ... 221
Informações importantes sobre a vida útil do cartucho de toner ... 224
Acessórios ... 225
Ajuda e suporte ao cliente Brother ... 226

Antes de usar o equipamento

- Definições de observações
- Marcas comerciais
- Licenciamento de código-fonte aberto
- Direitos autorais e licença
- Observações importantes

Definições de observações

Nós usamos os símbolos e convenções a seguir ao longo de todo este Manual do Usuário:

ADVERTÊNCIA	Os ícones de ADVERTÊNCIA indicam uma situação potencialmente perigosa que, caso não evitada, pode resultar em morte ou danos físicos graves.
CUIDADO	Os ícones de CUIDADO indicam uma situação potencialmente perigosa que, caso não evitada, pode resultar em danos físicos leves ou moderados.
IMPORTANTE	IMPORTANTE indica uma situação potencialmente perigosa que, caso não evitada, pode resultar em danos à propriedade ou perda de funcionalidade do produto.
OBSERVAÇÃO	OBSERVAÇÃO especifica o ambiente de operação, condições para instalação ou condições especiais de uso.
	Os ícones de dicas indicam dicas úteis e informações complementares.
	Os ícones de Perigo Elétrico alertam para a possibilidade de choque elétrico.
	Os ícones de Perigo de Incêndio alertam para a possibilidade de incêndio.
	Os ícones de Superfície Quente indicam que você não deve tocar em peças do equipamento que estejam quentes.
	Os ícones de Proibição indicam ações que não devem ser realizadas.
Negrito	O estilo negrito identifica os botões do painel de controle do equipamento ou da tela do computador.
Itálico	O estilo itálico destaca itens importantes ou indica um tópico relacionado.
`Courier New`	A fonte Courier New identifica as mensagens apresentadas na tela LCD do equipamento.

Informações relacionadas

- Antes de usar o equipamento

Marcas comerciais

Apple, App Store, AirPrint, Mac, macOS, iPadOS, iPad, iPhone, iPod touch e Safari são marcas comerciais da Apple Inc., registradas nos EUA e em outros países.

Adobe®, Reader®, PostScript e PostScript 3 são marcas registradas ou marcas comerciais da Adobe Systems Incorporated nos Estados Unidos e/ou em outros países.

Wi-Fi®, Wi-Fi Alliance® e Wi-Fi Direct® são marcas registradas da Wi-Fi Alliance®.

WPA™, WPA2™, WPA3™, Wi-Fi CERTIFIED™ e Wi-Fi Protected Setup™ são marcas comerciais da Wi-Fi Alliance®.

Android, Google Drive, Google Play e ChromeOS™ são marcas comerciais da Google LLC. O uso dessas marcas comerciais está sujeito a permissões da Google.

Mopria™ e o logotipo Mopria™ Logo são marcas comerciais registradas e/ou não registradas e marcas de serviço da Mopria Alliance, Inc. nos Estados Unidos e em outros países. O uso não autorizado é estritamente proibido.

EVERNOTE é uma marca comercial da Evernote Corporation e é usada mediante licença.

A marca Bluetooth® é uma marca comercial registrada de propriedade da Bluetooth SIG, Inc. e o uso de tais marcas pela Brother Industries, Ltd. está licenciado. Outras marcas comerciais e nomes comerciais são de seus respectivos proprietários.

QR Code é uma marca registrada da DENSO WAVE INCORPORATED.

Linux® é a marca registrada de Linus Torvalds nos Estados Unidos e em outros países.

Toda empresa cuja titularidade de software é mencionada neste manual possui um Contrato de Licença de Software específico para os programas de sua propriedade.

Marcas comerciais de software

FlashFX® é marca registrada da Datalight, Inc.

FlashFX® Pro™ é marca comercial da Datalight, Inc.

FlashFX® Tera™ é marca comercial da Datalight, Inc.

Reliance™ é marca comercial da Datalight, Inc.

Reliance Nitro™ é marca comercial da Datalight, Inc.

Datalight® é marca registrada da Datalight, Inc.

Todos os nomes comerciais e de produtos de empresas que aparecem em produtos Brother, em documentos relacionados e em outros materiais são marcas comerciais ou marcas registradas dessas respectivas empresas.

Informações relacionadas

- Antes de usar o equipamento

Licenciamento de código-fonte aberto

Este produto inclui software de código-fonte aberto.

Para ver os comentários de licenciamento de código-fonte aberto e as informações de direitos autorais, acesse a página **Manuais** do seu modelo em support.brother.com/manuals.

Informações relacionadas

- Antes de usar o equipamento

Direitos autorais e licença

©2025 Brother Industries, Ltd. Todos os direitos reservados.

Este produto inclui software desenvolvido pelos seguintes fornecedores:

Este produto inclui o software "KASAGO TCP/IP", desenvolvido pela ZUKEN ELMIC, Inc.

Copyright 1989-2020 Datalight, Inc. Todos os direitos reservados.

FlashFX® Copyright 1998-2020 Datalight, Inc.

Informações relacionadas

- Antes de usar o equipamento

Observações importantes

- Verifique support.brother.com/downloads para obter as atualizações de drivers e softwares Brother.
- Para manter atualizado o desempenho do seu equipamento, verifique support.brother.com/downloads para obter a mais recente atualização de firmware. Caso contrário, algumas funções do equipamento podem não ser disponibilizadas.
- Não use este produto fora do país de compra, pois ele pode violar os regulamentos de energia e telecomunicação sem fios dos países para onde for levado.
- Nem todos os modelos estão disponíveis em todos os países.
- Antes de descartar, revender ou doar seu equipamento, recomendamos fortemente de restaurar para as configurações de fábrica com o objetivo de remover todos os seus dados pessoais.
- O Windows 10 neste documento representa o Windows 10 Home, Windows 10 Pro, Windows 10 Education e Windows 10 Enterprise.
- O Windows 11 neste documento representa o Windows 11 Home, Windows 11 Pro, Windows 11 Education e Windows 11 Enterprise.
- Para usuários do MacOS v15:

  Este equipamento é compatível com o macOS v15.

  Para obter instruções sobre as configurações da máquina e a instalação do software, consulte o *Guia de Configuração Rápida* incluído na caixa.

  Todas as características do macOS v13 e macOS v14 estão disponíveis no ambiente macOS v15 e funcionam de maneira semelhante.
- As telas ou imagens neste Manual do Usuário são apenas para fins ilustrativos e podem diferir dos produtos reais.
- As telas neste manual podem diferir das do seu computador, dependendo do seu sistema operacional.
- O conteúdo deste documento e as especificações deste produto estão sujeitos a alteração sem prévio aviso.
- Nem todos os recursos estão disponíveis em países sujeitos a restrições de exportação aplicáveis.

Informações relacionadas

- Antes de usar o equipamento

Introdução ao equipamento

- Antes de usar o equipamento
- Visão frontal e visão traseira
- Visão geral do painel de controle
- Visão geral da tela de toque LCD
- Como navegar na tela de toque LCD
- Como inserir texto em seu equipamento
- Acesse os utilitários da Brother (Windows)
- Acesse o Brother iPrint&Scan (Windows/Mac)
- Localização das portas de entrada/saída em seu equipamento

Antes de usar o equipamento

Antes de começar a imprimir, verifique o seguinte:

- Confirme se o software e os drivers corretos para o seu equipamento estão instalados.
- Para usuários de cabo USB ou cabo de rede: Verifique se o cabo de interface está bem conectado.

Firewall (Windows)

Se o seu computador estiver protegido por firewall e não for possível imprimir em rede, talvez seja necessário definir as configurações do firewall. Se você estiver usando o firewall do Windows e tiver instalado os drivers seguindo as etapas do instalador, o firewall já estará configurado corretamente. Se estiver usando outro software de firewall, consulte o Manual do Usuário do seu software ou entre em contato com o fabricante do software.

Informações relacionadas

- Introdução ao equipamento

Visão frontal e visão traseira

Visão frontal

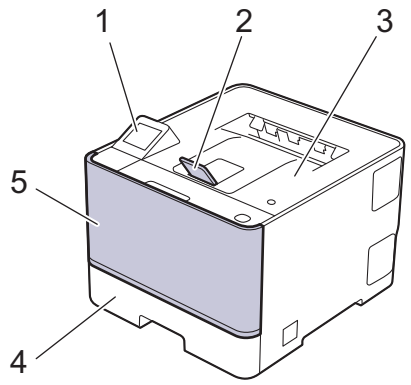

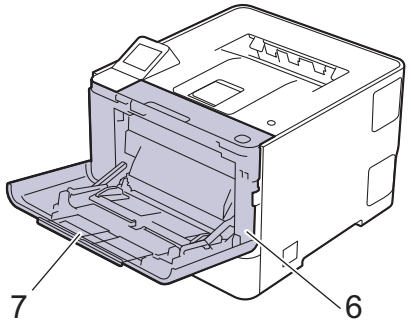

Visão traseira

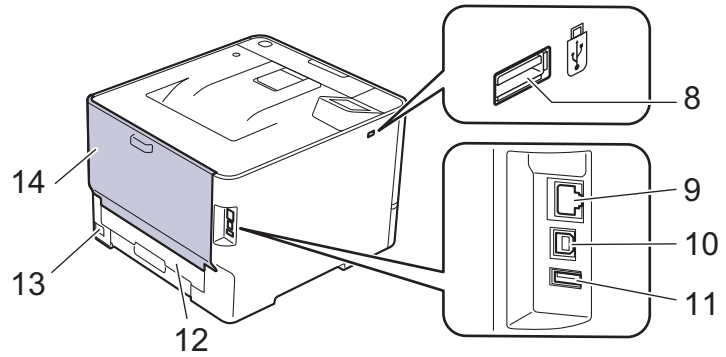

1. Painel de toque com tela de toque LCD
2. Aba de suporte da bandeja de saída voltada para baixo
3. Bandeja de saída de papel com a face para baixo
4. Bandeja de papel
5. Tampa de bandeja multiuso (bandeja MU)
6. Tampa frontal
7. Bandeja multiuso (bandeja MU)
8. Porta de acessórios USB (Frente)
9. Porta 10BASE-T/100BASE-TX/1000BASE-T
10. Porta USB
11. Porta de acessórios USB (Traseiro) (HL-L8570CDW)
12. Bandeja frente e verso
13. Conector/cabo de alimentação CA

14. Tampa traseira (bandeja de saída de papel com a face para cima)

Informações relacionadas

- Introdução ao equipamento

Visão geral do painel de controle

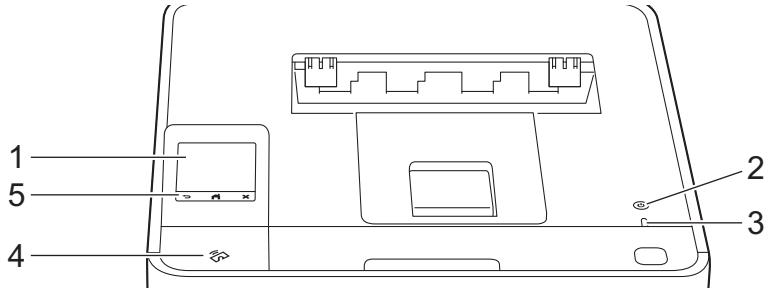

1. **Tela LCD sensível ao toque (Touchscreen)**

   Acesse menus e opções pressionando-os nesta tela de toque.

2. **Ligar/Desligar**

   - Para ligar o equipamento, pressione .
   - Desligue o equipamento mantendo pressionado.

3. **LED indicador de ligado/desligado**

   O LED acende, dependendo do status de alimentação do equipamento.

4. **Comunicação a curta distância (NFC, Near Field Communication)**

   Para usar um cartão de autenticação, toque o cartão com o chip no leitor de NFC localizado no painel de controle.

5. **Painel de toque**

   (Voltar)

   Pressione para voltar ao menu anterior.

   (Início)

   Pressione para retornar à tela Início.

   (Cancelar)

   Pressione para cancelar uma operação. Pressione para cancelar um trabalho de impressão programado e apagá-lo da memória do equipamento.

Informações relacionadas

- Introdução ao equipamento

Visão geral da tela de toque LCD

Você pode acessar diferentes configurações a partir da tela de Início.

A tela Inicial exibe o status do equipamento quando ele estiver ocioso.

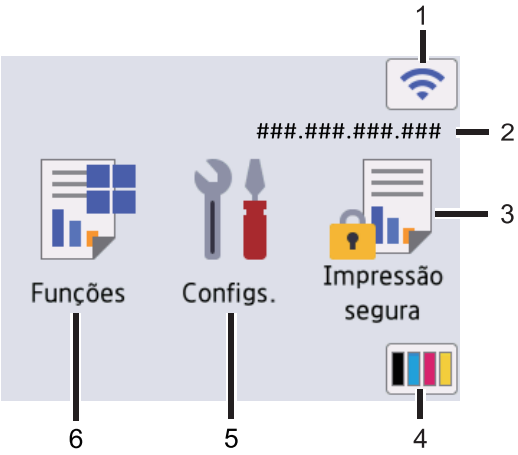

1. (**Status da rede sem fio**)

   Pressione para definir as configurações da conexão sem fio.

   Se você estiver usando uma conexão sem fio, um indicador de quatro níveis exibido na tela de Início mostrará a intensidade atual do sinal da rede sem fio.

   Se você vir exibido no status sem fio, pressione-o para selecionar o método de conexão sem fio ou para configurar uma conexão sem fio existente.

2. **Endereço IP**

   Se a configuração de Endereço de IP no menu de Configurações da tela tiver sido ativada, o Endereço de IP do seu equipamento aparecerá na tela de Início.

3. **[Impressão segura]**

   Pressione para acessar a opção Impressão segura.

4. **(Toner)**

   Exibe a vida útil restante do toner. Pressione para acessar o menu [Toner].

5. **[Configs.]**

   Pressione para acessar o menu [Configs.].

   Use o menu Configurações para acessar todas as configurações do seu equipamento.

   Se Setting Lock (Bloqueio de configuração) for ativado, um ícone de cadeado é exibido na tela LCD. Você precisa desbloquear o equipamento para alterar qualquer configuração.

6. **[Funções]**

   Pressione para acessar a tela Funções.

   - **[Web]**

     Pressione para conectar seu equipamento a um serviço de Internet.

   - **[Aplics.]**

     Pressione para conectar seu equipamento ao serviço Brother Apps.

- **[Impr. direta]**

  Pressione para acessar o menu Impressão direta.

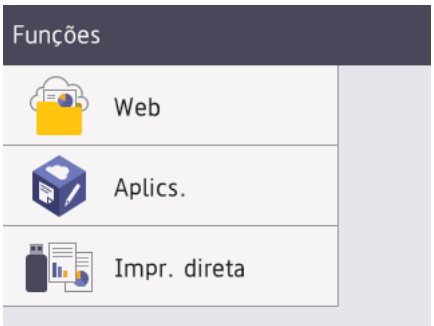

Ícone de advertência

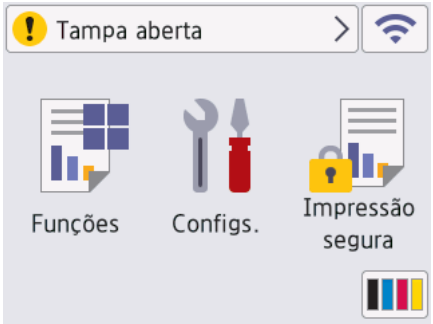

O ícone de advertência aparece quando há um erro ou mensagem de manutenção. Pressione para visualizá-lo, resolver o problema e depois pressione para voltar para o Modo Pronto.

Informações relacionadas

- Introdução ao equipamento

Como navegar na tela de toque LCD

Toque na tela LCD para usá-la. Para visualizar e acessar todas as opções, pressione ▲ ou ▼ na tela LCD para navegar por elas.

IMPORTANTE

NÃO pressione a tela LCD com um objeto pontiagudo, como uma caneta ou caneta stylus. Isso pode danificar o equipamento.

OBSERVAÇÃO

NÃO toque na tela LCD imediatamente após conectar o cabo de alimentação ou ligar o equipamento. Isso pode causar um erro.

Esse produto usa fontes de propriedade da ARPHIC TECHNOLOGY CO., LTD.

Informações relacionadas

- Introdução ao equipamento

Como inserir texto em seu equipamento

- Quando você precisa digitar textos no seu equipamento, um teclado aparece na tela LCD.
- Os caracteres disponíveis podem variar dependendo do seu país.
- O layout do teclado pode variar dependendo da operação realizada.

- Pressione A 1 @ para alternar entre letras, números e caracteres especiais.
- Pressione ⇧aA para alternar entre letras maiúsculas e minúsculas.
- Para mover o cursor para a esquerda ou para a direita, pressione ◀ ou ▶.

Inserindo espaços

- Para inserir um espaço, pressione `[Espaço]`.

Fazendo correções

- Se você inseriu um caractere de forma incorreta e quiser alterá-lo, pressione ◀ ou ▶ para mover o cursor para o caractere incorreto e pressione ⌫. Digite o caractere correto.
- Para inserir um caractere, pressione ◀ ou ▶ para mover o cursor para o local correto e então digite o caractere.
- Pressione ⌫ para cada caractere que você deseja excluir, ou pressione e mantenha pressionada a tecla ⌫ para excluir todos os caracteres.

Informações relacionadas

- Introdução ao equipamento

Acesse os utilitários da Brother (Windows)

Brother Utilities é um inicializador de aplicativos que oferece acesso fácil a todos os aplicativos da Brother instalados no seu computador.

1. Siga uma destas opções:
   - (Windows 11)

     Clique em > **Todos os aplicativos** > **Brother** > **Brother Utilities**.
   - (Windows 10, Windows Server 2016, Windows Server 2019 e Windows Server 2022)

     Clique em > **Brother** > **Brother Utilities**.
2. Selecione seu equipamento.

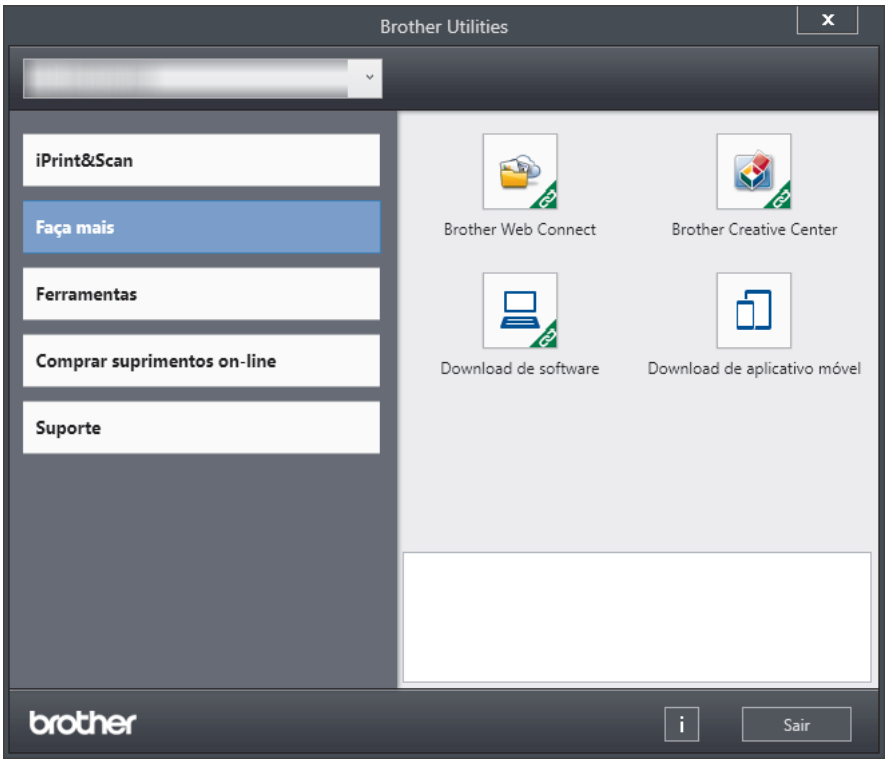

3. Escolha a opção que você deseja.

Informações relacionadas

- Introdução ao equipamento
  - Desinstalar o software e os drivers (Windows)

Desinstalar o software e os drivers (Windows)

1. Siga uma destas opções:
   - Windows 11

     Clique em > **Todos os aplicativos** > **Brother** > **Brother Utilities**.
   - Windows 10, Windows Server 2016, Windows Server 2019 e Windows Server 2022

     Clique em > **Brother** > **Brother Utilities**.
2. Selecione o modelo a partir da lista suspensa (se não estiver já selecionado).
3. Clique em **Ferramentas** na barra de navegação à esquerda.
   - Se o ícone **Notificação de Atualização de Software** estiver visível, selecione-o e, em seguida, clique em **Verificar agora** > **Verificar Atualizações de Software** > **Atualizar**. Siga as instruções na tela.
   - Se o ícone **Notificação de Atualização de Software** não estiver visível, vá para o próximo passo.
4. Clique em **Desinstalar** na secção **Ferramentas** de **Brother Utilities**.

   Siga as instruções na caixa de diálogo para desinstalar o software e os drivers.

Informações relacionadas

- Acesse os utilitários da Brother (Windows)

Acesse o Brother iPrint&Scan (Windows/Mac)

Use o Brother iPrint&Scan para Windows e Mac para imprimir de seu computador.

- Essa função não está disponível em países sujeitos às regulamentações de exportação aplicáveis.
- **Para fazer o download da versão mais recente:**
  - Para Windows:

    Visite a página **Downloads** do seu modelo em support.brother.com/downloadse baixe e instale o Brother iPrint&Scan.
  - Para Mac:

    Faça o download e instale o Brother iPrint&Scan da Apple App Store.

  Se solicitado, instale o driver e o software necessários para usar seu equipamento. Faça o download do driver e do software mais recentes de seu equipamento da página **Downloads** do seu modelo em support.brother.com/downloads.

1. Inicie o aplicativo Brother iPrint&Scan.
   - Windows

     Clique duas vezes no ícone (**Brother iPrint&Scan**).
   - Mac

     Na barra de menus **Finder**, clique em **Ir** > **Aplicativos** e depois clique duas vezes no ícone iPrint&Scan.

   A tela do Brother iPrint&Scan é exibida.

A tela real pode ser diferente dependendo da versão do aplicativo.

Informações relacionadas

- Introdução ao equipamento

Tópicos relacionados:

- Brother Mobile Connect

Localização das portas de entrada/saída em seu equipamento

As portas estão localizadas na parte dianteira e traseira do equipamento.

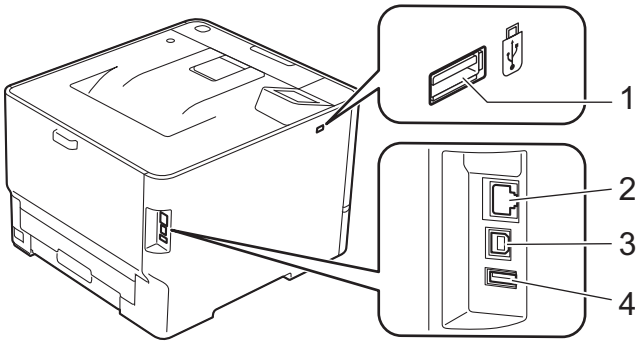

1. Porta de acessórios USB (Frente)
2. Porta 10BASE-T/100BASE-TX/1000BASE-T (Para modelos de rede)
3. Porta USB
4. Porta de acessórios USB (Traseira)
   (HL-L8570CDW)

Ao conectar o cabo USB ou de rede, siga as instruções do instalador do software/driver.

Para instalar o driver e o software necessários para usar o equipamento, acesse a página **Downloads** do modelo em support.brother.com/downloads.

Informações relacionadas

- Introdução ao equipamento

Manuseio de papel

- Carregar papel
- Configurações do papel
- Área não imprimível
- Uso de papel especial

Carregar papel

- Carregar papel na bandeja de papel
- Inserir papel na bandeja multiuso (bandeja MU)
- Carregar e imprimir etiquetas usando a bandeja MU
- Carregar e imprimir envelopes usando a bandeja MU

Carregar papel na bandeja de papel

- Se a opção Verificar tamanho estiver ativada e você retirar a bandeja de papel do equipamento, uma mensagem será exibida na tela LCD perguntando se você quer alterar o tipo e o tamanho de papel. Altere essas configurações, se necessário, seguindo as instruções da tela LCD.
- Quando você colocar um tamanho e um tipo de papel diferente na bandeja, também deverá alterar as configurações de Tamanho e Tipo de papel no equipamento ou no computador.

1. Puxe a bandeja de papel completamente para fora do equipamento.

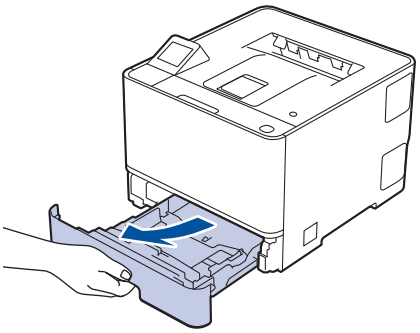

2. Pressione as alavancas verdes para deslizar as guias de papel para se ajustar ao papel.

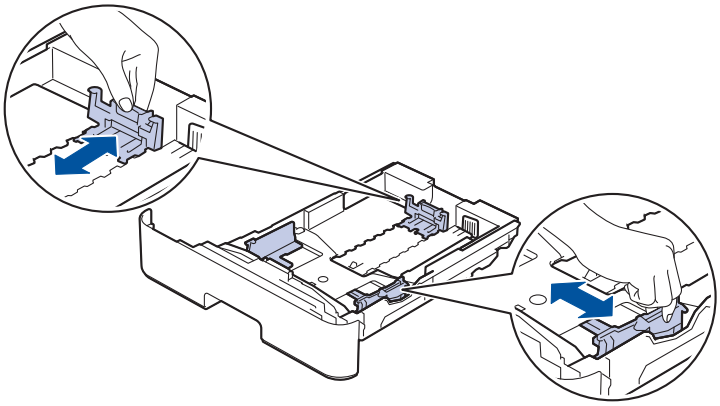

Para papel Ofício ou Fólio, pressione a alavanca de liberação (1) embaixo da bandeja de papel e puxe a parte traseira da bandeja para fora do equipamento. (O papel de tamanho Ofício ou Folio não está disponível em algumas regiões.)

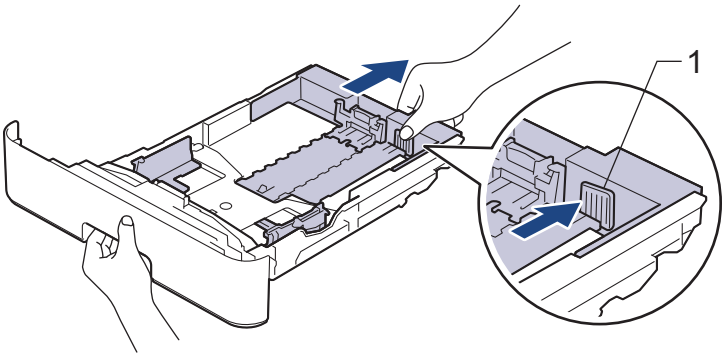

3. Ventile bem a pilha de papel.
4. Coloque o papel na bandeja de papel com a superfície de impressão *voltada para baixo*.

Para usar papel Timbrado ou Pré-impresso, coloque o papel na orientação correta.➤➤ *Informações relacionadas*: *Altere as configurações do equipamento para imprimir em papel timbrado ou pré-impresso usando a bandeja de papel*

5. Confirme se o papel está abaixo da marca de nível máximo de papel (▼ ▼ ▼).

   Colocar papel demais na bandeja de papel pode causar obstruções.

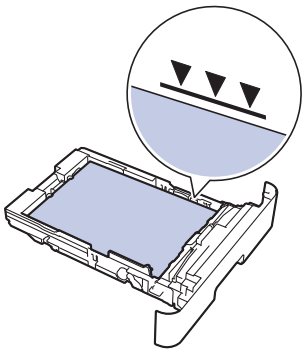

6. Empurre lenta e totalmente a bandeja de papel até o final no equipamento.
7. Levante a aba de suporte para evitar que o papel escorregue da bandeja de saída.

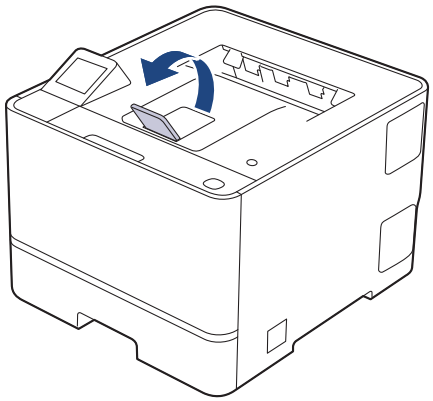

Informações relacionadas

- Carregar papel
  - Altere as configurações do equipamento para imprimir em papel timbrado ou pré-impresso usando a bandeja de papel

Altere as configurações do equipamento para imprimir em papel timbrado ou pré-impresso usando a bandeja de papel

Ao usar papel timbrado ou pré-impresso para impressão frente e verso, altere as configurações do equipamento.

- NÃO coloque tamanhos e tipos de papel diferentes na bandeja de papel ao mesmo tempo. Fazer isso pode causar uma obstrução ou má alimentação do papel.
- Se a posição de impressão estiver desalinhada com o papel timbrado ou objetos pré-impressos, a posição de impressão pode ser ajustada usando a configuração de Posição de impressão para a bandeja de papel.
- Dependendo do método de impressão e do tipo de tinta, alguns papéis pré-impressos podem causar manchas de impressão.

Orientação

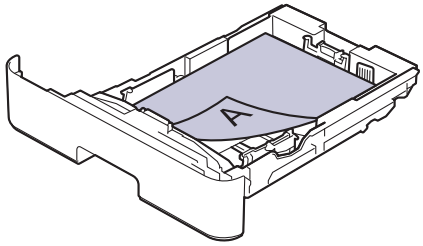	Para impressão somente de um lado • superfície de impressão voltada para baixo • borda superior voltada para a frente da bandeja de papel
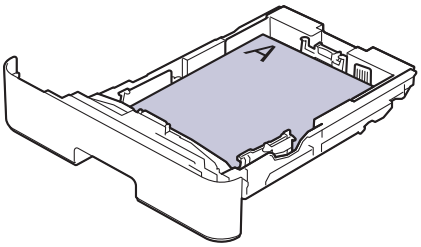	Para impressão frente e verso automática (encadernação na borda longa) • superfície de impressão voltada para cima • borda inferior voltada para a frente da bandeja de papel

1. Pressione [Configs.] > [Tds. configs.] > [Impressora] > [Frente e verso] > [Única Imagem] > [Alim 2 Lados].
2. Pressione .

Informações relacionadas

- Carregar papel na bandeja de papel

Inserir papel na bandeja multiuso (bandeja MU)

Quando você colocar um tamanho e um tipo de papel diferente na bandeja, também deverá alterar as configurações de Tamanho e Tipo de papel no equipamento ou no computador.

- Papel comum
- Papel timbrado
- Papel colorido
- Papel fino
- Papel espesso
- Papel reciclado
- Papel Bond
- Papel brilhante

1. Levante a aba de apoio para evitar que o papel escorregue da bandeja de saída voltada para baixo.

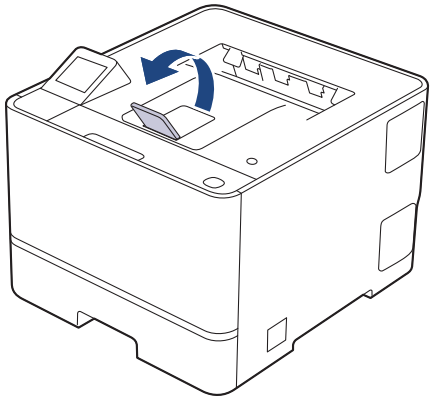

2. Abra a bandeja MU e abaixe-a gentilmente.

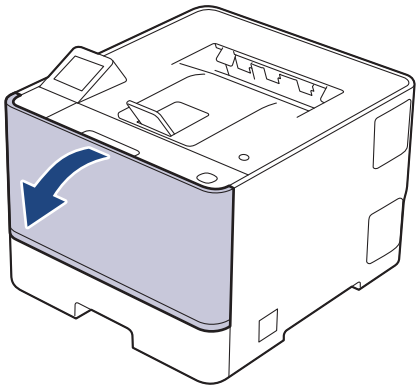

3. Puxe para fora o suporte da bandeja MU.

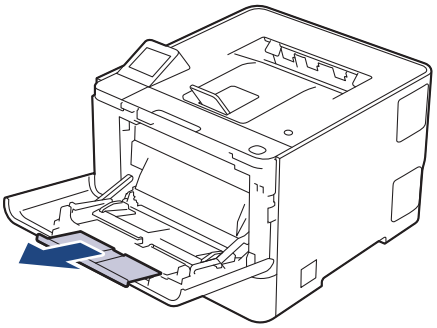

4. Deslize as guias de papel da bandeja MU para ajustá-las à largura do papel que será usado.

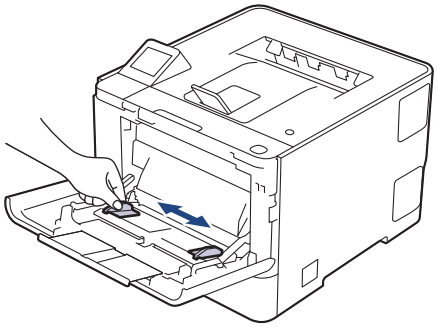

5. Coloque o papel com a superfície de impressão *voltada para cima* na bandeja MU.

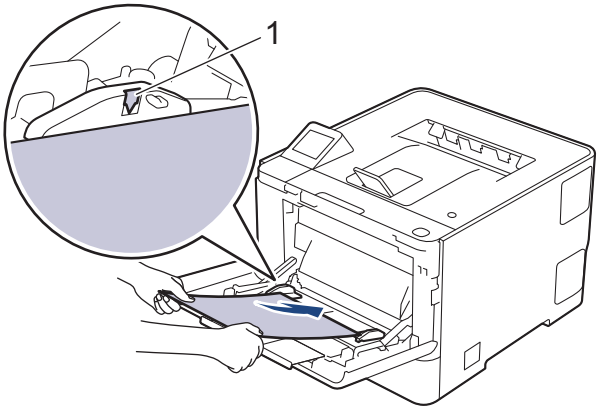

- Confirme se o papel está abaixo da marca de nível máximo de papel (1).
- Ao usar papel brilhante, carregue apenas uma folha por vez na bandeja MU para evitar obstruções de papel.
- Para usar papel Timbrado ou Pré-impresso, coloque o papel na orientação correta.➤➤ *Informações relacionadas*: *Altere as configurações do equipamento para imprimir em papel timbrado ou pré-impresso usando a bandeja MU*

Informações relacionadas

- Carregar papel
  - Altere as configurações do equipamento para imprimir em papel timbrado ou pré-impresso usando a bandeja MU

Altere as configurações do equipamento para imprimir em papel timbrado ou pré-impresso usando a bandeja MU

Ao usar papel timbrado ou pré-impresso para impressão frente e verso, altere as configurações do equipamento.

- NÃO coloque tamanhos e tipos de papel diferentes na bandeja de papel ao mesmo tempo. Fazer isso pode causar uma obstrução ou má alimentação do papel.
- Se a posição de impressão estiver desalinhada com o papel timbrado ou objetos pré-impressos, a posição de impressão pode ser ajustada usando a configuração de Posição de impressão para a Bandeja MU.
- Dependendo do método de impressão e do tipo de tinta, alguns papéis pré-impressos podem causar manchas de impressão.

Orientação

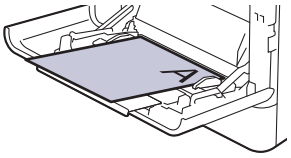	Para impressão somente de um lado • superfície de impressão voltada para cima • borda superior primeiro
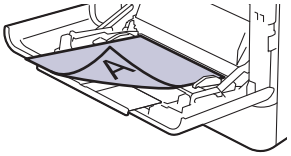	Para impressão frente e verso automática (encadernação na borda longa) • superfície de impressão voltada para baixo • borda inferior primeiro

1. Pressione [Configs.] > [Tds. configs.] > [Impressora] > [Frente e verso] > [Única Imagem] > [Alim 2 Lados].
2. Pressione .

Informações relacionadas

- Inserir papel na bandeja multiuso (bandeja MU)

Carregar e imprimir etiquetas usando a bandeja MU

Ao imprimir em etiquetas, abra a tampa traseira (a bandeja de saída voltada para cima) e use a bandeja MU.

Quando você colocar um tamanho e um tipo de papel diferente na bandeja, também deverá alterar as configurações de Tamanho e Tipo de papel no equipamento ou no computador.

1. Abra a tampa traseira do equipamento (a bandeja de saída voltada para cima).

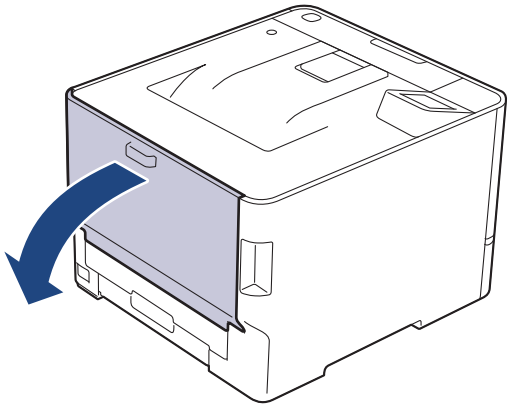

2. Na frente do equipamento, abra a bandeja MU e abaixe-a delicadamente.

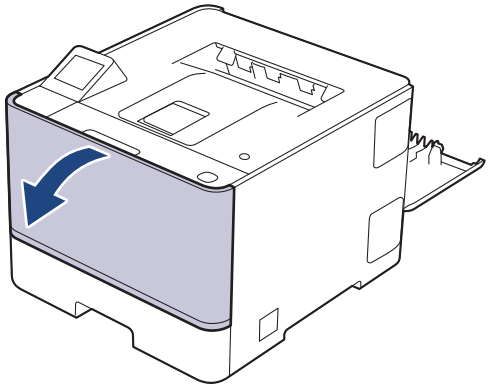

3. Puxe para fora o suporte da bandeja MU.

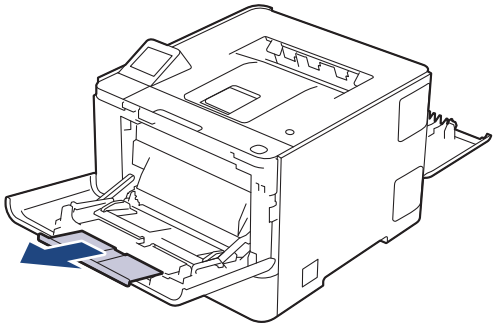

4. Deslize as guias de papel da bandeja MU para ajustá-las à largura das etiquetas que serão usadas.

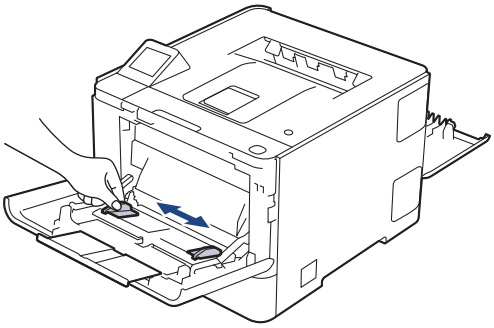

5. Carregue as etiquetas com a superfície de impressão *virada para cima* na bandeja MU.

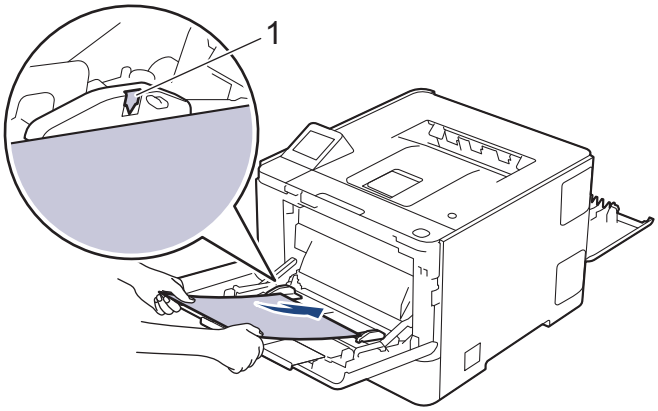

Confirme se as etiquetas estão abaixo da marca de nível máximo de papel (1).

6. Altere suas preferências de impressão na tela Imprimir.
7. Envie seu trabalho de impressão ao equipamento.
8. Quando terminar, feche a tampa traseira (a bandeja de saída voltada para cima) até que ela trave na posição fechada.

Informações relacionadas

- Carregar papel

Carregar e imprimir envelopes usando a bandeja MU

Antes de carregar, pressione os cantos e laterais dos envelopes para aplainá-los ao máximo possível.

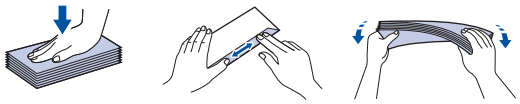

Quando você colocar um tamanho e um tipo de papel diferente na bandeja, também deverá alterar as configurações de Tamanho e Tipo de papel no equipamento ou no computador.

1. Abra a tampa traseira do equipamento (a bandeja de saída voltada para cima).

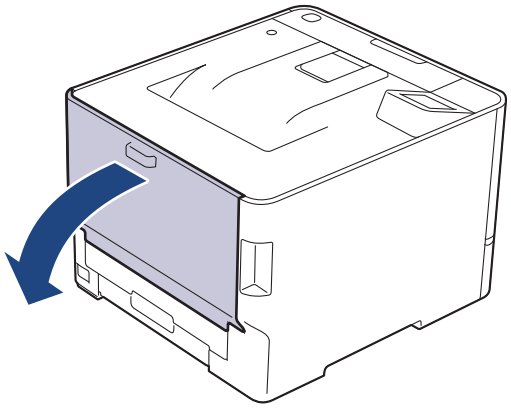

2. Na frente do equipamento, abra a bandeja MU e abaixe-a delicadamente.

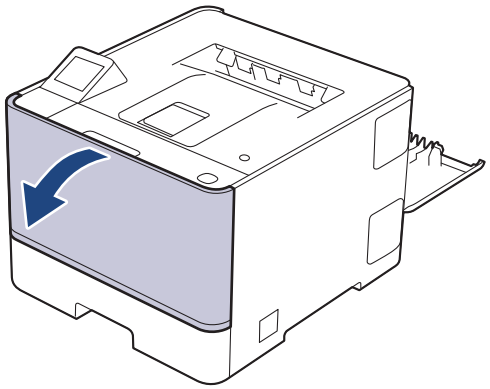

3. Puxe para fora o suporte da bandeja MU.

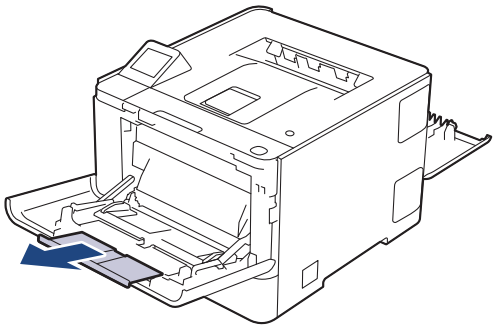

4. Deslize as guias de papel da bandeja MU para ajustá-las à largura do envelope que será usado.

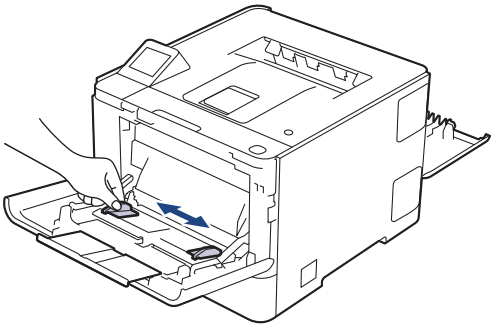

5. Carregue os envelopes com a superfície de impressão *virada para cima* na bandeja MU.

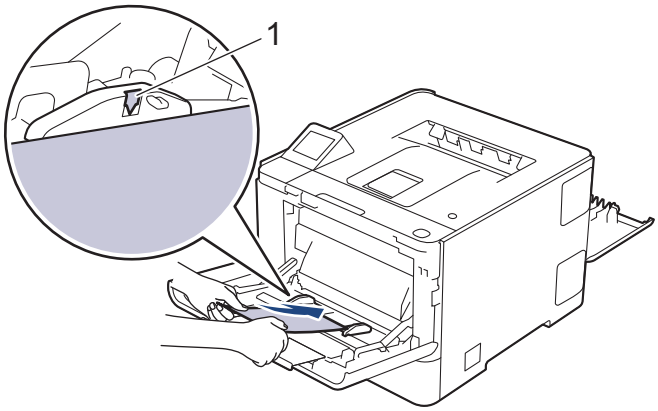

Coloque os envelopes na bandeja MU com a superfície de impressão voltada para cima. Certifique-se de que os envelopes estejam abaixo da marca máxima de papel (1).

6. Altere suas preferências de impressão na caixa de diálogo Imprimir.

Configurações	Opções para Envelopes
Tamanho do Papel	**Com-10** **DL** **C5** **Monarch**
Tipo de Mídia	**Envelopes** **Envelope Grosso** **Envelope Fino**

7. Envie seu trabalho de impressão para o equipamento.
8. Quando terminar, feche a tampa traseira (a bandeja de saída voltada para cima) até que ela trave na posição fechada.

Informações relacionadas

- Carregar papel
- Imprimir

Configurações do papel

- Alterar o tamanho e o tipo do papel
- Alterar a configuração de verificação do papel

Alterar o tamanho e o tipo do papel

Quando alterar o tamanho e o tipo de papel colocado na bandeja, você também deve alterar as configurações de Tamanho do papel e Tipo de papel na tela LCD.

1. Pressione [Configs.] > [Tds. configs.] > [Config. Geral] > [Configuração da bandeja] > [Tipo de papel].
2. Pressione ▲ ou ▼ para exibir as opções de bandeja de papel e depois pressione a opção desejada.
3. Pressione ▲ ou ▼ para exibir as opções de tipo de papel e depois pressione a opção desejada.
4. Pressione .
5. Pressione ▲ ou ▼ para exibir a opção [Tam. Papel] e, em seguida, pressione [Tam. Papel].
6. Pressione ▲ ou ▼ para exibir as opções de bandeja de papel e depois pressione a opção desejada.
7. Pressione ▲ ou ▼ para exibir as opções de tamanho de papel e depois pressione a opção desejada.
8. Pressione .

Informações relacionadas

- Configurações do papel

Alterar a configuração de verificação do papel

Quando a opção Verificar tamanho estiver ativada e você retirar a bandeja de papel do equipamento ou carregar papel na bandeja MU, uma mensagem será exibida na tela LCD perguntando se você quer alterar o tipo e o tamanho do papel.

A configuração padrão é Ativado.

1. Pressione [Configs.] > [Tds. configs.] > [Config. Geral] > [Configuração da bandeja] > [Verif. Papel].
2. Pressione [Lig] ou [Des].
3. Pressione .

Informações relacionadas

- Configurações do papel

Área não imprimível

Os números na tabela abaixo mostram áreas máximas não imprimíveis a partir das bordas dos tamanhos de papel utilizados mais comumente. As medidas podem variar de acordo com o tamanho de papel ou as configurações no aplicativo que você está usando.

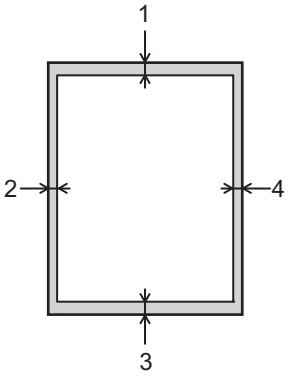

Não tente imprimir nestas áreas; o resultado não refletirá nada nestas áreas.

Uso	Tamanho do documento	Superior (1) Inferior (3)	Esquerda (2) Direita (4)
Imprimir	Carta	4,2 mm	4,2 mm
	A4	4,2 mm	4,2 mm
	Ofício	4,2 mm	4,2 mm

Informações relacionadas

- Manuseio de papel

Uso de papel especial

Sempre teste amostras de papel antes de comprá-lo para garantir o desempenho desejável.

- NÃO use papel para jato de tinta, que pode provocar uma obstrução de papel ou danificar o equipamento.
- Se você usar papel bond, papel com uma superfície áspera ou papel amassado ou dobrado, o papel pode apresentar um desempenho insatisfatório.

Guarde o papel na embalagem original e a mantenha fechada. Mantenha o papel plano e longe de umidade, luz direta do sol e calor.

IMPORTANTE

Alguns tipos de papel podem não ser muito apropriados ou podem causar danos ao seu equipamento.

NÃO use papel:

- altamente texturizado
- extremamente liso ou brilhante
- ondulado ou deformado
- revestido ou com acabamento químico
- danificado, enrugado ou dobrado
- que excede o peso especificado recomendado neste guia
- com abas e grampos
- com timbres que usem tintas de baixa temperatura ou termografia
- multipartes ou sem carbono
- projetado para impressão a jato de tinta
- que tenha qualquer substância adesiva aplicada à superfície

Se você usar qualquer um dos tipos de papel listados acima, eles podem danificar seu equipamento. Esses danos não são cobertos pela garantia da Brother ou por contrato de assistência técnica.

Informações relacionadas

- Manuseio de papel

Imprimir

- Imprimir a partir do seu computador (Windows)
- Imprimir a partir do seu computador (Mac)
- Carregar e imprimir envelopes usando a bandeja MU
- Imprimir um anexo de e-mail
- Impressão segura usando uma unidade flash USB
- Imprimir dados diretamente de uma unidade de memória flash USB ou de uma câmera digital com suporte para armazenamento em massa
- Imprimir cópias duplicadas
- Cancelar um trabalho de impressão
- Universal Print

Imprimir a partir do seu computador (Windows)

- Imprimir um documento (Windows)
- Impressão em ambos os lados do papel (Windows)
- Impressão segura (Windows)
- Alterar as configurações de impressão padrão (Windows)
- Configurações de impressão (Windows)
- Imprimir um documento usando o driver da impressora BR-Script3 (emulação de linguagem PostScript® 3™) (Windows)

Imprimir um documento (Windows)

Quando você alterar as configurações de impressão de um aplicativo, as alterações somente se aplicam a documentos impressos com esse aplicativo.

- A impressão frente e verso pode ser o padrão, dependendo do seu modelo. Para impressão somente frente, desative as configurações de impressão frente e verso no driver da impressora.
- Para alterar as configurações de impressão para todos os aplicativos do Windows, configure as propriedades do driver da impressora.

  Mais informações ➤➤ *Informações relacionadas:Alterar as configurações de impressão padrão (Windows)*

1. Coloque papel na bandeja de papel.
2. Selecione o comando de impressão no aplicativo.
3. Selecione o nome do modelo e depois clique no botão de propriedades ou preferências da impressora.

   A janela do driver da impressora será exibida.

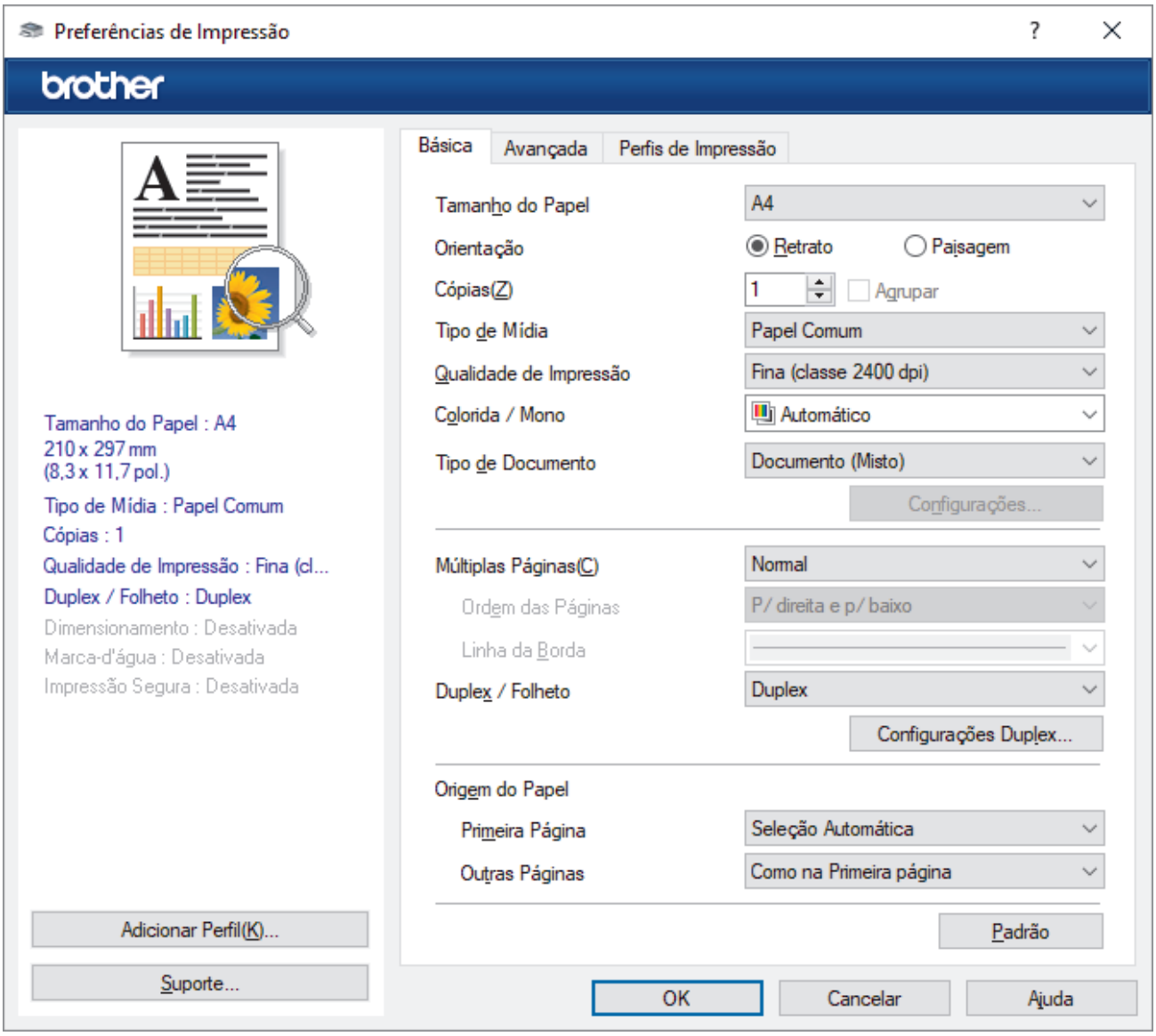

4. Verifique se o papel do tamanho correto foi colocado na bandeja de papel.
5. Clique na lista suspensa **Tamanho do Papel** e selecione o tamanho do papel.

6. No campo **Orientação**, selecione a opção **Retrato** ou **Paisagem** para definir a orientação da impressão.

Se o seu aplicativo tiver uma configuração semelhante, recomendamos que você defina a orientação de impressão usando o aplicativo.

7. Digite o número de cópias (1–999) desejado no campo **Cópias**.
8. Clique na lista suspensa **Tipo de Mídia** e, em seguida, selecione o tipo de papel que você está usando.
9. Para imprimir páginas múltiplas em uma única folha de papel ou imprimir uma página do seu documento em várias folhas, clique na lista suspensa **Múltiplas Páginas** e selecione as suas opções.
10. Clique na lista suspensa **Duplex / Folheto** e selecione a opção desejada.
11. Clique na lista suspensa **Origem do Papel** e selecione a origem do papel.

- É possível definir o tamanho e o tipo de papel para cada bandeja usando o painel de controle do equipamento.
- É possível definir a prioridade de cada bandeja usando o painel de controle do equipamento.

Mais informações ➤➤ *Informações relacionadas*:*Configurações do papel*

12. Altere outras configurações da impressora, se necessário.
13. Clique em **OK**.
14. Conclua a operação de impressão.

Informações relacionadas

- Imprimir a partir do seu computador (Windows)

Tópicos relacionados:

- Alterar as configurações de impressão padrão (Windows)
- Configurações do papel
- Configurações de impressão (Windows)

Impressão em ambos os lados do papel (Windows)

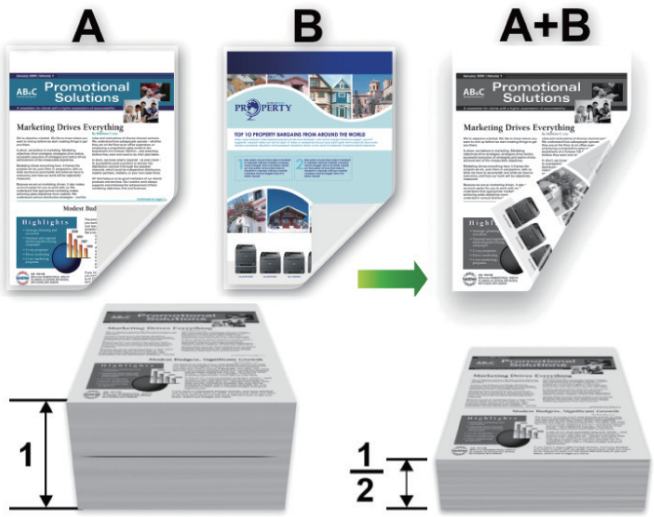

- Se o papel estiver enrolado, alise-o e coloque-o de volta na bandeja de papel.
- Use papel comum ou papel fino. NÃO use papel bond.
- Se o papel for demasiado fino, ele poderá enrugar.
- Quando a função de impressão frente e verso manual é utilizada, podem ocorrer obstruções de papel ou impressões de qualidade ruim.

1. Selecione o comando de impressão no aplicativo.
2. Selecione o nome de seu modelo e depois clique no botão de propriedades ou preferências da impressora.

   A janela do driver da impressora será exibida.
3. No campo **Orientação**, selecione a opção **Retrato** ou **Paisagem** para definir a orientação da impressão.

   Se o seu aplicativo tiver uma configuração semelhante, recomendamos que você defina a orientação de impressão usando o aplicativo.
4. Clique na lista suspensa **Duplex / Folheto** e selecione **Duplex**.
5. Clique no botão **Configurações Duplex**.
6. Selecione uma das opções no menu **Tipo de Duplex**.

   Quando a opção frente e verso é selecionada, quatro tipos de encadernação frente e verso são disponibilizados para cada orientação:

Opção para retrato	Descrição
Borda Longa (Esquerda)	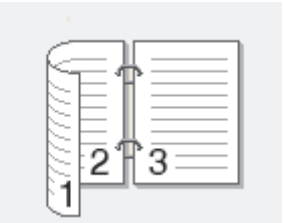

Opção para retrato	Descrição
Borda Longa (Direita)	
Borda Curta (Superior)	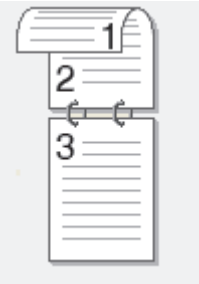
Borda Curta (Inferior)	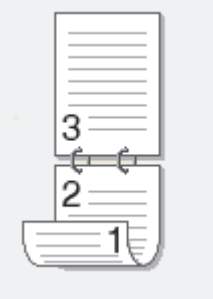

Opção para paisagem	Descrição
Borda Longa (Superior)	
Borda Longa (Inferior)	
Borda Curta (Direita)	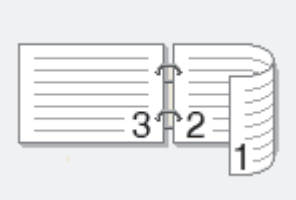
Borda Curta (Esquerda)	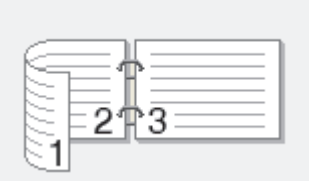

7. Marque a caixa de seleção **Borda para Encadernação** para especificar o desvio para encadernação em polegadas ou milímetros.
8. Clique em **OK**.
9. Altere outras configurações da impressora, se necessário.
10. Clique em **OK**.
11. Conclua a operação de impressão.

Se o papel não estiver sendo alimentado corretamente, ele pode estar ondulado. Retire o papel, alise-o e coloque de volta na bandeja de papel.

Informações relacionadas

- Imprimir a partir do seu computador (Windows)

Impressão segura (Windows)

Use a Impressão Segura para garantir que documentos confidenciais ou importantes não sejam impressos até que você insira uma senha no painel de controle do equipamento.

Os dados de segurança são excluídos do equipamento quando você desliga o equipamento.

1. Selecione o comando de impressão no aplicativo.
2. Selecione o nome de seu modelo e depois clique no botão de propriedades ou preferências da impressora.

   A janela do driver da impressora será exibida.
3. Clique na guia **Avançada**.
4. Clique no botão **Configurações** no campo **Impressão Segura**.
5. Assinale a caixa de seleção **Impressão Segura**.
6. Digite sua senha de quatro dígitos no campo **Senha**.
7. Digite o nome do usuário e o nome do trabalho nos campos **Nome do Usuário** e **Nome Trab. Impress**, se necessário.
8. Clique em **OK** para fechar a janela **Configurações da Impressão Segura**.
9. Clique em **OK**.
10. Conclua a operação de impressão.
11. No painel de controle do equipamento, pressione `[Impressão segura]`.
12. Pressione ▲ ou ▼ para exibir os nomes de usuário e, em seguida, pressione para selecionar o seu nome de usuário.
13. Insira sua senha de quatro dígitos e pressione `[OK]`.
14. Pressione ▲ ou ▼ para exibir o trabalho de impressão e depois pressione-o.
15. Digite o número de cópias desejado.
16. Pressione `[Iniciar]`.

Os dados protegidos serão apagados da memória do equipamento após a impressão.

Informações relacionadas

- Imprimir a partir do seu computador (Windows)

Alterar as configurações de impressão padrão (Windows)

Quando você alterar as configurações de impressão de um aplicativo, as alterações somente se aplicam a documentos impressos com esse aplicativo. Para alterar as configurações de impressão para todos os aplicativos do Windows, configure as propriedades do driver da impressora.

1. Mantenha pressionada a tecla ⊞ e pressione a tecla R no teclado do computador para abrir **Executar**.
2. Digite **"control printers"** no campo **Abrir:** e clique em **OK**.

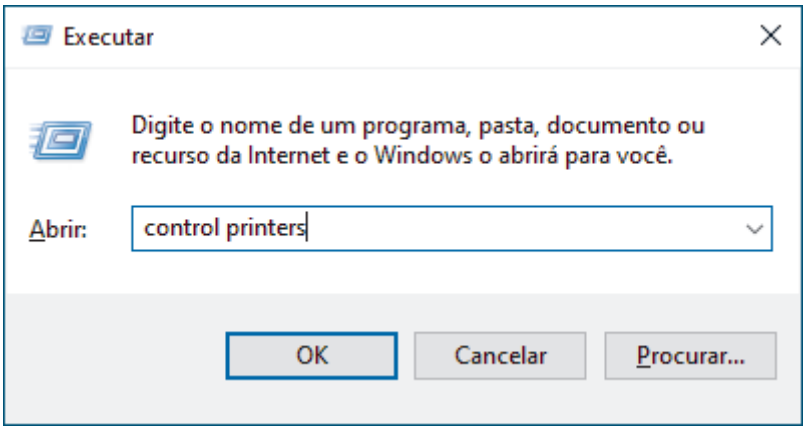

A janela **Dispositivos e Impressoras** é exibida.

Se a janela **Dispositivos e Impressoras** não for exibida, clique em **Dispositivos** > **Mais dispositivos e configurações de impressora** .

3. Clique com o botão direito do mouse no ícone do modelo e, em seguida, selecione **Propriedades da impressora**. (Se as opções de driver de impressora aparecerem, selecione seu driver de impressora.)

   A caixa de diálogo de propriedades da impressora é exibida.
4. Clique na guia **Geral** e, em seguida, clique no botão **Preferências de impressão** ou no botão **Preferências...** .

   A caixa de diálogo do driver da impressora é exibida.

- Para ajustar as configurações da bandeja, clique na guia **Configurações do Dispositivo** (disponível para certos modelos).
- Para alterar a porta da impressora, clique na guia **Portas**.

5. Selecione as configurações de impressão que deseja usar como padrão para todos os programas Windows.
6. Clique em **OK**.
7. Feche a caixa de diálogo de propriedades da impressora.

Informações relacionadas

- Imprimir a partir do seu computador (Windows)
  - Configurar as opções da bandeja opcional (Windows)

Configurar as opções da bandeja opcional (Windows)

Acesse as Propriedades do seu equipamento para detectar automaticamente a Bandeja opcional e verificar o número de série do seu equipamento.

O driver da impressora detecta automaticamente a Bandeja opcional durante a instalação do driver. Se tiver adicionado a Bandeja opcional depois da instalação do driver, siga este procedimento:

1. Mantenha pressionada a tecla ⊞ e pressione a tecla R no teclado do computador para abrir **Executar**.
2. Digite **"control printers"** no campo **Abrir:** e clique em **OK**.

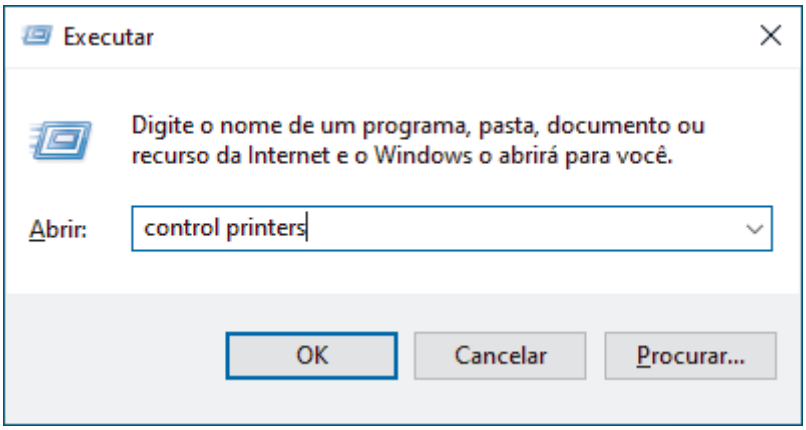

A janela **Dispositivos e Impressoras** é exibida.

Se a janela **Dispositivos e Impressoras** não for exibida, clique em **Dispositivos** > **Mais dispositivos e configurações de impressora** .

3. Clique com o botão direito do mouse no ícone do modelo e, em seguida, selecione **Propriedades da impressora**. (Se as opções de driver de impressora aparecerem, selecione seu driver de impressora.)

   A caixa de diálogo de propriedades da impressora é exibida.
4. Clique na guia **Configurações do Dispositivo**.
5. Clique no botão **Detecção Automática**.

   A Bandeja opcional e o número de série do equipamento são automaticamente detectados.
6. Clique no botão **Aplicar**.
7. Feche a caixa de diálogo de propriedades da impressora.

O recurso **Detecção Automática** não está disponível nas seguintes condições do equipamento:

- O equipamento está desligado.
- O equipamento é compartilhado através do Servidor de Impressão.
- O equipamento e o seu computador não estão conectados.

Informações relacionadas

- Alterar as configurações de impressão padrão (Windows)

Configurações de impressão (Windows)

- Quando você alterar as configurações de impressão de um aplicativo, as alterações somente se aplicam a documentos impressos com esse aplicativo.

  Mais informações ➤➤ *Informações relacionadas*: *Imprimir um documento (Windows)*
- Para alterar as configurações de impressão padrão, é necessário configurar as propriedades do driver da impressora.

  Mais informações ➤➤ *Informações relacionadas*: *Alterar as configurações de impressão padrão (Windows)*

>> Guia **Básica**
>> Guia **Avançada**

Guia Básica

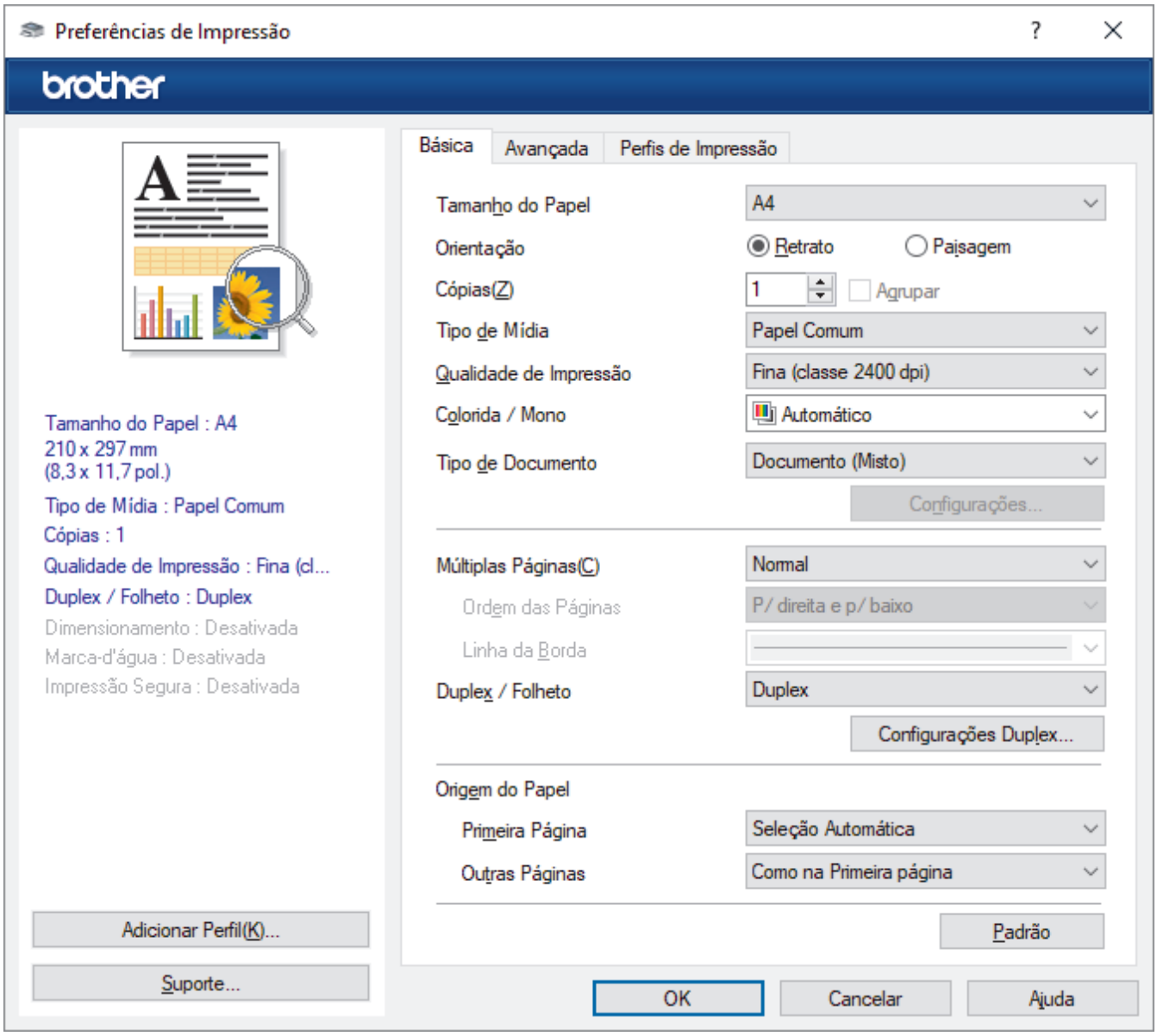

1. **Tamanho do Papel**

   Selecione o tamanho do papel que deseja utilizar. Você pode escolher tamanhos de papel padrão ou criar um tamanho personalizado.

2. **Orientação**

   Selecione a orientação (retrato ou paisagem) da impressão.

   Se o seu aplicativo tiver uma configuração semelhante, recomendamos que você defina a orientação usando o aplicativo.

3. **Cópias**

   Digite neste campo o número de cópias(1 a 999) que você deseja imprimir.

   Agrupar

   Selecione esta opção para imprimir conjuntos de documentos com várias páginas na ordem original das páginas. Quando esta opção é selecionada, uma cópia completa do documento é impressa e depois reimpressa de acordo com o número de cópias escolhido. Se esta opção não for selecionada, cada página será impressa de acordo com o número de cópias escolhido antes de a próxima página do documento ser impressa.

4. **Tipo de Mídia**

   Selecione o tipo de mídia que deseja utilizar. Para fornecer os melhores resultados de impressão, o equipamento ajusta automaticamente suas configurações de impressão de acordo com o tipo de mídia selecionado.

5. **Qualidade de Impressão**

   Selecione a qualidade de impressão desejada. Como a qualidade e a velocidade da impressão estão relacionadas, quanto maior a qualidade, mais demorada será a impressão do documento.

6. **Colorida / Mono**

   Selecione as configurações Colorida/Mono a serem utilizadas.

OBSERVAÇÃO

- O sensor de cor do equipamento é muito sensível e pode detectar texto preto esmaecido ou fundo esbranquiçado como colorido. Se estiver ciente de que seu documento é preto e branco e quiser preservar o toner colorido, selecione o modo **Mono**.
- Se um dos toners ciano, magenta ou amarelo acabar durante a impressão de um documento colorido, o trabalho de impressão não poderá ser concluído. Cancele seu trabalho de impressão e selecione para reiniciar o trabalho de impressão no modo **Mono**, contanto que o toner preto esteja disponível.

7. **Tipo de Documento**

   Selecione o tipo de documento que você deseja imprimir.

   Botão Configurações

   Defina configurações avançadas, como modo de cor, .

   Modo de Cor

   Selecione o modo de cor de sua preferência.

   Importar

   Para ajustar a configuração de impressão de uma imagem específica, clique em **Configurações**. Quando terminar de ajustar os parâmetros da imagem, tais como brilho e contraste, importe essas configurações como um arquivo de configuração de impressão. Use a opção **Exportar** para criar um arquivo de configuração de impressão a partir das configurações atuais.

   Exportar

   Para ajustar a configuração de impressão de uma imagem específica, clique em **Configurações**. Quando terminar de ajustar os parâmetros da imagem, tais como brilho e contraste, exporte essas configurações como um arquivo de configuração de impressão. Use a opção **Importar** para carregar um arquivo de configuração exportado anteriormente.

   Melhorar Tons de Cinza

   Selecione esta opção para melhorar a qualidade da imagem em áreas sombreadas.

Melhorar a Impressão em Preto

Se um elemento gráfico preto não for impresso corretamente, selecione esta configuração.

Melhorar a impressão da imagem

Selecione esta opção para melhorar o padrão da impressão se os preenchimentos e padrões impressos estiverem diferentes dos preenchimentos e padrões que você vê na tela do seu computador.

8. **Múltiplas Páginas**

   Selecione esta opção para imprimir várias páginas em uma única folha de papel ou para imprimir uma página do documento em várias folhas de papel.

   Ordem das Páginas

   Selecione a ordem das páginas ao imprimir várias páginas em uma única folha de papel.

   Linha da Borda

   Selecione o tipo de borda que será usado ao imprimir várias páginas em uma única folha de papel.

9. **Duplex / Folheto (disponível em alguns modelos)**

   Selecione esta opção para imprimir nos dois lados do papel ou imprimir um documento no formato de folheto usando impressão frente e verso.

   Botão Configurações Duplex

   Clique neste botão para selecionar o tipo de encadernação frente e verso. Há quatro tipos de encadernação frente e verso disponíveis para cada orientação.

10. **Origem do Papel**

    Selecione uma opção de fonte de papel correspondente às condições e à finalidade da impressão.

    Primeira Página

    Selecione a fonte de papel que deve ser usada na impressão da primeira página.

    Outras Páginas

    Selecione a fonte de papel que deve ser usada na impressão da segunda e de todas as outras páginas.

Guia Avançada

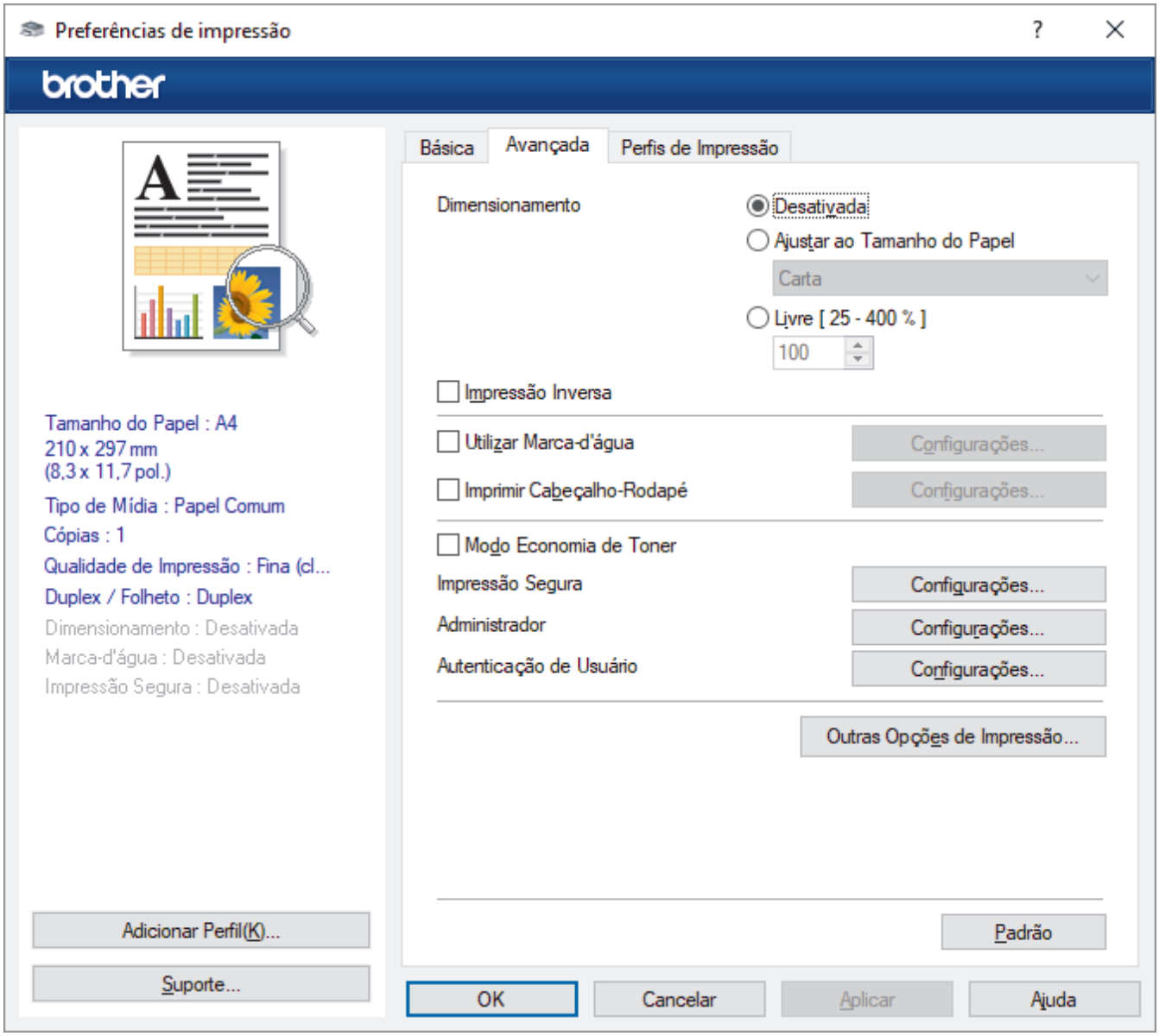

1. **Dimensionamento**

   Selecione estas opções para ampliar ou reduzir o tamanho das páginas no documento.

   Ajustar ao Tamanho do Papel

   Selecione esta opção para ampliar ou reduzir as páginas do documento e ajustá-las a um tamanho de papel especificado. Quando selecionar esta opção, selecione o tamanho de papel desejado na lista suspensa.

   Livre [25 - 400 %]

   Selecione esta opção para ampliar ou reduzir as páginas do documento manualmente. Quando selecionar esta opção, digite um valor no campo.

2. **Impressão Inversa**

   Selecione esta opção para girar a imagem impressa em 180 graus.

3. **Utilizar Marca-d'água**

   Selecione esta opção para imprimir um logotipo ou texto como uma marca d'água no documento. Selecione uma das marcas d'água predefinidas, adicione uma nova marca d'água ou use um arquivo de imagem criado por você.

4. **Imprimir Cabeçalho-Rodapé**

   Selecione esta opção para imprimir a data, a hora e o nome de usuário de login no documento.

5. **Modo Economia de Toner**

   Selecione este recurso para usar menos toner para imprimir documentos; a impressão ficará mais clara, mas ainda assim legível.

6. **Impressão Segura**

   Esse recurso assegura que documentos confidenciais e particulares não sejam impressos até que você digite uma senha no painel de controle do equipamento.

7. **Administrador**

   Esse recurso permite que você altere a senha de administrador e restrinja várias funções de impressão.

8. **Autenticação de Usuário**

   Esse recurso permite que você confirme as restrições para cada usuário.

9. **Botão Outras Opções de Impressão**

   Timer do Modo Sleep

   Selecione esta opção para que o equipamento entre no modo Sleep imediatamente após a impressão.

   Macro/sequência (disponível em alguns modelos)

   Selecione esse recurso para imprimir um formulário eletrônico (macro/stream) armazenado na memória do equipamento como uma sobreposição no trabalho de impressão.

   Melhorar o resultado da impressão

   Selecione esta opção para reduzir a ondulação do papel e melhorar a fixação do toner.

   Realce da borda

   Selecione esta opção para tornar o texto mais nítido.

   Ignorar Página em Branco

   Selecione esta opção para permitir que o driver da impressora detecte automaticamente páginas em branco e as exclua da impressão.

   Modo TrueType

   Modo

   Selecione como as fontes devem ser processadas para impressão.

   Utilizar Fontes TrueType da Impressora (disponível em alguns modelos)

   Selecione se você deseja usar fontes integradas para o processamento das fontes.

   Configurações Eco

   Selecione esta opção para reduzir o ruído da impressão.

   Ajuste de posição do documento

   Selecione esta opção para ajustar a posição inicial da impressão.

Informações relacionadas

- Imprimir a partir do seu computador (Windows)

Tópicos relacionados:

- Alterar as configurações de impressão padrão (Windows)
- Imprimir um documento (Windows)

Imprimir um documento usando o driver da impressora BR-Script3 (emulação de linguagem PostScript® 3™) (Windows)

O driver da impressora BR-Script3 permite que você imprima dados PostScript® com mais clareza.

Visite a página **Downloads** do seu modelo em support.brother.com/downloads para instalar o driver PS (driver de impressora BR-Script3).

1. Selecione o comando de impressão no aplicativo.
2. Selecione seu modelo com **BR-Script3** no nome, e depois clique no botão de propriedades ou preferências da impressora.

   A janela do driver da impressora será exibida.

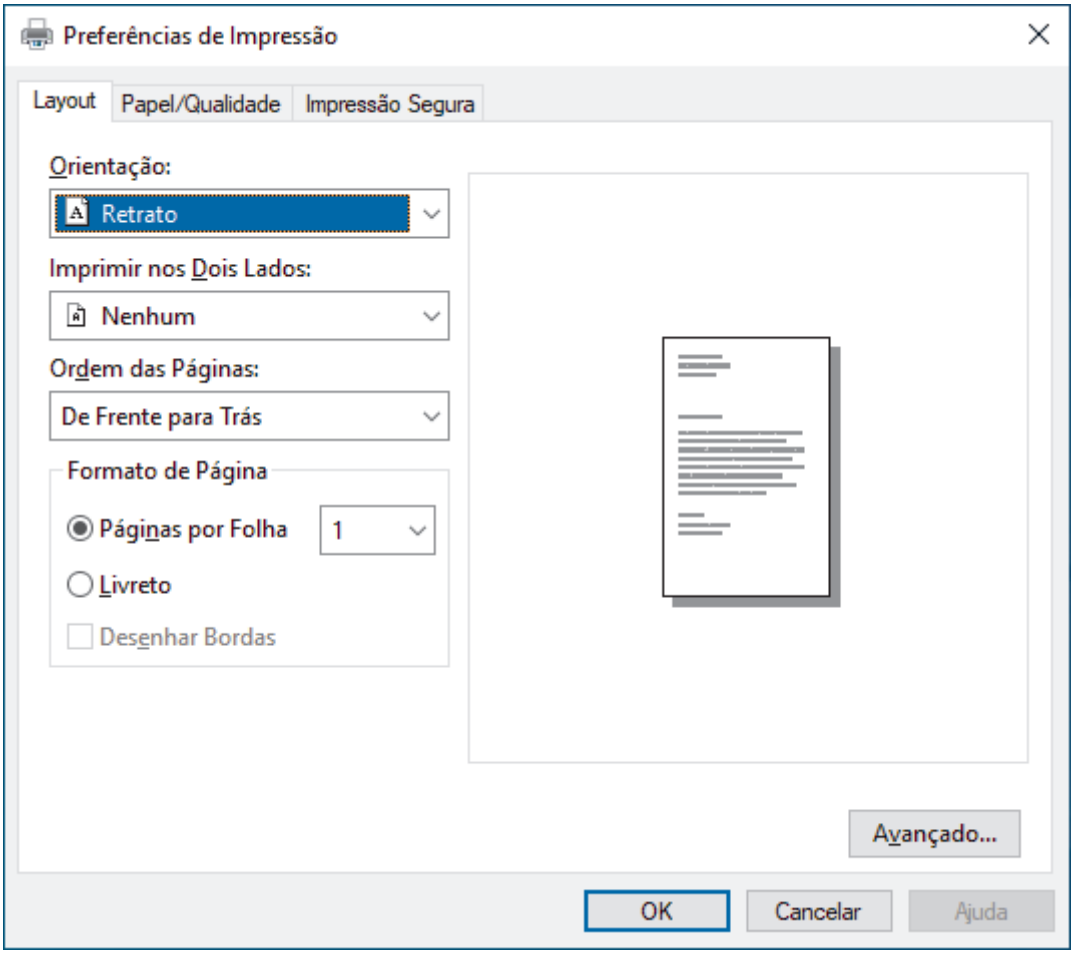

3. Clique na guia **Layout**, **Papel/Qualidade** ou **Impressão Segura** para alterar configurações básicas de impressão. (disponível em alguns modelos)

   Clique na guia **Layout** ou **Papel/Qualidade** e, em seguida, clique no botão **Avançado...** para alterar as configurações de impressão avançadas. Clique em **OK**.
4. Clique em **OK**.
5. Conclua a operação de impressão.

Informações relacionadas

- Imprimir a partir do seu computador (Windows)

Imprimir a partir do seu computador (Mac)

- Antes de usar o AirPrint (macOS)
- Imprimir usando o AirPrint

Carregar e imprimir envelopes usando a bandeja MU

Antes de carregar, pressione os cantos e laterais dos envelopes para aplainá-los ao máximo possível.

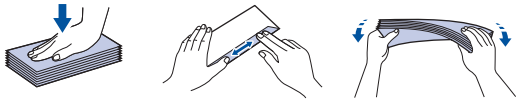

Quando você colocar um tamanho e um tipo de papel diferente na bandeja, também deverá alterar as configurações de Tamanho e Tipo de papel no equipamento ou no computador.

1. Abra a tampa traseira do equipamento (a bandeja de saída voltada para cima).

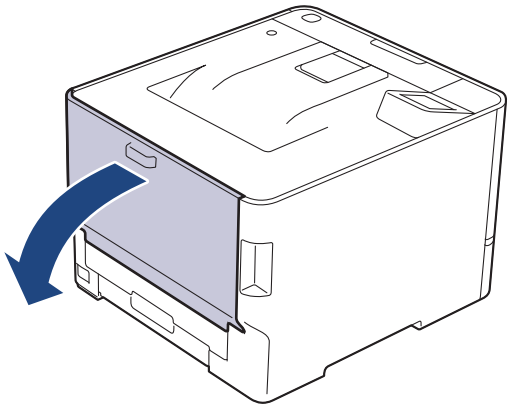

2. Na frente do equipamento, abra a bandeja MU e abaixe-a delicadamente.

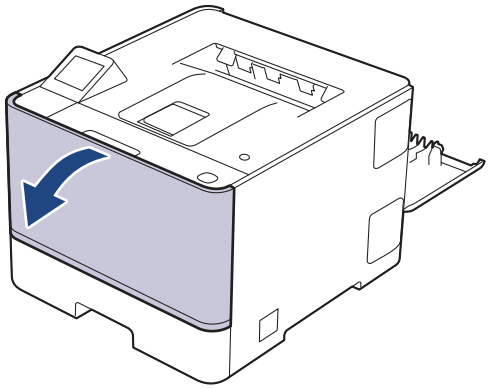

3. Puxe para fora o suporte da bandeja MU.

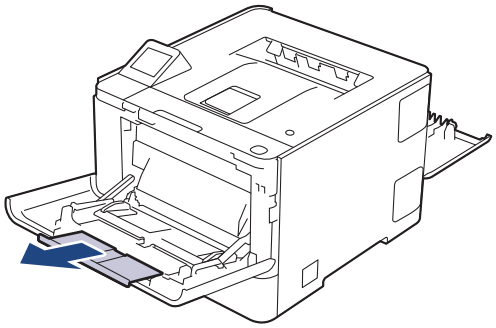

4. Deslize as guias de papel da bandeja MU para ajustá-las à largura do envelope que será usado.

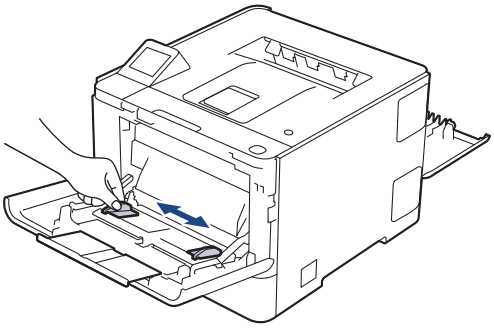

5. Carregue os envelopes com a superfície de impressão *virada para cima* na bandeja MU.

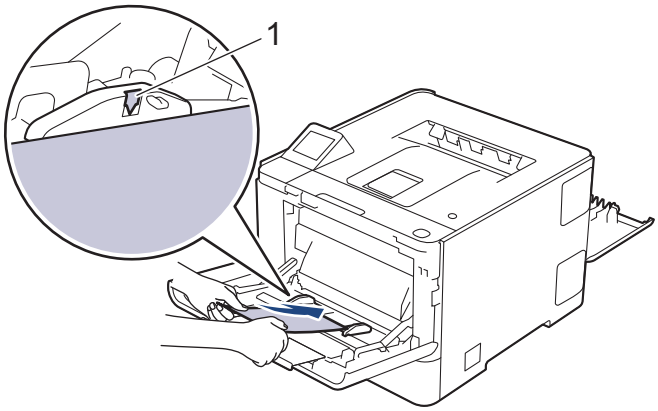

Coloque os envelopes na bandeja MU com a superfície de impressão voltada para cima. Certifique-se de que os envelopes estejam abaixo da marca máxima de papel (1).

6. Altere suas preferências de impressão na caixa de diálogo Imprimir.

Configurações	Opções para Envelopes
Tamanho do Papel	**Com-10** **DL** **C5** **Monarch**
Tipo de Mídia	**Envelopes** **Envelope Grosso** **Envelope Fino**

7. Envie seu trabalho de impressão para o equipamento.
8. Quando terminar, feche a tampa traseira (a bandeja de saída voltada para cima) até que ela trave na posição fechada.

Informações relacionadas

- Carregar papel
- Imprimir

Imprimir um anexo de e-mail

Você pode imprimir arquivos enviando-os por e-mail para o seu equipamento Brother.

- Você pode anexar até 10 documentos, com um total de 20 MB, em um e-mail.
- Este recurso suporta os seguintes formatos:
  - Arquivos de documento: PDF, TXT e Microsoft Office
  - Arquivos de imagem: JPEG, BMP, GIF, PNG e TIFF
- O equipamento imprime o conteúdo do e-mail e os anexos por padrão. Para imprimir apenas anexos do e-mail, altere as configurações conforme necessário.

1. Inicie o Gerenciamento Via Web. ➤➤ Acessar o Gerenciamento via Web
2. Clique em **Funções online** > **Config. de funções online** na barra de navegação à esquerda.

   - Se a barra de navegação à esquerda não estiver visível, inicie a navegação a partir de ≡.
   - Se essa função estiver bloqueada, entre em contato com o administrador da rede para obter acesso.

3. Clique no botão **Aceito os termos e condições** e siga as instruções na tela.
4. No computador, clique em **Definições gerais**.

   A tela **Impressão por e-mail**: **Definições gerais** aparece.
5. Clique no botão **Ativar**.

   O equipamento imprime a folha de instruções.
6. Envie seu e-mail para o endereço de e-mail incluído na folha. O equipamento imprime os anexos de e-mail.

   - Para alterar as configurações, incluindo de e-mail e configurações da impressora, clique no botão **Página de config. de funções online**.
   - Também é possível ajustar as configurações a partir do equipamento. Pressione `[Funções]` > `[Aplics.]` > `[Funções Online]` e siga as instruções na tela.

Informações relacionadas

- Imprimir

Tópicos relacionados:

- Acessar o Gerenciamento via Web

Impressão segura usando uma unidade flash USB

Modelos relacionados: HL-L8570CDW

A impressão de armazenamento USB permite salvar dados de impressão seguros na unidade de memória USB e imprimi-los posteriormente inserindo uma senha no painel de controle do equipamento.

OBSERVAÇÃO

Requisitos da unidade flash USB:

- Tamanho do armazenamento: 8 GB ou mais
- Formato: FAT32/exFAT

Recomendação de unidade de memória USB:

Tamanho do armazenamento: 16 GB ou mais

- Os dados armazenados em uma unidade de memória USB são criptografados, mas isso pode não protegê-los do acesso não autorizado a em todas as circunstâncias. Certifique-se de gerenciar e armazenar com segurança seus dados e unidade de memória USB.
- Os dados em uma unidade de memória USB só podem ser lidos no equipamento cujos dados ela armazena. Não é possível ler os dados em outro equipamento, dispositivo ou computador.
- Quando você não precisar mais da unidade de memória USB para armazenar os dados de seu equipamento e quiser usá-la para outros fins, apague todos os dados armazenados e formate a unidade de memória USB em seu computador. Para formatar ou limpar a unidade de memória USB, consulte seu manual do usuário para obter instruções.

1. Conecte sua unidade flash USB à porta USB (traseira).

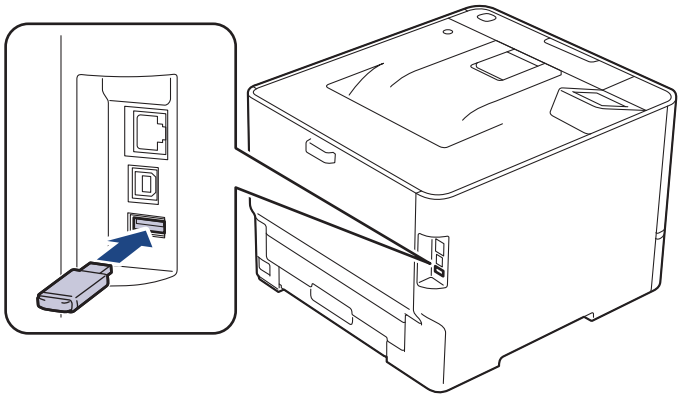

2. Pressione .
3. No painel de controle do equipamento, pressione [Configs.] > [Tds. configs.] > [Impressora] > [Local de Salvar Trab].
4. Pressione [Unidade flash USB(Porta tras)].

   Uma mensagem aparece no LCD para inicializar a unidade de memória USB.
5. Pressione e mantenha pressionado [OK] por dois segundos para inicializar.

   O equipamento será reiniciado e ativará o recurso de impressão de armazenamento USB.

OBSERVAÇÃO

- Quando o equipamento for reiniciado para ativar o recurso de impressão de armazenamento USB, todos os trabalhos armazenados, Macro, Stream e dados da fonte serão apagados da memória do equipamento.

- Quando o equipamento reinicia para ativar o recurso de impressão de armazenamento USB, os dados da Macro, Stream e Font serão apagados da unidade de memória USB.

6. No driver da impressora, conclua as configurações para Impressão pelo segura opção e execute o comando de impressão no seu aplicativo.
7. No painel de controle do equipamento, pressione `[Impressão segura]`.
8. Pressione ▲ ou ▼ para exibir os nomes de usuário e, em seguida, pressione para selecionar o seu nome de usuário.

   O LCD exibe a lista de trabalhos de impressão seguros em seu nome.
9. Insira sua senha de quatro dígitos e pressione `[OK]`.
10. Pressione ▲ ou ▼ para exibir o trabalho de impressão e depois pressione-o.
11. Digite o número de cópias desejado.
12. Pressione `[Iniciar]`.

O equipamento imprime os dados e exclui o trabalho de impressão da unidade flash USB.

IMPORTANTE

NÃO remova a unidade flash USB da porta USB (traseira) até que o equipamento tenha concluído a impressão.

Informações relacionadas

- Imprimir

Imprimir dados diretamente de uma unidade de memória flash USB ou de uma câmera digital com suporte para armazenamento em massa

- Certifique-se de que a câmera digital está ligada.
- Os tipos de arquivo suportados são: PDF, JPEG, TIFF e PRN.
- Sua câmera digital deve ser alternada do modo PictBridge para o modo de armazenamento em massa.
- Requisitos da unidade flash USB:
  - Classe: classe de armazenamento em massa USB
  - Formatos: FAT12/FAT16/FAT32/exFAT

IMPORTANTE

Para evitar danos ao seu equipamento, conecte SOMENTE câmeras digitais ou unidades flash USB à interface direta USB.

Localização da porta USB (Visão frontal)

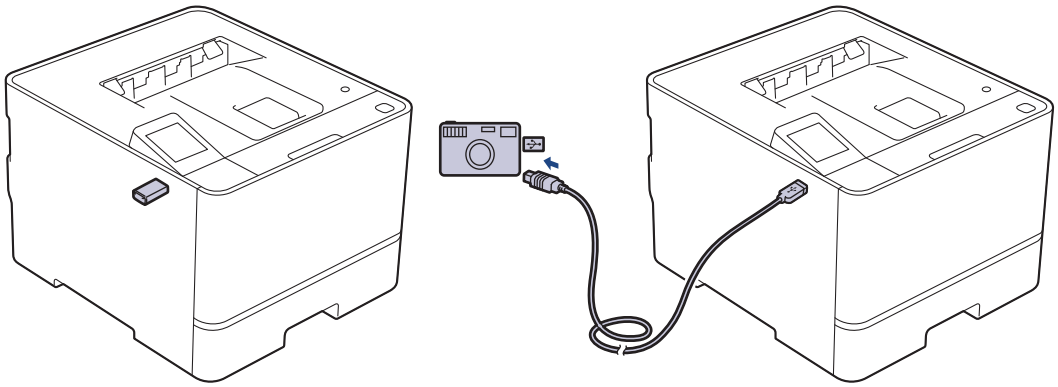

Localização da porta USB (visão traseira) (HL-L8570CDW)

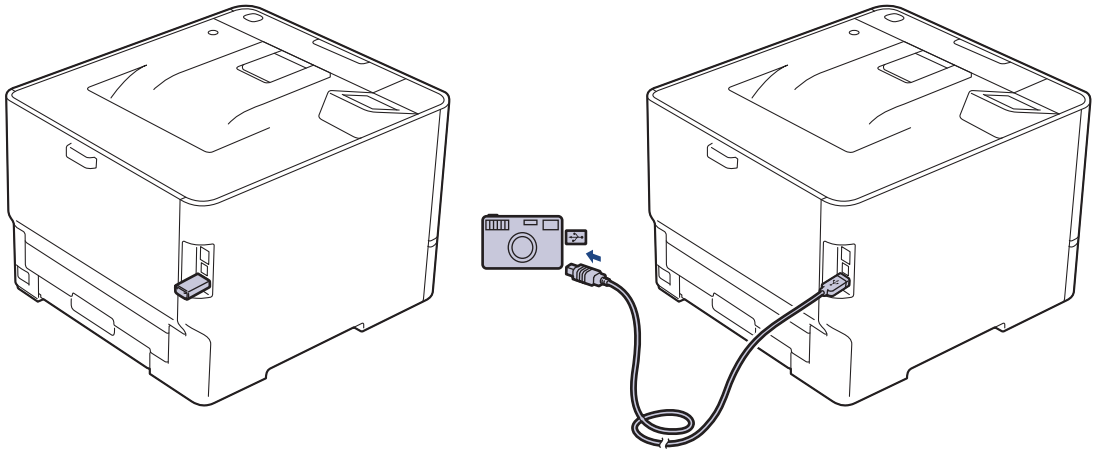

1. Conecte a unidade de memória flash USB ou câmera digital à interface direta USB.O LCD exibirá a mensagem `[Verifi.d/Imag.]`.

- Se ocorrer um erro, o menu USB não aparecerá na tela LCD.
- Quando o equipamento está no Modo Hibernação, a tela LCD não mostra informações, mesmo que você conecte uma unidade de memória flash USB à interface direta USB. Pressione qualquer botão do painel de controle para acordar o equipamento.
- Se o Secure Function Lock do seu equipamento estiver ativado, talvez você não consiga imprimir a partir de unidade flash USB ou câmera digital.
- (HL-L8570CDW) Se o equipamento solicitar a porta USB, selecione-a na tela de toque.

2. Pressione ▲ ou ▼ para selecionar o arquivo desejado e depois pressione-o.

Para imprimir um índice dos arquivos armazenados na unidade flash USB ou na câmera digital, pressione [Impr. do índice] na tela de toque. Pressione [Iniciar preto] ou [Iniciar Cor] para imprimir os dados.

3. Siga uma destas opções:
   - Para alterar as configurações, pressione [Config. impr.]. Vá para a próxima etapa.
   - Se quiser usar as configurações padrão, insira o número de cópias e pressione [Iniciar preto] ou [Iniciar Cor].
4. Selecione as configurações de impressão que você deseja alterar:
   - [Qual. impress.]
   - [Selec. band.]
   - [Tipo de papel]
   - [Tam. Papel]
   - [Vár. Págs.]
   - [Orientação]
   - [Frente e verso]
   - [Agrupar]
   - [Opções Impressão em PDF]
   - [Ajustar PDF à Página]

Dependendo do tipo de arquivo, algumas destas configurações podem não ser exibidas.

5. Pressione [OK].
6. Digite o número de cópias desejado.
7. Pressione [Iniciar preto] ou [Iniciar Cor] para imprimir os dados.
8. Pressione .

IMPORTANTE

NÃO remova a unidade de memória flash USB ou câmera digital da interface direta USB até que o equipamento tenha concluído a impressão.

Informações relacionadas

- Imprimir

Imprimir cópias duplicadas

Use a função Cópia carbono para fazer várias cópias dos mesmos dados de impressão, como se estivesse imprimindo em papel carbono. Envie os dados a cada uma das bandejas de papel carregadas com diferentes tipos de papel ou diferentes cores.

Por exemplo, você pode configurar o equipamento para enviar os dados de impressão à Bandeja 1, que foi previamente carregada como papel colorido azul, e depois reimprimir os dados de uma determinada área da página usando a Bandeja MU, que foi carregada com papel colorido amarelo que já contém texto.

Se você colocar papel azul na Bandeja 1 e papel amarelo na Bandeja MU, a impressora puxará automaticamente papel da Bandeja 1 para a Folha 1 e papel da Bandeja MU para a Folha 2.

Se você habilitar a função Cópia carbono, o equipamento sempre fará cópias automaticamente.

Windows

A função Cópia carbono também permite selecionar uma macro/stream de impressão diferente para cada página.

1. Pressione [Configs.] > [Tds. configs.] > [Impressora] > [Menu Carbono] > [Cópia Carbono] > [Lig].
2. Pressione ▲ ou ▼ para exibir a opção [Cópias] e depois pressione a opção [Cópias].
3. Insira o número de cópias desejado e pressione [OK].
4. Pressione ▲ ou ▼ para exibir a opção [Bandeja Copy1] e depois pressione a opção [Bandeja Copy1].
5. Pressione ▲ ou ▼ para exibir a bandeja de papel que deseja configurar como a opção [Bandeja Copy1] e, em seguida, pressione a bandeja de papel.

Windows

a. Pressione ▲ ou ▼ para exibir a opção [Fluxo de Cópia1] e depois pressione a opção [Fluxo de Cópia1].
b. Pressione ▲ ou ▼ para exibir o número de ID da macro/stream que você deseja usar e depois pressione-o.

6. Repita esses passos até selecionar todas as configurações de bandeja para cada cópia.
7. Pressione .
8. Envie seu trabalho de impressão ao equipamento.

Informações relacionadas

- Imprimir

Cancelar um trabalho de impressão

Pressione ✕.

Para cancelar vários trabalhos de impressão, mantenha o botão ✕ pressionado por quatro segundos.

Informações relacionadas

- Imprimir

Universal Print

- Visão geral do Universal Print
- Configure o Universal Print
- Adicione uma impressora habilitada com Universal Print ao seu computador
- Cancele o registro do equipamento do Universal Print

Visão geral do Universal Print

O Universal Print é um serviço de impressão baseado em nuvem da Microsoft. É possível imprimir documentos, de qualquer lugar pela Internet, sem instalar um driver de impressora. O Universal Print está disponível para usuários do Azure Active Directory (Azure AD) com uma assinatura do Microsoft 365.

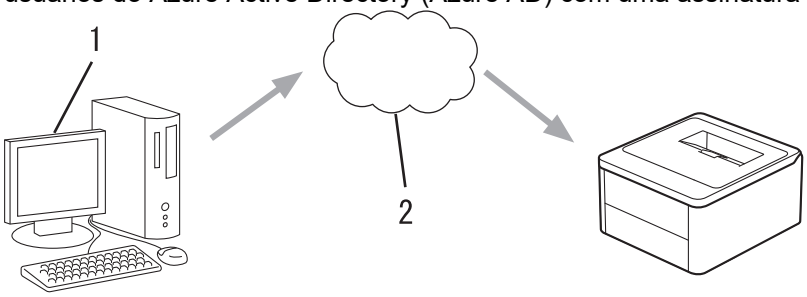

1. Computador com Windows 10 20H1 ou superior
2. Servidor na nuvem

Informações relacionadas

- Universal Print

Configure o Universal Print

- Certifique-se de definir a data e a hora corretas para seu fuso horário.
- Se sua rede usa um servidor proxy, ajuste as configurações dele.

Registre seu equipamento no Universal Print usando o Gerenciamento via Web

1. Inicie o Gerenciamento Via Web. ➤➤ Acessar o Gerenciamento via Web
2. Clique em **Rede** > **Rede** > **Protocolo** na barra de navegação à esquerda.

Se a barra de navegação à esquerda não estiver visível, inicie a navegação a partir de ≡.

3. Marque a caixa de seleção **Universal Print** e depois clique em **Config. avançadas**.
4. Altere o nome de seu equipamento no campo **Nome dispos.**, se necessário.

Usar esses caracteres: ?, /, \, ", :, <, >, | ou * pode causar um erro de envio.

5. Clique em **Registrar**.
6. Aparece um código de usuário Universal Print. Clique no botão **Entrar** e depois digite o código de usuário.
7. Siga as instruções na tela para concluir o registro.

Atribuir usuários do Universal Print através do Portal Microsoft Azure

8. Acesse o portal Microsoft Azure.
   URL: portal.azure.com
9. Faça login como Administrador da impressora.
10. Selecione o serviço **Impressão Universal**.
11. Selecione a opção **Impressoras** e depois selecione seu equipamento da lista.
12. Selecione a opção **Compartilhar**.
13. Selecione os usuários que você deseja atribuir ao serviço Universal Print e, em seguida, clique em **Compartilhar impressora**.

Informações relacionadas

- Universal Print

Tópicos relacionados:

- Configurar data e hora usando o Gerenciamento via Web
- Definir as configurações do servidor proxy usando o Gerenciamento via Web
- Acessar o Gerenciamento via Web

Adicione uma impressora habilitada com Universal Print ao seu computador

1. Siga uma destas opções:
   - Para Windows 11
     a. Clique em > **Configurações** > **Bluetooth e dispositivos** > **Impressoras e scanners** > **Adicionar dispositivo**.
     b. Selecione **Corporativo ou de estudante** na lista suspensa **Mostrar impressoras e scanners associados ao meu**.
   - Para Windows 10
     a. Clique em > > **Dispositivos** > **Impressoras e scanners** > **Adicionar uma impressora ou scanner**.
     b. Selecione **Impressora e scanner escolar ou profissional** na lista suspensa.
2. Selecione seu equipamento registrado como Universal Print a partir da lista e clique em **Adicionar dispositivo**.

Agora você pode imprimir com o seu equipamento registrado como uma impressora habilitada para o Universal Print.

Informações relacionadas

- Universal Print

Cancele o registro do equipamento do Universal Print

Para cancelar o registro do equipamento, é necessário excluí-lo do Gerenciamento via Web e depois excluí-lo do portal Microsoft Azure.

1. Inicie o Gerenciamento Via Web. ➤➤ Acessar o Gerenciamento via Web
2. Clique em **Rede** > **Rede** > **Protocolo** na barra de navegação à esquerda.

Se a barra de navegação à esquerda não estiver visível, inicie a navegação a partir de ≡.

3. Ao lado da caixa de seleção **Universal Print**, clique em **Config. avançadas**.
4. Clique em **Excluir dados de registro** e siga as instruções na tela.
5. Acesse o portal Microsoft Azure.

   URL: portal.azure.com
6. Faça login como Administrador da impressora.
7. Selecione o serviço **Impressão Universal**.
8. Selecione a opção **Impressoras** e depois selecione seu equipamento da lista.
9. Clique em **Excluir o compartilhamento da impressora** e em **OK**.
10. Clique em **Cancelar registro** e em **OK**.

Informações relacionadas

- Universal Print

Tópicos relacionados:

- Acessar o Gerenciamento via Web

Rede

- Recursos básicos de rede suportados
- Defina as configurações de rede
- Configurações de rede sem fio
- Funções de Rede
- Ferramentas de gerenciamento da Brother

Recursos básicos de rede suportados

O equipamento suporta vários recursos, dependendo do sistema operacional. Use esta tabela para ver quais recursos e conexões de rede são suportados por cada sistema operacional.

Sistemas Operacionais	Windows	Windows Server	macOS
Impressão	Sim	Sim	Sim
Gerenciamento via Web [1]	Sim	Sim	Sim

[1] A senha padrão para gerenciamento das configurações do equipamento está localizada na parte traseira do equipamento, identificada como "**Pwd**". Recomendamos que a senha padrão seja alterada imediatamente com o objetivo de proteger seu equipamento contra acesso não autorizado.

- Ao conectar seu equipamento a uma rede externa, como a Internet, verifique se o ambiente de rede está protegido por um firewall separado ou por outros meios, a fim de evitar vazamentos de informações devido a configurações inadequadas ou acesso não autorizado por terceiros mal-intencionados.
- Quando seu equipamento estiver conectado à rede global, aparece uma advertência. Quando você vir essa advertência, recomendamos enfaticamente que confirme suas configurações de rede e, em seguida, reconecte-se a uma rede segura.
- A ativação do recurso de filtragem de comunicação da rede global de seu equipamento bloqueia o acesso da rede global. O recurso de filtragem de comunicação em rede global pode impedir que o equipamento receba certos trabalhos de impressão a partir de um computador ou dispositivo móvel que usa um endereço IP global.

Informações relacionadas

- Rede

Tópicos relacionados:

- Alterar a senha de login usando o gerenciamento via Web

Defina as configurações de rede

- Configurar os dados da rede usando o painel de controle
- Alterar as configurações do equipamento usando o Gerenciamento via Web

Configurar os dados da rede usando o painel de controle

Para configurar o equipamento para sua rede, use as opções de menu [Rede] do painel de controle.

- Para obter informações sobre as configurações de rede, você pode configurar usando o painel de controle ➤➤ *Informações relacionadas*: *Tabelas de Configurações*
- Você também pode usar o Gerenciamento via Web para configurar e alterar as configurações de rede do seu equipamento.

1. Pressione [Configs.] > [Tds. configs.] > [Rede].
2. Pressione ▲ ou ▼ para exibir a opção de rede desejada e depois pressione-a. Repita este passo até acessar o menu que deseja configurar e depois siga as instruções da tela LCD touchscreen.

Informações relacionadas

- Defina as configurações de rede

Tópicos relacionados:

- Recursos básicos de rede suportados
- Tabelas de configurações

Configurações de rede sem fio

- Usar a rede sem fio
- Usar o Wi-Fi Direct®
- Habilite ou desabilite a LAN sem fio
- Imprimir o relatório da WLAN

Usar a rede sem fio

- Antes de configurar seu equipamento para uma rede sem fio
- Configure o seu equipamento para uma rede sem fio usando o Assistente de Configuração do seu computador
- Configurar o equipamento para uma rede sem fio usando o aplicativo de configuração do painel de controle do equipamento
- Configurar o equipamento para uma rede sem fio usando o método de um botão WPS (Wi-Fi Protected Setup™)
- Configurar o equipamento para uma rede sem fio usando o Método de PIN do WPS (Wi-Fi Protected Setup™)
- Configurar seu Equipamento para uma rede sem fio quando o SSID não é transmitido
- Configurar o equipamento para uma rede sem fio empresarial

Antes de configurar seu equipamento para uma rede sem fio

Antes de tentar configurar uma rede sem fio, considere as informações a seguir:

- Se você estiver usando uma rede sem fio empresarial, precisará saber a ID de usuário e a senha.
- Para obter os melhores resultados com impressão diária de documentos, posicione seu equipamento o mais próximo possível do ponto de acesso/roteador da rede local sem fio com o mínimo de obstruções. Objetos de grande porte, paredes entre os dois dispositivos e interferência de outros dispositivos eletrônicos podem afetar a velocidade de transferência de dados de seus documentos.

  Por causa desses requisitos, o método de conexão sem fio pode não ser o melhor para todos os tipos de documentos e aplicativos. Se estiver imprimindo arquivos grandes, como documentos de várias páginas com texto e gráficos grandes, convém selecionar Ethernet cabeada para transferir dados mais rápido ou USB para ter velocidade máxima de operação.
- Apesar do equipamento poder ser utilizado em redes cabeadas e sem fio (apenas modelos suportados), apenas um método de conexão pode ser utilizado por vez. No entanto, é possível usar uma conexão de rede sem fio e uma conexão Wi-Fi Direct, ou uma conexão de rede cabeada (apenas modelos suportados) e uma conexão Wi-Fi Direct simultaneamente.
- Se houver um sinal próximo, a rede local sem fio permitirá que você faça uma conexão com a rede local livremente. No entanto, se as configurações de segurança não estiverem definidas corretamente, o sinal poderá ser interceptado por terceiros mal-intencionados, possivelmente resultando em:
  - Roubo de informações pessoais ou confidenciais
  - Transmissão inadequada de informações a terceiros representando os indivíduos especificados
  - Divulgação de conteúdos de comunicação transcritos e que forem interceptados

Certifique-se de saber o nome da rede (SSID) e a chave de rede (senha) do seu roteador/ponto de acesso sem fio. Se você não conseguir encontrar essas informações, consulte o fabricante do seu roteador/ponto de acesso sem fio, o administrador do sistema ou o provedor de Internet. A Brother não pode fornecer essas informações.

Informações relacionadas

- Usar a rede sem fio

Configure o seu equipamento para uma rede sem fio usando o Assistente de Configuração do seu computador

1. Baixe o instalador da página **Downloads** do modelo em support.brother.com/downloads.
2. Inicie o instalador e siga as instruções na tela.
3. Selecione **Conexão de rede sem fio (Wi-Fi)** e clique em **Avançar**.
4. Siga as instruções na tela.

Você concluiu a configuração da rede sem fio.

Informações relacionadas

- Usar a rede sem fio

Configurar o equipamento para uma rede sem fio usando o aplicativo de configuração do painel de controle do equipamento

Antes de configurar seu equipamento, recomendamos que anote suas configurações de rede sem fio. Você precisará dessas informações antes de continuar com a configuração.

1. Verifique e grave as configurações de rede sem fio atuais do computador ao qual você está se conectando.

Nome da rede (SSID)	Chave de rede (Senha)

Por exemplo:

Nome da rede (SSID)	Chave de rede (Senha)
HELLO	12345

- Seu ponto de acesso/roteador pode suportar o uso de várias chaves WEP, porém, seu equipamento Brother suporta o uso da primeira chave WEP apenas.
- Se precisar de assistência durante a configuração e desejar entrar em contato com o Serviço de Atendimento ao Cliente Brother, certifique-se de ter em mãos seu SSID (nome da rede) e sua Chave de rede (senha). Não podemos ajudá-lo a localizar essas informações.
- Se você não souber essas informações (SSID e chave de rede), não poderá continuar a configuração de rede sem fio.

  Como posso localizar essas informações?

  - Verifique a documentação fornecida com seu ponto de acesso/roteador sem fio.
  - O SSID inicial pode ser o nome do fabricante ou o nome do modelo.
  - Se não souber as informações de segurança, consulte o fabricante do roteador, o administrador do sistema ou o provedor de acesso à Internet.

2. Pressione [Configs.] > [Tds. configs.] > [Rede] > [WLAN (Wi-Fi)] > [Encontrar Rede Wi-Fi].
3. Quando [Ativar WLAN?] for exibido, pressione [Sim].

   Isso iniciará o assistente de configuração de rede sem fio. Para cancelar, pressione [Não].
4. O equipamento procura sua rede e exibe uma lista dos SSIDs disponíveis.

   Se uma lista dos SSIDs for exibida, pressione ▲ ou ▼ para exibir o SSID com o qual você deseja se conectar e pressione o SSID.

   Se o SSID que você procura não for exibido, pressione [Procurar de novo] para pesquisar sua rede novamente.
5. Pressione [OK].
6. Siga uma destas opções:
   - Se você estiver usando um método de autenticação e criptografia que exija uma Chave de Rede, insira a Chave de Rede que você anotou na primeira etapa.

     Quando inserir todos os caracteres, pressione [OK].
   - Se seu método de autenticação for Sistema Aberto e seu modo de Criptografia for Nenhum, vá para a próxima etapa.
7. O equipamento tenta estabelecer uma conexão com o dispositivo sem fio que você selecionou.

Se o seu dispositivo sem fio conseguir se conectar, a tela LCD do equipamento exibirá a mensagem [Conectado]. Pressione [OK] e, em seguida, pressione .

Você concluiu a configuração da rede sem fio. Para instalar os drivers ou o aplicativo necessários para operar seu equipamento, vá para a página **Downloads** do modelo em support.brother.com/downloads.

Informações relacionadas

- Usar a rede sem fio

Tópicos relacionados:

- Como inserir texto em seu equipamento
- Códigos de erro do relatório de rede local sem fio

Configurar o equipamento para uma rede sem fio usando o método de um botão WPS (Wi-Fi Protected Setup™)

Se o ponto de acesso/roteador sem fio suportar WPS (PBC: configuração por meio de um botão), você poderá usar o menu do painel de controle do seu equipamento para iniciar o WPS e definir as configurações de rede sem fio.

1. Pressione [Configs.] > [Tds. configs.] > [Rede] > [WLAN (Wi-Fi)] > [Botão Comando/WPS].
2. Quando [Ativar WLAN?] for exibido, pressione [Sim].

   Isso iniciará o assistente de configuração de rede sem fio. Para cancelar, pressione [Não].
3. Quando a tela de toque exibir [Inicie o WPS no ponto de acesso/roteador sem fio e pressione [OK].], pressione o botão WPS no seu ponto de acesso/roteador sem fio. Em seguida, pressione [OK] no seu equipamento. O equipamento detectará automaticamente o ponto de acesso/roteador sem fio e tentará se conectar à rede sem fio.

Se o seu dispositivo sem fio conseguir se conectar, a tela LCD do equipamento exibirá a mensagem [Conectado]. Pressione [OK] e, em seguida, pressione .

Você concluiu a configuração da rede sem fio. Para instalar os drivers ou o aplicativo necessários para operar seu equipamento, vá para a página **Downloads** do modelo em support.brother.com/downloads.

Informações relacionadas

- Usar a rede sem fio

Tópicos relacionados:

- Códigos de erro do relatório de rede local sem fio

Configurar o equipamento para uma rede sem fio usando o Método de PIN do WPS (Wi-Fi Protected Setup™)

Se o seu ponto de acesso/roteador de LAN sem fio suportar WPS, você pode usar o Método de PIN (Número de identificação pessoal) para configurar suas opções de rede sem fio.

O Método de PIN é um dos métodos de conexão desenvolvidos pela Wi-Fi Alliance®. Se informar um PIN criado por um agente de registro (seu equipamento) a um agente de registro (um dispositivo que gerencia a rede local sem fio), você poderá definir as configurações de rede sem fio e segurança. Para obter mais informações sobre como acessar o modo WPS, consulte as instruções fornecidas com seu ponto de acesso/roteador sem fio.

Tipo A

Conexão quando o ponto de acesso/roteador de rede local sem fio (1) também funcionar como o agente de registro:

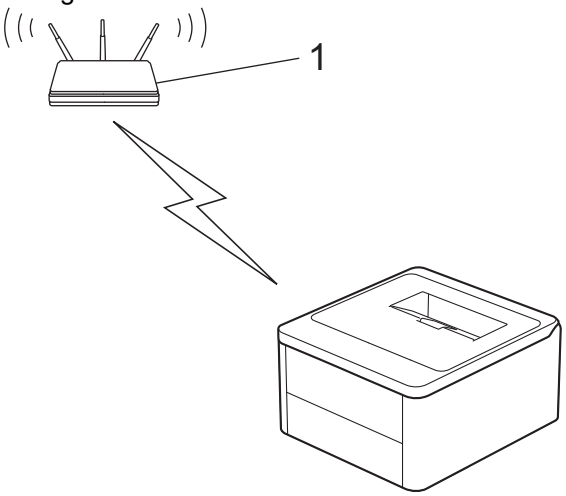

Tipo B

Conexão quando outro dispositivo (2), como um computador, for usado como agente de registro:

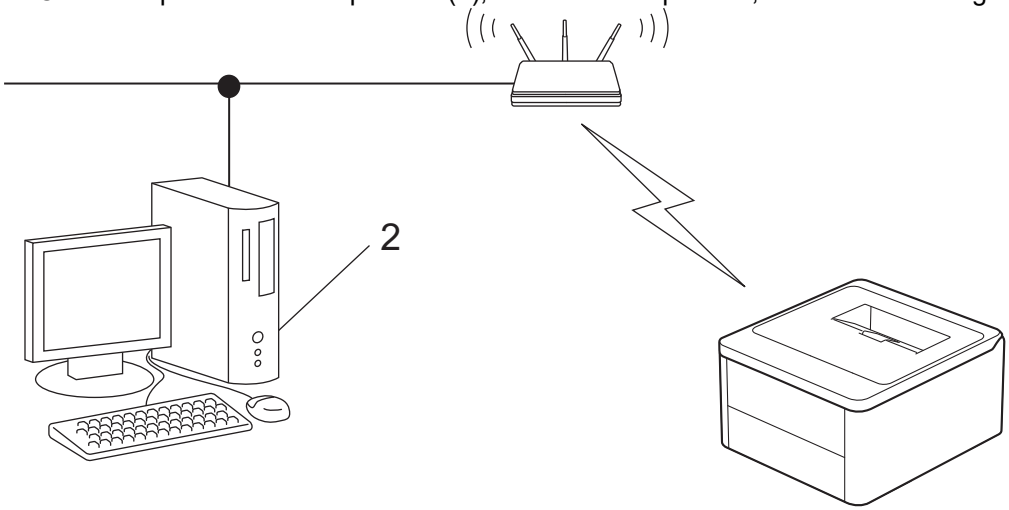

1. Pressione [Configs.] > [Tds. configs.] > [Rede] > [WLAN (Wi-Fi)] > [Código PIN/WPS].
2. Quando [Ativar WLAN?] for exibido, pressione [Sim].

   Isso iniciará o assistente de configuração de rede sem fio. Para cancelar, pressione [Não].
3. O LCD exibe um PIN de oito dígitos e o equipamento começa a pesquisar um ponto de acesso/roteador de LAN sem fio.
4. Usando um computador conectado à rede, na barra de endereços do seu navegador, digite o endereço IP do dispositivo que você está usando como Agente de registro (por exemplo: http://192.168.1.2).
5. Vá para a página das configurações de WPS, digite o PIN e siga as instruções na tela.

- O agente de registro é normalmente o ponto de acesso/roteador de LAN sem fio.
- A página de configurações varia de acordo com a marca do ponto de acesso/roteador da rede local sem fio. Para obter mais informações, consulte as instruções fornecidas com seu ponto de acesso/roteador de LAN sem fio.

Se o seu dispositivo sem fio conseguir se conectar, a tela LCD do equipamento exibirá a mensagem `[Conectado]`. Pressione `[OK]` e, em seguida, pressione .

Se você estiver usando um computador Windows 10 ou Windows 11 como Agente de registro, complete os seguintes passos:

6. Mantenha pressionada a tecla e pressione a tecla R no teclado do computador para abrir **Executar**.
7. Digite **"control printers"** no campo **Abrir:** e clique em **OK**.

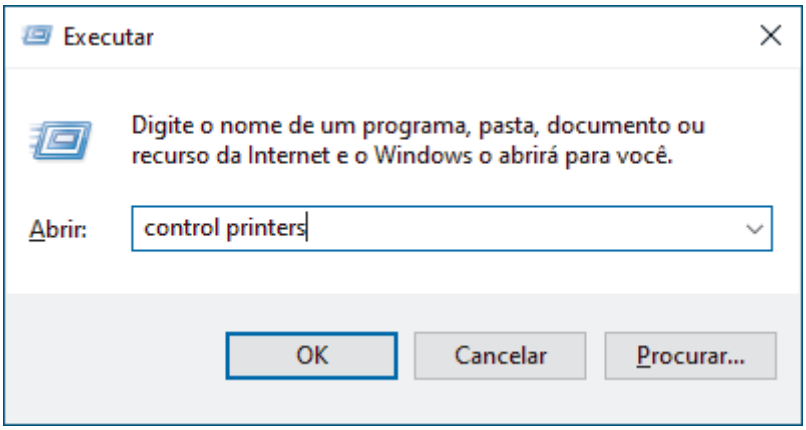

A janela **Dispositivos e Impressoras** é exibida.

Se a janela **Dispositivos e Impressoras** não for exibida, clique em **Dispositivos** > **Mais dispositivos e configurações de impressora** .

8. Clique em **Adicionar um dispositivo**.

- Para usar um computador Windows 10 ou Windows 11 como registrador, você deve registrá-lo em sua rede com antecedência. Para obter mais informações, consulte as instruções fornecidas com seu ponto de acesso/roteador de LAN sem fio.
- Se estiver usando o Windows 10 ou Windows 11 como um agente de registro, você pode instalar o driver da impressora após configurar a rede sem fio. Para isso, basta seguir as instruções na tela. Para instalar o driver e o software necessários para utilizar o equipamento, vá para a página **Downloads** do modelo em support.brother.com/downloads.

9. Selecione seu equipamento e clique em **Avançar**.
10. Digite o PIN exibido no LCD do equipamento e clique em **Avançar**.
11. Clique em **Fechar**.

Se o seu dispositivo sem fio conseguir se conectar, a tela LCD do equipamento exibirá a mensagem `[Conectado]`. Pressione `[OK]` e, em seguida, pressione .

Você concluiu a configuração da rede sem fio. Para instalar os drivers ou o aplicativo necessários para operar seu equipamento, vá para a página **Downloads** do modelo em support.brother.com/downloads.

Informações relacionadas

- Usar a rede sem fio

Tópicos relacionados:

- Códigos de erro do relatório de rede local sem fio

Configurar seu Equipamento para uma rede sem fio quando o SSID não é transmitido

Antes de configurar seu equipamento, recomendamos que anote suas configurações de rede sem fio. Você precisará dessas informações antes de continuar com a configuração.

1. Verifique e anote as configurações atuais da rede sem fio.

Nome da rede (SSID)

Authentication Method (Método de Autenticação)	Modo de criptografia	Chave de rede
Sistema aberto	NENHUM	-
	WEP [1]	
Chave compartilhada	WEP [1]	
WPA/WPA2-PSK	AES	
	TKIP	
WPA3-SAE	AES	

1 Não é possível selecionar a opção WEP no painel de controle. Para selecionar a opção WEP para o modo de criptografia, use o Gerenciamento via Web.

Por exemplo:

Nome da rede (SSID)
OLÁ

Authentication Method (Método de Autenticação)	Modo de criptografia	Chave de rede
WPA3-SAE	AES	12345678

2. Pressione [Configs.] > [Tds. configs.] > [Rede] > [WLAN (Wi-Fi)] > [Encontrar Rede Wi-Fi].
3. Quando [Ativar WLAN?] for exibido, pressione [Sim].

   Isso iniciará o assistente de configuração de rede sem fio. Para cancelar, pressione [Não].
4. O equipamento pesquisará sua rede e exibirá uma lista de SSIDs disponíveis. Pressione ▲ ou ▼ para exibir a opção [Adicionar SSID].
5. Pressione [Adicionar SSID] e, em seguida, pressione [OK].
6. Informe o nome do SSID e pressione [OK].
7. Selecione o método de autenticação.
8. Siga as instruções na tela LCD para ajustar as configurações.
9. O equipamento tentará estabelecer uma conexão com o dispositivo sem fio que você selecionar.

Se o seu dispositivo sem fio conseguir se conectar, a tela LCD do equipamento exibirá a mensagem [Conectado]. Pressione [OK] e, em seguida, pressione .

Você concluiu a configuração da rede sem fio. Para instalar os drivers ou o aplicativo necessários para operar seu equipamento, vá para a página **Downloads** do modelo em support.brother.com/downloads.

Informações relacionadas

- Usar a rede sem fio

Tópicos relacionados:

- Acessar o Gerenciamento via Web
- Como inserir texto em seu equipamento
- Códigos de erro do relatório de rede local sem fio

Configurar o equipamento para uma rede sem fio empresarial

Antes de configurar seu equipamento, recomendamos que anote suas configurações de rede sem fio. Você precisará dessas informações antes de continuar com a configuração.

1. Verifique e anote as configurações atuais da rede sem fio.

Nome da rede (SSID)

Authentication Method (Método de Autenticação)	Modo de criptografia	User ID	Senha
EAP-FAST/NENHUM	AES		
	TKIP		
EAP-FAST/MS-CHAPv2	AES		
	TKIP		
EAP-FAST/GTC	AES		
	TKIP		
PEAP/MS-CHAPv2	AES		
	TKIP		
PEAP/GTC	AES		
	TKIP		
EAP-TTLS/CHAP	AES		
	TKIP		
EAP-TTLS/MS-CHAP	AES		
	TKIP		
EAP-TTLS/MS-CHAPv2	AES		
	TKIP		
EAP-TTLS/PAP	AES		
	TKIP		
EAP-TLS	AES		-
	TKIP		-

Por exemplo:

Nome da rede (SSID)
OLÁ

Authentication Method (Método de Autenticação)	Modo de criptografia	User ID	Senha
EAP-FAST/MS-CHAPv2	AES	Brother	12345678

- Se você configurar seu equipamento usando a autenticação EAP-TLS, instale o certificado de cliente emitido por uma CA antes de iniciar a configuração. Entre em contato com o administrador de sua rede sobre o certificado de cliente. Se você instalou mais de um certificado, recomendamos anotar o nome do certificado que deseja usar.
- Se você verifica seu equipamento usando o nome comum do certificado do servidor, recomendamos anotar o nome comum antes de iniciar a configuração. Entre em contato com o administrador de sua rede sobre o nome comum do certificado do servidor.

2. Pressione [Configs.] > [Tds. configs.] > [Rede] > [WLAN (Wi-Fi)] > [Encontrar Rede Wi-Fi].
3. Quando [Ativar WLAN?] for exibido, pressione [Sim].

   Isso iniciará o assistente de configuração de rede sem fio. Para cancelar, pressione [Não].
4. O equipamento pesquisará sua rede e exibirá uma lista de SSIDs disponíveis. Pressione ▲ ou ▼ para exibir a opção [Adicionar SSID].
5. Pressione [Adicionar SSID] e, em seguida, pressione [OK].
6. Informe o nome do SSID e pressione [OK].
7. Selecione o método de autenticação.
8. Siga as instruções na tela LCD para ajustar as configurações.
9. O equipamento tentará estabelecer uma conexão com o dispositivo sem fio que você selecionou.

Se o seu dispositivo sem fio conseguir se conectar, a tela LCD do equipamento exibirá a mensagem [Conectado]. Pressione [OK] e, em seguida, pressione .

Você concluiu a configuração da rede sem fio. Para instalar os drivers ou o aplicativo necessários para operar seu equipamento, vá para a página **Downloads** do modelo em support.brother.com/downloads.

Informações relacionadas

- Usar a rede sem fio

Tópicos relacionados:

- Códigos de erro do relatório de rede local sem fio

Usar o Wi-Fi Direct®

- Visão geral do Wi-Fi Direct
- Configurar sua rede Wi-Fi Direct manualmente
- Configurar a rede Wi-Fi Direct usando o método do botão

Visão geral do Wi-Fi Direct

Wi-Fi Direct é um dos métodos de configuração sem fio desenvolvidos pela Wi-Fi Alliance®. Ele permite que você conecte com segurança seu dispositivo móvel ao seu equipamento sem usar um roteador/ponto de acesso sem fio.

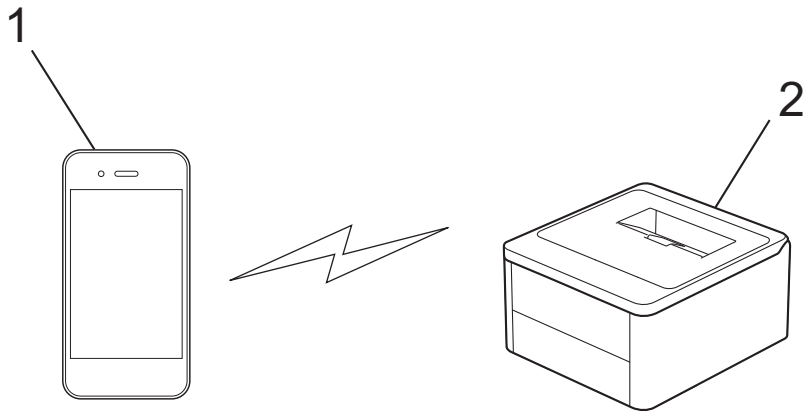

1. Dispositivo móvel
2. Seu equipamento

- Você pode usar o Wi-Fi Direct com a conexão de rede sem fio ou cabeada ao mesmo tempo.
- O dispositivo compatível com Wi-Fi Direct pode se tornar um proprietário de grupo. Ao configurar a rede Wi-Fi Direct, o proprietário de grupo serve como ponto de acesso.

Informações relacionadas

- Usar o Wi-Fi Direct®

Tópicos relacionados:

- Configurar sua rede Wi-Fi Direct manualmente
- Configurar a rede Wi-Fi Direct usando o método do botão

Configurar sua rede Wi-Fi Direct manualmente

Dependendo do dispositivo, se você conectar manualmente à rede Wi-Fi Direct, seu dispositivo móvel poderá se desconectar da rede sem fio conectada e passar a usar automaticamente comunicação por meio de dados móveis. Se necessário, reconecte à rede sem fio original após o uso. Se o dispositivo continuar a mudar automaticamente para a rede Wi-Fi Direct, desligue a configuração de conexão automática no seu dispositivo móvel.

Defina as configurações do Wi-Fi Direct no painel de controle do equipamento:

Quando o equipamento recebe uma solicitação de Wi-Fi Direct do seu dispositivo móvel, a mensagem `[Solic. de conex. Wi-Fi Direct recebida. Press. [OK] para conectar.]` é exibida na tela LCD. Pressione `[OK]` para estabelecer a conexão.

1. Pressione `[Configs.]` > `[Tds. configs.]` > `[Rede]` > `[Wi-Fi Direct]` > `[Manual]`.
2. O equipamento exibirá o SSID (nome da rede) e a senha (chave de rede). Vá para a tela de configurações de rede sem fio do seu dispositivo móvel, selecione o SSID e insira a senha.

- Também é possível configurar uma rede de Wi-Fi Direct usando o Código QR exibido na tela LCD. Digitalize o Código QR e siga as instruções na tela LCD.
- Leia o Código QR com o aplicativo de câmera padrão no iOS 11 ou posterior, ou do menu de configurações de Wi-Fi ou aplicativo de câmera padrão no Android™ 10 ou posterior. Se não for possível ler o Código QR, insira manualmente o Nome da rede (SSID) e a Chave de rede (senha) para se conectar.

3. Se o seu dispositivo móvel conseguir se conectar, a mensagem `[Conectado]` será exibida na tela LCD do equipamento.

Informações relacionadas

- Usar o Wi-Fi Direct®

Tópicos relacionados:

- Visão geral do Wi-Fi Direct
- Configurar a rede Wi-Fi Direct usando o método do botão

Configurar a rede Wi-Fi Direct usando o método do botão

Para fazer as configurações da rede Wi-Fi Direct com um dispositivo Android™, instale o Brother Mobile Connect, selecione Wi-Fi Direct como método para conectar a este produto e siga as orientações na tela.

Quando o equipamento recebe uma solicitação de Wi-Fi Direct do seu dispositivo móvel, a mensagem `[Solic. de conex. Wi-Fi Direct recebida. Press. [OK] para conectar.]` é exibida na tela LCD. Pressione `[OK]` para estabelecer a conexão.

1. Pressione `[Configs.]` > `[Tds. configs.]` > `[Rede]` > `[Wi-Fi Direct]` na tela LCD do seu equipamento.
2. Se o seu dispositivo móvel não for compatível com Wi-Fi Direct, pressione `[Prop. do grupo]` > `[Lig]`.

   Dependendo do dispositivo, se você conectar com `[Prop. do grupo]` definido como `[Lig]`, seu dispositivo móvel poderá se desconectar da rede sem fio conectada e passar a usar automaticamente comunicação por meio de dados móveis. Se necessário, reconecte à rede sem fio original após o uso. Se o dispositivo continuar a mudar automaticamente para a rede Wi-Fi Direct, desligue a configuração de conexão automática no seu dispositivo móvel.
3. Pressione `[Botão Comando]`.
4. Quando a mensagem `[Ativar Wi-Fi Direct em outro dispositivo. Pressione [OK].]` for exibida, ative a função Wi-Fi Direct do seu dispositivo móvel (para obter mais informações, consulte o manual do usuário do seu dispositivo móvel). Pressione `[OK]` no seu equipamento.
5. Siga uma destas opções:
   - Se o seu dispositivo móvel exibir uma lista de equipamentos habilitados para Wi-Fi Direct, selecione o seu equipamento Brother.
   - Se o seu equipamento Brother exibir uma lista de dispositivos móveis habilitados para Wi-Fi Direct, selecione o seu dispositivo móvel. Para procurar dispositivos disponíveis novamente, pressione `[Reescanear]`.
6. Se o seu dispositivo móvel conseguir se conectar, a mensagem `[Conectado]` será exibida na tela LCD do equipamento.

Informações relacionadas

- Usar o Wi-Fi Direct®

Tópicos relacionados:

- Visão geral do Wi-Fi Direct
- Configurar sua rede Wi-Fi Direct manualmente

Habilite ou desabilite a LAN sem fio

1. Pressione [Configs.] > [Tds. configs.] > [Rede] > [WLAN (Wi-Fi)].
2. Pressione ▲ ou ▼ para selecionar a opção [Ativar WLAN]. Pressione [Ativar WLAN].
3. Siga uma destas opções:
   - Para habilitar o Wi-Fi, selecione [Lig].
   - Para desabilitar o Wi-Fi, selecione [Des].
4. Pressione .

Informações relacionadas

- Configurações de rede sem fio

Imprimir o relatório da WLAN

O relatório da WLAN exibe o status da rede sem fio do seu equipamento. Se a conexão sem fio falhar, verifique o código de erro no relatório impresso.

1. Pressione [Configs.] > [Tds. configs.] > [Impr.relat] > [Relatório WLAN].
2. Pressione [Sim].

   O equipamento imprimirá o Relatório da WLAN.
3. Pressione .

Se o relatório da WLAN não for impresso, verifique se há algo errado no equipamento. Caso não haja nenhum problema visível, aguarde um minuto e tente imprimir o relatório novamente.

Informações relacionadas

- Configurações de rede sem fio
  - Códigos de erro do relatório de rede local sem fio

Códigos de erro do relatório de rede local sem fio

Se o Relatório de rede local sem fio mostrar falha na conexão, verifique o código de erro no relatório impresso e consulte as instruções correspondentes na tabela:

Código de erro	Problema e soluções recomendadas
TS-01	A WLAN (Wi-Fi) não está ativada. Verifique os seguintes pontos e tente configurar sua conexão sem fio novamente: • Ative a configuração de WLAN em seu equipamento. • Se um cabo de rede estiver conectado ao seu equipamento, desconecte-o.
TS-02	O ponto de acesso/roteador sem fio não foi detectado. Verifique os seguintes pontos e tente configurar sua conexão sem fio novamente: • O ponto de acesso/roteador sem fio precisa estar ligado. • Ao ajustar as configurações de rede sem fio, posicione temporariamente seu equipamento em um local mais próximo do roteador/ponto de acesso sem fio. • Se o seu ponto de acesso/roteador sem fio estiver utilizando a filtragem de endereços MAC, confirme se o filtro permite o endereço MAC do equipamento. Você pode encontrar o endereço MAC imprimindo o Relatório de configurações de rede ou na página de Configurações da impressora. • Se você inseriu manualmente o nome da rede (SSID) e as informações de segurança (método de autenticação/método de criptografia), as informações podem estar incorretas. Verifique o nome da rede e informações de segurança novamente e reinsira os dados corretos. • Reinicie seu ponto de acesso/roteador sem fio. Se não conseguir encontrar o nome da rede (SSID) e as informações de segurança, consulte a documentação fornecida com o ponto de acesso/roteador sem fio ou entre em contato com o fabricante do roteador, administrador de sistema ou provedor de Internet.
TS-03	As configurações de segurança e rede empresarial sem fio inseridas podem estar incorretas. Verifique os seguintes pontos e tente configurar sua conexão sem fio novamente: Verifique as seguintes informações: - Nome da rede (SSID) selecionado para configurar o equipamento. - Informações de segurança selecionadas para configurar o equipamento (como método de autenticação, método de criptografia ou ID de usuário). Se ainda assim não conseguir encontrar o nome da rede (SSID) e as informações de segurança, consulte a documentação fornecida com o ponto de acesso/roteador sem fio ou entre em contato com o fabricante do roteador, administrador de sistema ou provedor de Internet.

Código de erro	Problema e soluções recomendadas
TS-04	Seu equipamento não oferece suporte para os métodos de autenticação e criptografia usados pelo ponto de acesso/roteador sem fio selecionado. Para o modo de infraestrutura (mais comum) Altere os métodos de autenticação e criptografia do roteador/ponto de acesso sem fio. Seu equipamento oferece suporte para os seguintes métodos de autenticação e criptografia: • WPA-Pessoal: TKIP / AES • WPA2-Pessoal: TKIP / AES • WPA3-Pessoal: AES • ABERTO: WEP / NENHUM (sem criptografia) • Chave compartilhada: WEP Se o problema não for resolvido, é possível que o nome da rede (SSID) ou as configurações de segurança inseridos estejam incorretos. Verifique se as configurações de rede sem fio estão corretas para a sua rede.
TS-05	O nome da rede (SSID) e a chave de rede (senha) estão incorretos. Verifique os seguintes pontos e tente configurar sua conexão sem fio novamente: • Confirme o nome da rede (SSID) e a chave de rede (senha). • Se sua chave de rede contém letras maiúsculas e minúsculas, verifique se elas foram digitadas corretamente. • Se você não conseguir encontrar o nome da rede (SSID) e as informações de segurança, consulte a documentação fornecida com o seu roteador/ponto de acesso sem fio ou entre em contato com o fabricante do roteador, o administrador do sistema ou o provedor de serviços de Internet. • Se o seu roteador/ponto de acesso sem fio usar criptografia WEP com várias chaves WEP, anote e use apenas a primeira chave WEP.
TS-06	As informações de segurança sem fios (método de autenticação/método de criptografia/chave de rede (senha)) estão incorretas. Verifique os seguintes pontos e tente configurar sua conexão sem fio novamente: • Confirme a chave de rede. Se sua chave de rede contém letras maiúsculas e minúsculas, verifique se elas foram digitadas corretamente. • Certifique-se de que o método de autenticação inserido e o método de autenticação ou criptografia suportado pelo roteador/ponto de acesso sem fio são os mesmos. • Se a chave de rede, método de autenticação e método de criptografia tiverem sido confirmados, reinicie seu ponto de acesso/roteador sem fio e o equipamento. • Se o Modo furtivo do ponto de acesso/roteador sem fio estiver ligado, você pode precisar desativá-lo para se conectar à rede sem fio. Se não conseguir encontrar o nome da rede (SSID) e as informações de segurança, consulte a documentação fornecida com o ponto de acesso/roteador sem fio ou entre em contato com o fabricante do roteador, administrador de sistema ou provedor de Internet.

Código de erro	Problema e soluções recomendadas
TS-07	O equipamento não detecta um ponto de acesso/roteador sem fio com WPS (Wi-Fi Protected Setup) ativado. Verifique os seguintes pontos e tente novamente: • Para verificar se o seu roteador/ponto de acesso sem fio suporta WPS, procure o símbolo WPS exibido no roteador/ponto de acesso. Para obter mais informações, consulte a documentação fornecida com o seu roteador/ponto de acesso sem fio. • Para configurar sua conexão sem fio usando WPS, você precisa configurar seu equipamento e o ponto de acesso/roteador sem fio. Para mais informações, consulte o guia do usuário. • Se você não souber como configurar o seu roteador/ponto de acesso sem fio usando o WPS, consulte a documentação fornecida com o seu roteador/ponto de acesso sem fio ou entre em contato com o fabricante do roteador, o administrador do sistema ou o provedor de serviços de Internet.
TS-08	Dois ou mais roteadores sem fio ou pontos de acesso que foram ativados para WPS foram detectados. Verifique os seguintes pontos e tente novamente: • Certifique-se de que apenas um roteador/ponto de acesso sem fio dentro do alcance tenha o WPS ativado e tente conectar-se novamente. • Tente se conectar novamente depois de alguns minutos para evitar a interferência de outros pontos de acesso/roteador.

Como confirmar as informações de segurança da rede sem fio (SSID/método de autenticação/método de criptografia/chave de rede) do ponto de acesso/roteador da rede local sem fio:

1. As configurações padrão de segurança podem estar em uma etiqueta fixada ao ponto de acesso/roteador de rede local sem fio. Como alternativa, o nome do fabricante ou o número do modelo do ponto de acesso/roteador da rede local sem fio pode ser usado como a configuração padrão de segurança.
2. Consulte a documentação fornecida com o ponto de acesso/roteador de rede local sem fio para obter informações sobre como localizar as configurações de segurança.

- Se o ponto de acesso/roteador da rede local sem fio estiver configurado para não transmitir o SSID, o SSID não será automaticamente detectado. Você terá que inserir manualmente o nome do SSID.
- A chave de rede também pode ser descrita como senha, chave de segurança ou chave de criptografia.

Se você não souber o SSID e as configurações de segurança de rede sem fio do ponto de acesso/roteador de rede local sem fio ou não souber como alterar as configurações, consulte a documentação fornecida com o ponto de acesso/roteador de rede local sem fio ou entre em contato com o fabricante do ponto de acesso/roteador, com o provedor de acesso à Internet ou o administrador da rede.

Informações relacionadas

- Imprimir o relatório da WLAN

Tópicos relacionados:

- Configurar o equipamento para uma rede sem fio usando o método de um botão WPS (Wi-Fi Protected Setup™)
- Configurar o equipamento para uma rede sem fio usando o Método de PIN do WPS (Wi-Fi Protected Setup™)
- Configurar o equipamento para uma rede sem fio usando o aplicativo de configuração do painel de controle do equipamento
- Configurar seu Equipamento para uma rede sem fio quando o SSID não é transmitido
- Configurar o equipamento para uma rede sem fio empresarial

Funções de Rede

- Definir as configurações do servidor proxy usando o Gerenciamento via Web
- Imprimir o relatório de configurações de rede
- Sincronizar o horário com o servidor SNTP utilizando o Gerenciamento via Web
- Ethernet Gigabit (somente rede cabeada)
- Use os recursos de Detecção de rede global
- Reinicializar as configurações de fábrica da rede

Definir as configurações do servidor proxy usando o Gerenciamento via Web

Se sua rede usar um servidor proxy, as seguintes informações do servidor proxy deverão ser configuradas usando o Gerenciamento via Web:

- Endereço do servidor proxy
- Número da porta
- Nome de usuário
- Senha

1. Inicie o Gerenciamento Via Web. ➤➤ Acessar o Gerenciamento via Web
2. Clique em **Rede** > **Rede** > **Protocolo** na barra de navegação à esquerda.

Se a barra de navegação à esquerda não estiver visível, inicie a navegação a partir de ≡.

3. Confirme se a caixa de seleção **Proxy** está selecionada e clique em **Enviar**.
4. No campo **Proxy**, clique em **Config. avançadas**.
5. Insira as informações do servidor proxy.
6. Clique em **Enviar**.

Informações relacionadas

- Funções de Rede

Tópicos relacionados:

- Definir as configurações do servidor proxy usando o painel de controle do equipamento Brother
- Acessar o Gerenciamento via Web

Imprimir o relatório de configurações de rede

O relatório de configurações de rede mostra a configuração da rede, incluindo as opções do servidor de impressão em rede.

- O nome do nó aparece no Relatório de configuração de rede. O nome do nó padrão é “BRN123456abcdef” para uma rede cabeada ou “BRW123456abcdef” para uma rede sem fio (onde “123456abcdef” é o endereço MAC / endereço Ethernet de seu equipamento.)
- Se o endereço IP no relatório de configurações de rede mostrar 0.0.0.0, aguarde um minuto e tente imprimi-lo novamente.
- Você pode encontrar no relatório as configurações do equipamento, como endereço IP, máscara de sub-rede, nome do nó e endereço MAC. Exemplo:
  - Endereço IP: 192.168.0.5
  - Máscara de sub-rede: 255.255.255.0
  - Nome do nó: BRN000ca0000499
  - Endereço MAC: 00-0c-a0-00-04-99

1. Pressione [Configs.] > [Tds. configs.] > [Impr.relat] > [Configuração de rede].
2. Pressione [Sim].

   O equipamento imprime o Relatório de configuração de rede.
3. Pressione .

Informações relacionadas

- Funções de Rede

Tópicos relacionados:

- Acessar o Gerenciamento via Web

Sincronizar o horário com o servidor SNTP utilizando o Gerenciamento via Web

O protocolo SNTP (Simple Network Time Protocol - Protocolo de Tempo de Rede Simples) é utilizado para sincronizar o horário usado pelo equipamento para autenticação com o servidor de horário SNTP. Você pode sincronizar o horário do equipamento de forma automática ou manual com UTC (Coordinated Universal Time - Tempo Universal Coordenado) fornecido pelo servidor de horário SNTP.

- Configurar data e hora usando o Gerenciamento via Web
- Configurar o protocolo SNTP usando o Gerenciamento via Web

Configurar data e hora usando o Gerenciamento via Web

Configure a data e a hora para sincronizar o horário utilizado pelo equipamento com o servidor de horário SNTP.

Este recurso não está disponível em alguns países.

1. Inicie o Gerenciamento Via Web. ➤➤ Acessar o Gerenciamento via Web
2. Clique em **Administrador** > **Data e hora** na barra de navegação à esquerda.

Se a barra de navegação à esquerda não estiver visível, inicie a navegação a partir de ≡.

3. Verifique as configurações de **Fuso horário**.

Selecione a diferença de horário entre sua localização e o UTC na lista suspensa **Fuso horário**. Por exemplo, o fuso horário do Leste dos EUA e do Canadá é UTC-05:00.

4. Clique em **Enviar**.

Informações relacionadas

- Sincronizar o horário com o servidor SNTP utilizando o Gerenciamento via Web

Tópicos relacionados:

- Acessar o Gerenciamento via Web

Configurar o protocolo SNTP usando o Gerenciamento via Web

Configure o protocolo SNTP para sincronizar o horário usado pelo equipamento para autenticação com o horário do servidor de horário SNTP.

1. Inicie o Gerenciamento Via Web. ➤➤ Acessar o Gerenciamento via Web
2. Clique em **Rede** > **Rede** > **Protocolo** na barra de navegação à esquerda.

Se a barra de navegação à esquerda não estiver visível, inicie a navegação a partir de ≡.

3. Marque a caixa de seleção **SNTP** para ativar as configurações.
4. Clique em **Enviar**.
5. Reinicie o equipamento Brother para ativar a configuração.
6. Ao lado da caixa de seleção SNTP, clique em **Config. avançadas**.
7. Defina as configurações.

Opção	Descrição
Estado	Exibe se o protocolo de SNTP está habilitado ou desabilitado.
Status de sincronização	Confirme o estado de sincronização mais recente.
Método do servidor SNTP	Selecione **AUTO** ou **ESTÁTICO**. • **AUTO** Se existir um servidor DHCP em sua rede, o servidor SNTP obterá automaticamente o endereço daquele servidor. • **ESTÁTICO** Digite o endereço que você deseja usar.
Endereço do servidor SNTP primário **Endereço do servidor SNTP secundário**	Digite o endereço do servidor (até 64 caracteres). O endereço do servidor SNTP secundário é usado como uma reserva para o endereço do servidor SNTP primário. Se o servidor primário estiver indisponível, o equipamento entrará em contato com o servidor SNTP secundário.
Porta do servidor SNTP primário **Porta do servidor SNTP secundário**	Digite o número da porta (de 1 a 65535). A porta do servidor SNTP secundário é usada como uma reserva para a porta do servidor SNTP primário. Se a porta primária estiver indisponível, o equipamento entrará em contato com a porta SNTP secundária.
Intervalo de sincronização	Digite o número de horas a ser utilizado entre as tentativas de sincronização do servidor (de 1 a 168 horas).

8. Clique em **Enviar**.

Informações relacionadas

- Sincronizar o horário com o servidor SNTP utilizando o Gerenciamento via Web

Tópicos relacionados:

- Acessar o Gerenciamento via Web

Ethernet Gigabit (somente rede cabeada)

Seu equipamento suporta Gigabit Ethernet 1000BASE-T. Para se conectar a uma rede Gigabit Ethernet 1000BASE-T, você precisa definir o modo de conexão Ethernet do equipamento como Automático usando o painel de controle do equipamento ou o Gerenciamento via Web (navegador da Web).

Use um cabo de rede de categoria 5e (ou superior). O equipamento pode negociar automaticamente a velocidade de rede mais alta suportada. Por exemplo, para atingir velocidades de rede 1000BASE-T, toda a infraestrutura de conexão, incluindo comutadores e cabos de rede, também deve suportar velocidades 1000BASE-T. Caso contrário, o equipamento se comunicará em 10BASE-T ou 100BASE-TX.

Informações relacionadas

- Funções de Rede

Use os recursos de Detecção de rede global

Ao usar o equipamento em uma rede privada, use o recurso de Detecção de rede global para evitar o risco de ataques inesperados da rede global.

- Habilitar a detecção global de endereço IP
- Bloqueio de Comunicações da Rede Global

Habilitar a detecção global de endereço IP

Use esse recurso para verificar o endereço IP da seu equipamento. Quando seu equipamento for atribuído a um endereço IP global, será exibido um alerta no equipamento.

1. Pressione [Configs.] > [Tds. configs.] > [Rede] > [Dtct. GlobalNW] > [Permitir detecção] > [Lig].
2. Pressione .

Informações relacionadas

- Use os recursos de Detecção de rede global

Bloqueio de Comunicações da Rede Global

Quando se habilita esse recurso, ele limita o recebimento de trabalhos de dispositivos com endereços IP globais.

1. Pressione [Configs.] > [Tds. configs.] > [Rede] > [Dtct. GlobalNW] > [Rejeitar acesso] > [Lig].
2. Pressione .

Informações relacionadas

- Use os recursos de Detecção de rede global

Reinicializar as configurações de fábrica da rede

Use o painel de controle do seu equipamento para restaurar as configurações de rede do equipamento para as configurações padrão de fábrica. Isso restaura todas as informações, exceto a senha do administrador.

Você também pode restaurar o servidor de impressão para as configurações de fábrica usando o Gerenciamento via Web.

1. Pressione [Configs.] > [Tds. configs.] > [Rede] > [Reiniciar rede].
2. [Reinic. OK?] será exibido. Pressione [Sim] por dois segundos para confirmar.

   O equipamento será reiniciado.

Informações relacionadas

- Funções de Rede

Tópicos relacionados:

- Redefinir Funções

Ferramentas de gerenciamento da Brother

Use uma das ferramentas de gerenciamento da Brother para definir as configurações de rede do seu equipamento Brother.

Visite a página do seu modelo **Downloads** no site support.brother.com/downloads para fazer download das ferramentas.

Informações relacionadas

- Rede

Segurança

Seu equipamento é compatível com os recursos de segurança listados abaixo. Para obter mais informações sobre cada recurso de segurança, consulte o *Guia de Recursos de Segurança* do seu modelo em support.brother.com/g/s/id/htmldoc/common/sfg/bpr/index.html.

- Segurança de rede > Configurar certificados para a segurança do dispositivo
- Segurança de rede > Usar SSL/TLS
- Segurança de rede > Usar SNMPv3
- Segurança de rede > Usar IPsec
- Segurança de rede > Usar a autenticação IEEE 802.1x em sua rede
- Autenticação do Usuário > Usar Autenticação Active Directory
- Autenticação do Usuário > Usar a Autenticação LDAP
- Autenticação do Usuário > Usar o Secure Function Lock 3.0 (Bloqueio Seguro de Função 3.0)
- Envie ou receba e-mails com segurança
- Armazenamento do registro de impressão na rede

Móvel/Web Connect

- Brother Web Connect (Brother conectada à Web)
- AirPrint
- Mopria™ Print Service
- Brother Mobile Connect

Brother Web Connect (Brother conectada à Web)

- Visão geral do Brother Web Connect
- Serviços online usados com o Brother Web Connect
- Configurar o Brother Web Connect
- Faça download e imprima documentos usando o Brother Web Connect

Visão geral do Brother Web Connect

Alguns sites oferecem serviços que permitem que os usuários transfiram e visualizem imagens e arquivos nos próprios sites. O equipamento Brother pode fazer download e imprimir imagens que já tenham sido transferidas para esses serviços.

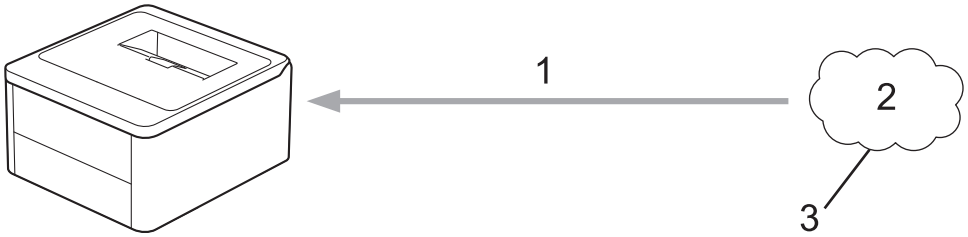

1. Impressão
2. Fotos, imagens, documentos e outros arquivos
3. Serviço da Web

Para usar o Brother Web Connect, seu equipamento Brother deve estar conectado a uma rede com acesso à Internet por meio de uma conexão cabeada ou sem fio.

Em configurações de rede que usem um servidor proxy, o equipamento também deverá estar configurado para usar um servidor proxy. Se você não tem certeza da sua configuração de rede, verifique com o administrador da rede.

Um servidor proxy é um computador que serve como um intermediário entre computadores sem uma conexão direta com a Internet e a Internet.

Informações relacionadas

- Brother Web Connect (Brother conectada à Web)
  - Definir as configurações do servidor proxy usando o painel de controle do equipamento Brother

Definir as configurações do servidor proxy usando o painel de controle do equipamento Brother

Se sua rede usar um servidor proxy, as seguintes informações do servidor proxy deverão ser configuradas no equipamento:

- Endereço do servidor proxy
- Número da porta
- Nome de usuário
- Senha

1. Pressione [Configs.] > [Tds. configs.] > [Rede] > [Configs. de conex. Web] > [Config. de Proxy] > [Conexão Proxy] > [Lig].
2. Pressione a informação do servidor proxy e depois insira a opção que você deseja configurar.
3. Pressione [OK].
4. Pressione .

Informações relacionadas

- Visão geral do Brother Web Connect

Tópicos relacionados:

- Definir as configurações do servidor proxy usando o Gerenciamento via Web

Serviços online usados com o Brother Web Connect

Usar o Brother Web Connect para acessar serviços a partir do seu equipamento Brother.

Para usar o Brother Web Connect, você deve ter uma conta no serviço on-line que deseja usar.

- Google Drive™
- Evernote®
- Dropbox
- OneDrive
- Box
- OneNote
- SharePoint Online

Para obter mais informações sobre qualquer um desses serviços, consulte o site do respectivo serviço.

A tabela a seguir descreve quais tipos de arquivos podem ser usados com cada recurso Brother Web Connect:

Serviços acessíveis	Google Drive™ Evernote® Dropbox OneDrive Box OneNote SharePoint Online
Baixe e imprima imagens [1]	JPEG PDF DOCX XLSX PPTX

[1] Formatos DOC/XLS/PPT também estão disponíveis para download e impressão de imagens.

(Para Hong Kong, Taiwan e Coreia)

O Brother Web Connect suporta apenas nomes de arquivos escritos em inglês. Arquivos nomeados no idioma local não serão carregados.

Informações relacionadas

- Brother Web Connect (Brother conectada à Web)

Configurar o Brother Web Connect

- Visão geral da configuração do Brother Web Connect
- Solicitar acesso ao Brother Web Connect
- Registre uma conta no equipamento Brother para utilizar o Brother Web Connect

Visão geral da configuração do Brother Web Connect

Defina as configurações do Brother Web Connect seguindo este procedimento:

Passo 1: Crie uma conta no serviço que você deseja usar.

Usando um computador, acesse o site do serviço e crie uma conta. (Se você já possui uma conta, não há necessidade de criar uma conta adicional.)

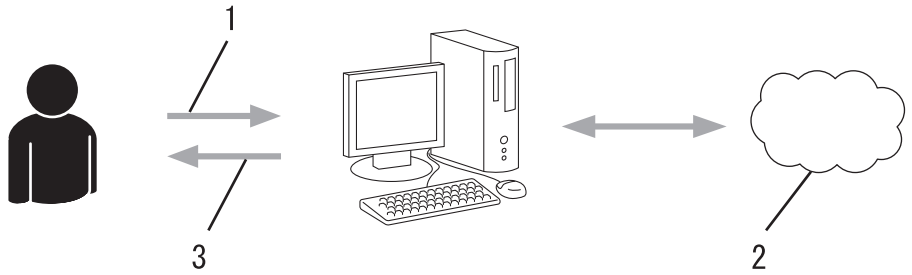

1. Registro do usuário
2. Serviço da Web
3. Obter conta

Passo 2: solicite acesso ao Brother Web Connect.

Inicie o acesso ao Brother Web Connect usando um computador e obtenha uma ID temporária.

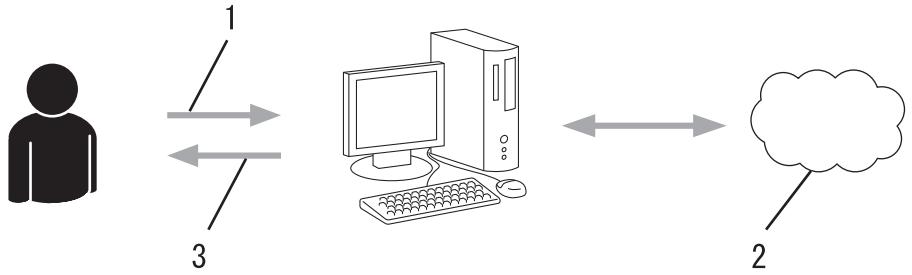

1. Inserir informações da conta
2. Página de solicitação de acesso ao Brother Web Connect
3. Obter ID temporária

Passo 3: Registre as informações de sua conta no equipamento, para que você possa acessar o serviço desejado.

Insira a ID temporária para habilitar o serviço no seu equipamento. Especifique o nome de conta como deseja que ele seja exibido no equipamento e insira um PIN se desejar usar um.

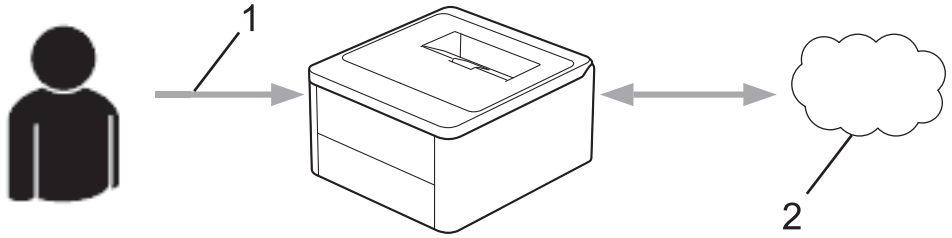

1. Inserir ID temporária
2. Serviço da Web

Seu equipamento Brother já pode usar o serviço.

Informações relacionadas

- Configurar o Brother Web Connect

Solicitar acesso ao Brother Web Connect

Para usar o Brother Web Connect para acessar serviços on-line, você deve primeiro se inscrever para obter acesso ao Brother Web Connect usando um computador no qual o software Brother esteja instalado.

1. Acesse o site do aplicativo Brother Web Connect:

Opção	Descrição
Windows	Acesse (**Brother Utilities**), clique na lista suspensa e selecione o nome do seu modelo (se ainda não estiver selecionado). Clique em **Faça mais**, na barra de navegação esquerda e, em seguida, em **Brother Web Connect**. Você também pode acessar o site diretamente pelo endereço: Tipo bwc.brother.com na barra de endereço do seu navegador da Web.
Mac	Tipo bwc.brother.com na barra de endereço do seu navegador da Web.

A página Brother Web Connect é inicializada.

2. Selecione o serviço que deseja utilizar.
3. Siga as instruções na tela e inscreva-se para acesso.

Ao usar o SharePoint Online, siga as instruções na tela para registrar uma biblioteca de documentos.

Quando terminar, sua ID temporária será exibida na tela.

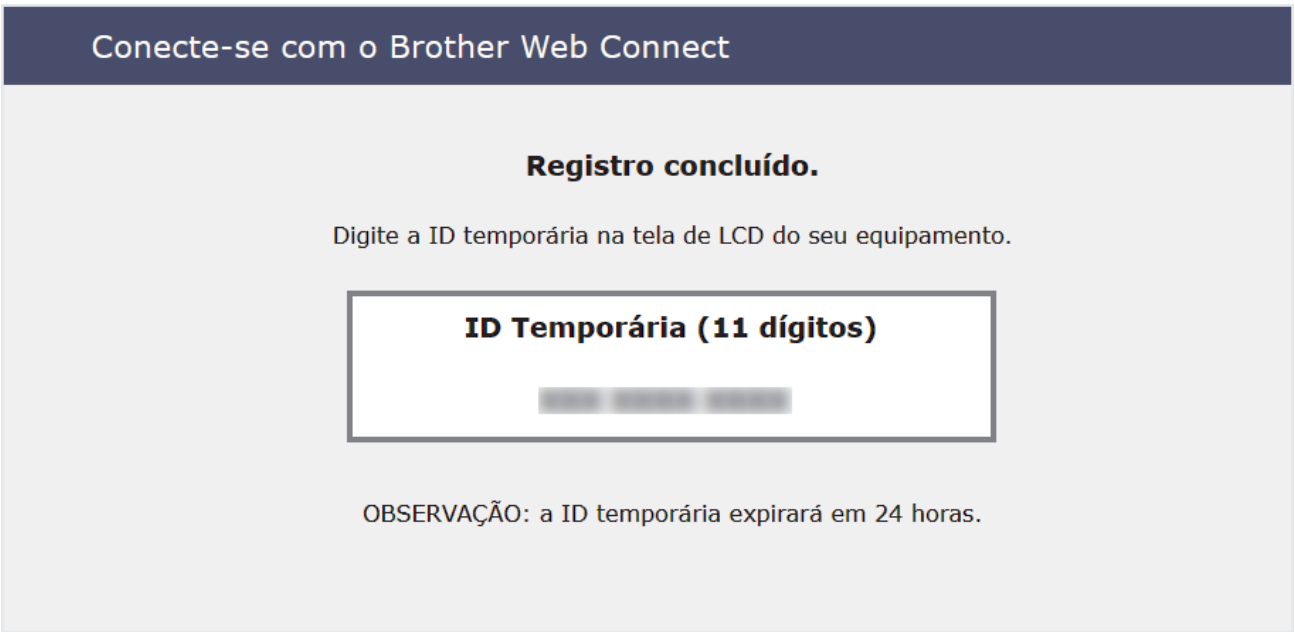

4. Anote essa ID temporária, pois ela será necessária para o registro de contas no equipamento. A ID temporária é válida por 24 horas.
5. Feche o navegador da web.

Agora que já possui uma ID para acessar o Brother Web Connect, você precisa registrar essa ID no seu equipamento e depois usar o equipamento para acessar o serviço da Web desejado.

Informações relacionadas

- Configurar o Brother Web Connect

Tópicos relacionados:

- Registre uma conta no equipamento Brother para utilizar o Brother Web Connect

Registre uma conta no equipamento Brother para utilizar o Brother Web Connect

Insira as informações da sua conta do Brother Web Connect e configure o equipamento para utilizá-lo para acessar o serviço desejado.

- Você precisa solicitar o acesso ao Brother Web Connect para poder registrar uma conta em seu equipamento.
- Antes de registrar uma conta, confirme se a data e a hora definidas no equipamento estão corretas.

1. Pressione [Funções] > [Web].

   - Se informações sobre a conexão com a Internet forem exibidas no LCD do equipamento, leia as informações e pressione [OK]. Se quiser exibir novamente essas informações, pressione [Sim].
   - Atualizações ou avisos sobre recursos do Brother Web Connect serão exibidos ocasionalmente no LCD. Leia as informações e pressione [OK].

2. Se informações sobre o contrato de licença forem exibidas, selecione as opções desejadas e siga as instruções na tela.
3. Pressione ▲ ou ▼ para exibir o serviço que você deseja registrar.
4. Pressione o nome do serviço.
5. Se informações sobre o Brother Web Connect forem exibidas, pressione [OK].
6. Pressione [Registrar/Excluir].
7. Pressione [Registrar conta].

   O equipamento pede que você insira a identificação temporária que você recebeu quando solicitou o acesso ao Brother Web Connect.
8. Pressione [OK].
9. Digite a ID temporária usando o LCD.
10. Pressione [OK].

    Será exibida uma mensagem de erro na tela LCD se as informações inseridas não coincidirem com a ID temporária que recebeu quando solicitou o acesso ou se a ID temporária estiver expirada. Insira a ID temporária corretamente ou solicite novamente o acesso para receber uma nova ID temporária.

    O equipamento solicitará que você insira o nome de conta que deseja exibir na tela LCD.
11. Pressione [OK].
12. Insira o nome usando o LCD.
13. Pressione [OK].
14. Siga uma destas opções:
    - Para definir um PIN para a conta, pressione [Sim]. (Um PIN evita o acesso não autorizado à conta.) Insira um número de quatro dígitos e pressione [OK].
    - Se não quiser definir um PIN, pressione [Não].
15. Quando as informações que você inseriu sobre a conta forem exibidas, confirme se elas estão corretas.
16. Pressione [Sim] para registrar suas informações conforme foram inseridas.
17. Pressione [OK].
18. Pressione .

O registro está concluído e seu equipamento pode acessar o serviço.

Informações relacionadas

- Configurar o Brother Web Connect

Tópicos relacionados:

- Como inserir texto em seu equipamento
- Solicitar acesso ao Brother Web Connect

Faça download e imprima documentos usando o Brother Web Connect

Você pode fazer download de documentos transferidos para sua conta diretamente no equipamento e imprimi-los. Também é possível fazer download de documentos transferidos e compartilhados por outras pessoas em suas respectivas contas para o equipamento, e imprimi-los, desde que você tenha privilégios de visualização desses documentos.

1. Pressione [Funções] > [Web].

- Se informações sobre a conexão com a Internet forem exibidas no LCD do equipamento, leia as informações e pressione [OK]. Se quiser exibir novamente essas informações, pressione [Sim].
- Atualizações ou avisos sobre recursos do Brother Web Connect serão exibidos ocasionalmente no LCD. Leia as informações e pressione [OK].

2. Pressione ▲ ou ▼ para exibir o serviço que hospeda o documento do qual deseja fazer o download e imprimir. Pressione o nome do serviço.
3. Para fazer login no serviço, pressione ▲ ou ▼ para exibir o nome de sua conta e, em seguida, pressione-o. Se a tela de entrada do PIN for exibida, insira o PIN com quatro dígitos e pressione [OK].
4. Pressione ▲ ou ▼ para exibir a pasta desejada e depois pressione-a. Alguns serviços não exigem que os documentos estejam salvos em pastas. Para documentos não salvos em pastas, clique em [Ver Arqs não Class] para selecionar os documentos. Não é possível fazer download de documentos de outros usuários se eles não estiverem salvos em uma pasta.
5. Selecione os documentos que serão impressos e pressione [OK].
6. Ao concluir, pressione [OK].
7. Siga as instruções na tela para completar essa operação.

Informações relacionadas

- Brother Web Connect (Brother conectada à Web)

Tópicos relacionados:

- Como inserir texto em seu equipamento

AirPrint

- Visão geral do AirPrint
- Antes de usar o AirPrint (macOS)
- Imprimir usando o AirPrint

Visão geral do AirPrint

O AirPrint é uma solução de impressão para sistemas operacionais Apple que permite imprimir fotos, e-mails, páginas da web e documentos a partir de seu iPad, iPhone, iPod touch e computador Mac por meio de uma rede sem fio, sem precisar instalar um driver.

Para obter mais informações, acesse o site da Apple.

O uso do símbolo Funciona com Apple significa que um acessório foi desenvolvido para funcionar especificamente com a tecnologia identificada no símbolo e foi certificado pelo desenvolvedor para atender aos padrões de desempenho da Apple.

Informações relacionadas

- AirPrint

Antes de usar o AirPrint (macOS)

Antes de imprimir usando o macOS, adicione o equipamento à lista de impressoras no seu computador Mac.

1. Selecione **Ajustes do Sistema** no menu Apple.
2. Selecione **Impressoras e Scanners**.
3. Clique em **Adicionar Impressora, Scanner ou Fax…**.
   A tela **Adicionar Impressora** é exibida.
4. Selecione seu equipamento e depois selecione o nome de seu modelo no menu pop-up **Usar**.
5. Clique em **Adicionar**.

Informações relacionadas

- AirPrint

Imprimir usando o AirPrint

- Imprimir a partir de um iPad, iPhone ou iPod touch
- Imprimir usando o AirPrint (macOS)

Imprimir a partir de um iPad, iPhone ou iPod touch

O procedimento usado para impressão pode variar dependendo do aplicativo. O exemplo abaixo utiliza o Safari.

1. Certifique-se de que seu equipamento esteja ligado.
2. Carregue o papel na bandeja de papel e altere as configurações da bandeja de papel do seu equipamento.
3. Utilize o Safari para abrir a página que você deseja imprimir.
4. Toque em ou em .
5. Toque em **Imprimir**.
6. Certifique-se de que seu equipamento esteja selecionado.
7. Se outro equipamento (ou nenhum equipamento) estiver selecionado, toque em **Impressora**.

   Uma lista dos equipamentos disponíveis é exibida.
8. Toque no nome de seu equipamento na lista.
9. Selecione as opções desejadas, como o número de páginas a imprimir e impressão frente e verso (se suportada pelo seu equipamento).
10. Toque em **Imprimir**.

Informações relacionadas

- Imprimir usando o AirPrint

Imprimir usando o AirPrint (macOS)

O procedimento usado para impressão pode variar dependendo do aplicativo. O exemplo abaixo utiliza o Safari. Antes de imprimir, confirme se seu equipamento aparece na lista de impressoras em seu computador Mac.

1. Certifique-se de que seu equipamento esteja ligado.
2. Carregue o papel na bandeja de papel e altere as configurações da bandeja de papel do seu equipamento.
3. No seu computador Mac, use o Safari para abrir a página que você deseja imprimir.
4. Clique no menu **Arquivo** e então selecione **Imprimir**.
5. Certifique-se de que seu equipamento esteja selecionado. Se outro equipamento (ou nenhum equipamento) estiver selecionado, clique no menu pop-up **Impressora** e selecione seu equipamento.
6. Selecione as opções desejadas, como o número de páginas a imprimir e impressão frente e verso (se aceita pelo seu equipamento).
7. Clique em **Imprimir**.

Informações relacionadas

- Imprimir usando o AirPrint

Tópicos relacionados:

- Antes de usar o AirPrint (macOS)

Mopria™ Print Service

O Mopria™ Print Service é um recurso de impressão em dispositivos móveis Android™ desenvolvido pela Mopria Alliance™. Com esse serviço, você pode se conectar à mesma rede de seu equipamento e imprimir sem precisar de nenhuma outra configuração.

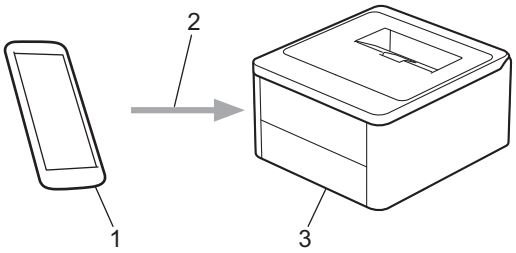

1. Dispositivos móveis Android™
2. Conexão Wi-Fi®
3. Seu equipamento

Faça download do Mopria™ Print Service na Google Play™ e instale-o no seu dispositivo Android™. Antes de utilizar este recurso Mopria™, certifique-se de ativá-lo em seu dispositivo móvel.

Para saber mais sobre o serviço de impressão Mopria™ Print Service, visite https://www.mopria.org.

Informações relacionadas

- Móvel/Web Connect

Brother Mobile Connect

Use o Brother Mobile Connect para imprimir a partir do seu dispositivo móvel.

- Para dispositivos Android™:

  O Brother Mobile Connect permite que você use os recursos do seu equipamento Brother diretamente do seu dispositivo Android™.

  Faça download do Brother Mobile Connect no Google Play™ e depois instale-o.
- Para todos os dispositivos iOS ou iPadOS compatíveis, incluindo iPhone, iPad e iPod touch:

  O Brother Mobile Connect permite que você use os recursos do seu equipamento Brother diretamente do seu dispositivo iOS ou iPadOS.

  Acesse a App Store para fazer download e instalar o Brother Mobile Connect.

Informações relacionadas

- Móvel/Web Connect

Tópicos relacionados:

- Acesse o Brother iPrint&Scan (Windows/Mac)

Solução de problemas

Para ver as perguntas frequentes e dicas de solução de problemas mais recentes, visite support.brother.com/faqs.

Manutenção de rotina

- Trocar Suprimentos
- Limpar o equipamento
- Corrigir a impressão colorida
- Verificar a vida útil restante
- Monitore o status do equipamento usando o Brother iPrint&Scan (Windows/Mac)
- Verificar informações do equipamento
- Atualizar o firmware do equipamento
- Redefinir Funções
- Embalar e despachar o equipamento

Trocar Suprimentos

Os suprimentos devem ser substituídos quando o equipamento indicar o final de sua vida útil.

O cartucho de toner e a unidade de cilindro são dois suprimentos diferentes. Os dois devem ser instalados como um conjunto. O número de pedido dos suprimentos pode variar de acordo com o país.

IMPORTANTE

Para evitar problemas com a qualidade da impressão, NÃO toque nas partes sombreadas nas ilustrações.

Cartucho de toner

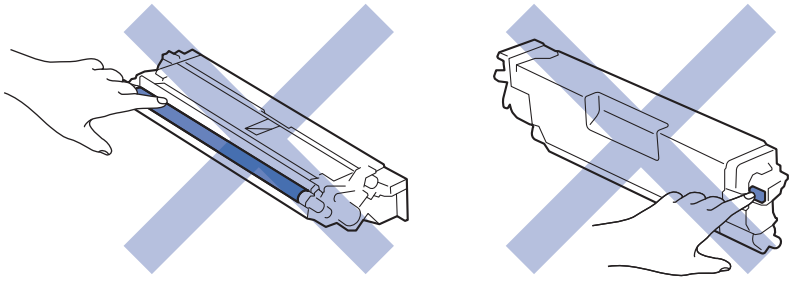

Unidade de cilindro

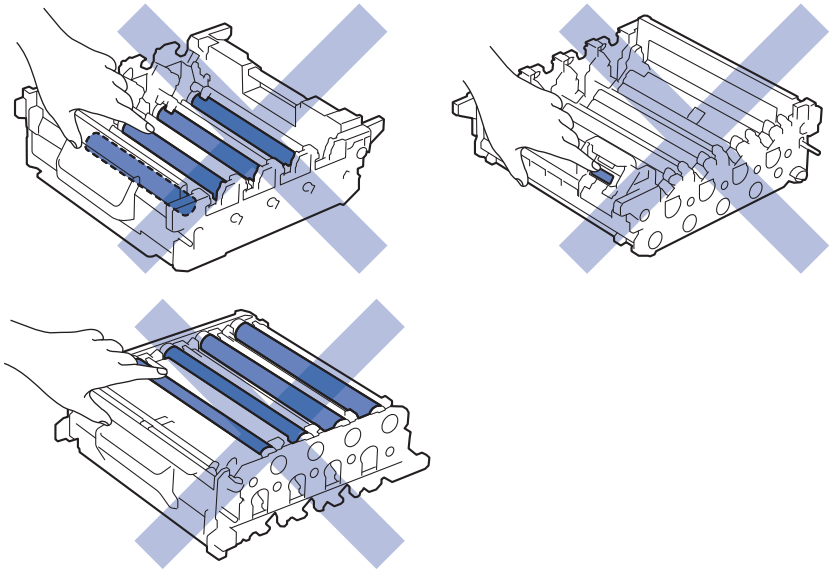

Unidade de correia

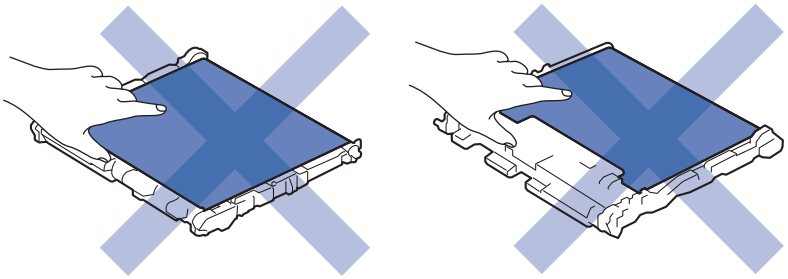

Caixa para resíduos de toner

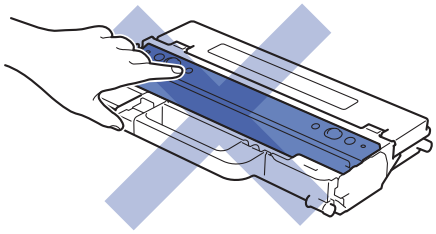

Kit de alimentação de papel da bandeja (MU)

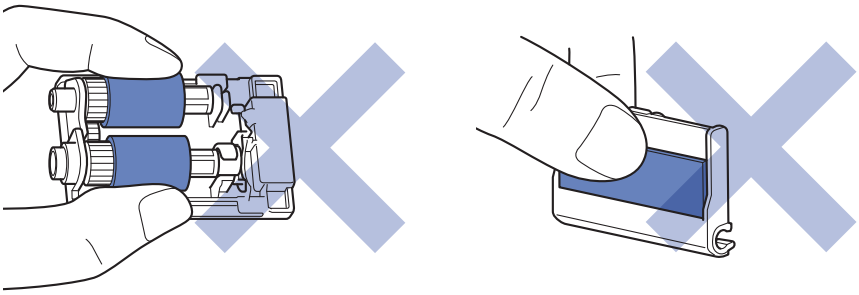

OBSERVAÇÃO

- Não deixe de fechar bem o saco com os suprimentos usados, para que o pó do toner não vaze do cartucho.
- Brother está empenhada em minimizar o impacto ambiental devido ao desperdício. Para obter mais informações sobre as opções de reciclagem, visite:

  No Brasil: http://brother.com.br/
- Recomendamos que os suprimentos novos e usados sejam embrulhados em papel para evitar que o conteúdo vaze ou se espalhe acidentalmente.
- Usar papéis que não são equivalentes diretos das mídias de impressão recomendadas pode reduzir a vida útil dos suprimentos e peças do equipamento.
- A vida útil prevista para cada um dos cartuchos de toner se baseia na ISO/IEC 19798. A frequência de substituição varia de acordo com o volume de impressão, a porcentagem de cobertura das páginas, os tipos de mídia usados e o tempo em que o equipamento permanece ligado e desligado.
- A frequência de substituição dos suprimentos, com exceção dos cartuchos de toner, varia de acordo com o volume de impressão, os tipos de mídia usados e o tempo em que o equipamento permanece ligado e desligado.
- Manuseie cuidadosamente o cartucho de toner. Se o toner cair nas suas mãos ou roupa, limpe imediatamente com um pano ou lave com água fria.

- NÃO vire a caixa para resíduos de toner de cabeça para baixo, pois isso pode fazer com que o toner derrame.
- NÃO toque nas superfícies do chip de circuito integrado do cartucho de toner e na unidade de cilindro. Contaminações e danos podem interferir na detecção das unidades.

Informações relacionadas

- Manutenção de rotina
  - Reinstalar o cartucho de toner
  - Reinstalar a unidade de cilindro
  - Substituir a unidade de correia

- Substituir a caixa para resíduos de toner
- Substitua a unidade fusora
- Substitua o kit de alimentação de papel da bandeja (MU)

Reinstalar o cartucho de toner

Antes de iniciar o procedimento de troca ➤➤ *Informações relacionadas*: *Trocar Suprimentos*

1. Verifique se o equipamento está ligado.
2. Pressione o botão de liberação da tampa frontal e abra-a.

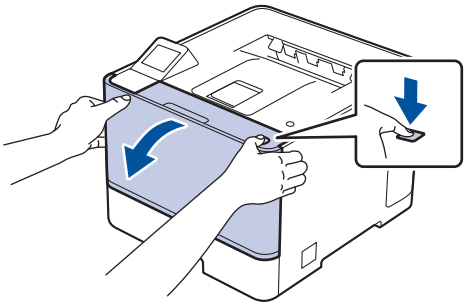

3. Segure a alça verde da unidade de cilindro. Puxe a unidade de cilindro do equipamento até ela parar.

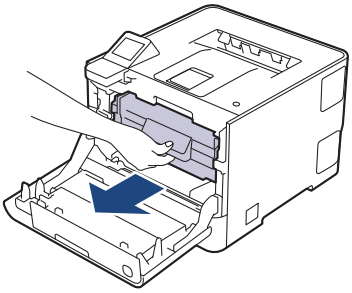

IMPORTANTE

Recomendamos que o conjunto de unidade de cilindro e cartucho de toner seja colocado em uma superfície limpa e plana, sobre um pedaço de papel descartável, por precaução caso você derrame ou espalhe o pó do toner acidentalmente.

4. Segure a alça do cartucho de toner e puxe o cartucho de toner para cima e para fora da unidade de cilindro. Repita esta etapa para todos os cartuchos de toner.

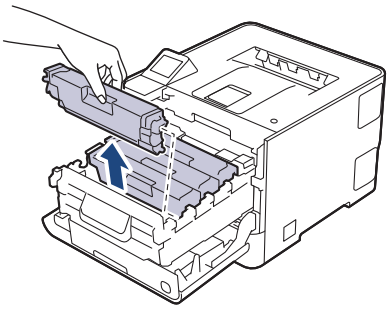

5. Limpe o fio corona dentro da unidade de cilindro, deslizando gentilmente a aba verde da esquerda para a direita e da direita para a esquerda por várias vezes. Repita esta etapa para todos os fios corona.

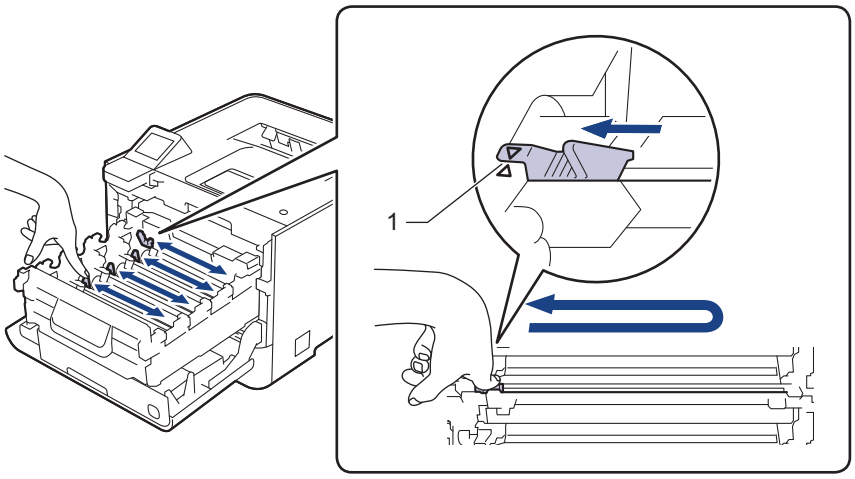

Para evitar problemas de qualidade de impressão, trave a aba verde na posição inicial (1), alinhada à esquerda com o lado esquerdo do cilindro.

6. Desembale o novo cartucho de toner.
7. Remova os materiais de proteção.

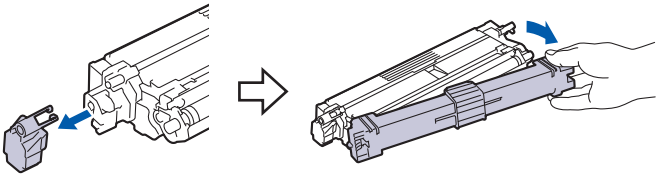

8. Insira o cartucho de toner na unidade de cilindro. Certifique-se de que a cor do cartucho de toner corresponde à da etiqueta de cor na unidade de cilindro. Repita esta etapa para todos os cartuchos de toner.

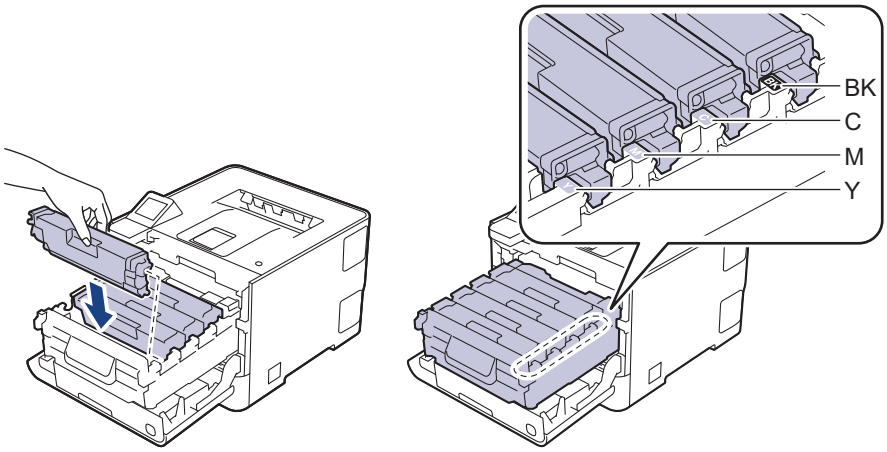

- BK: Preto
- C: Ciano
- M: Magenta
- Y: Amarelo

Certifique-se de colocar o cartucho de toner corretamente ou ele poderá se separar da unidade de cilindro.

9. Usando a alça verde, empurre a unidade de cilindro de volta no equipamento até ela travar.

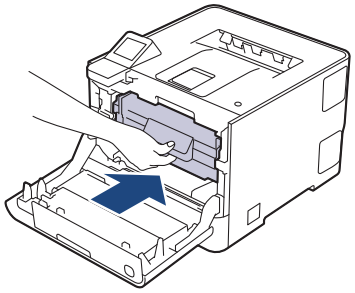

10. Feche a tampa frontal do equipamento.

- Após substituir um cartucho de toner, NÃO desligue o equipamento ou abra a tampa frontal até o visor do equipamento retornar ao Modo pronto.
- O cartucho de toner que vem com seu equipamento Brother é um cartucho de toner inicial.
- Recomendamos manter um cartucho de toner novo pronto para uso quando a advertência Pouco Toner for exibida.
- NÃO desembale o novo cartucho de toner enquanto não estiver pronto para instalá-lo.
- Se um cartucho de toner for deixado fora da embalagem por muito tempo, a vida útil do toner será reduzida.
- Recomendamos o uso de materiais Brother originais para garantir um desempenho e uma qualidade estável de impressão. Embora nem todos os suprimentos não originais possam causar problemas de qualidade, é possível que alguns afetem negativamente a qualidade de impressão ou causem mau funcionamento do equipamento. A Brother pode cobrar pelo reparo do seu equipamento se for comprovado que suprimentos não originais causaram o dano, mesmo que o equipamento ainda esteja coberto pela garantia.

Informações relacionadas

- Trocar Suprimentos

Reinstalar a unidade de cilindro

Antes de iniciar o procedimento de troca ➤➤ *Informações relacionadas*: *Trocar Suprimentos*

1. Verifique se o equipamento está ligado.
2. Pressione o botão de liberação da tampa frontal e abra-a.

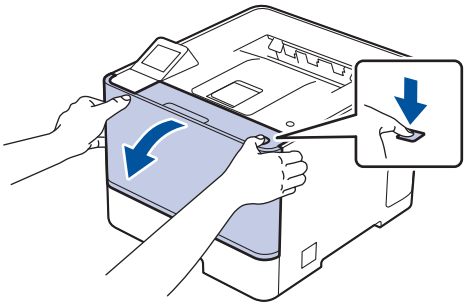

3. Segure a alça verde da unidade de cilindro. Puxe a unidade de cilindro do equipamento até ela parar.

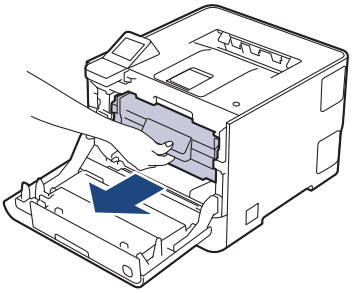

IMPORTANTE

Recomendamos que o conjunto de unidade de cilindro e cartucho de toner seja colocado em uma superfície limpa e plana, sobre um pedaço de papel descartável, por precaução caso você derrame ou espalhe o pó do toner acidentalmente.

4. Segurando as alças verdes da unidade de cilindro, levante a parte frontal da unidade de cilindro e remova-a do equipamento.

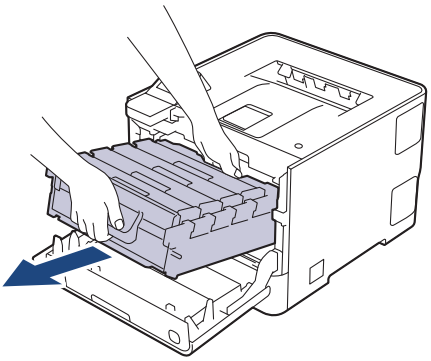

IMPORTANTE

Segure as alças da unidade de cilindro ao transportá-la. NÃO toque nas laterais da unidade de cilindro.

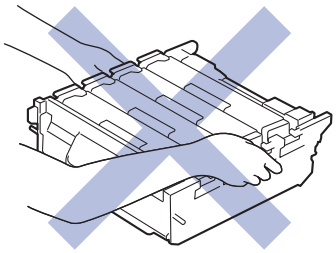

5. Desembale a nova unidade de cilindro.
6. Remova a fita azul da parte traseira da unidade de cilindro e, em seguida, retire a tampa protetora.

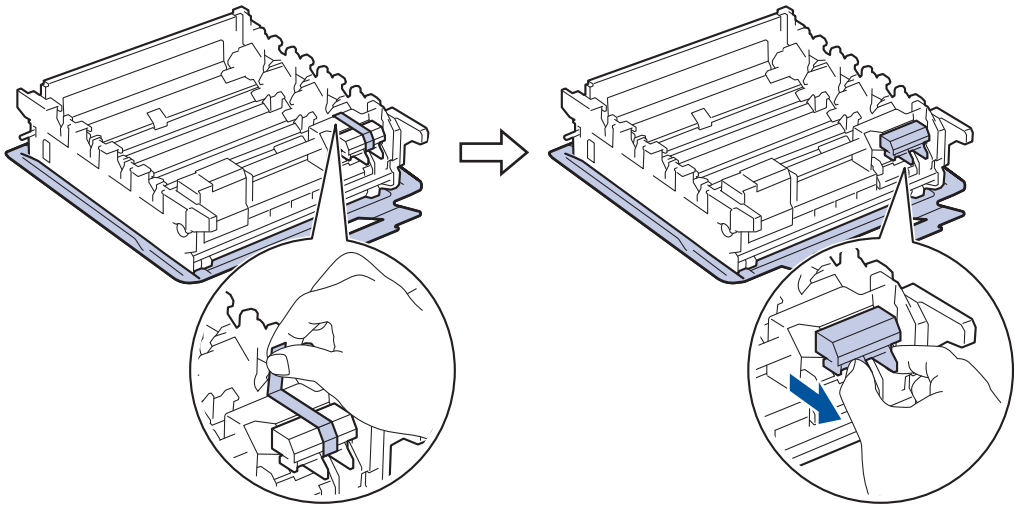

7. Remova a tampa protetora localizada na parte inferior da unidade de cilindro.

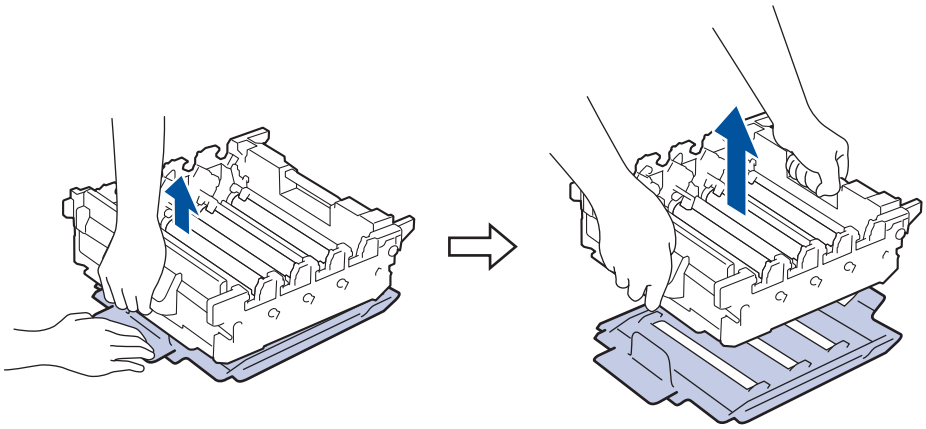

8. Segure a alça do cartucho de toner e puxe o cartucho de toner para cima e para fora da unidade de cilindro. Repita esta etapa para todos os cartuchos de toner.

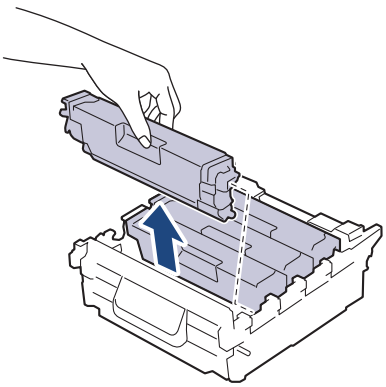

9. Insira novamente o cartucho de toner na nova unidade de cilindro. Certifique-se de que a cor do cartucho de toner corresponde à da etiqueta de cor na unidade de cilindro. Repita esta etapa para todos os cartuchos de toner.

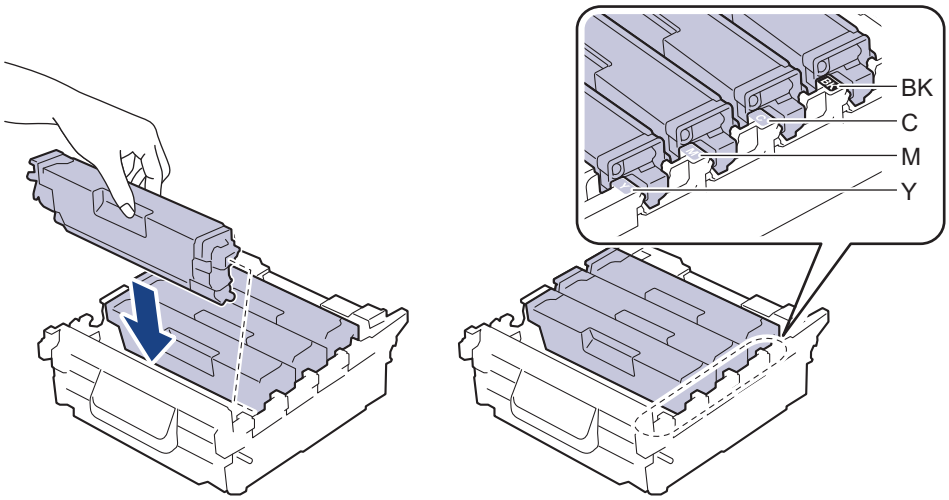

- BK: Preto
- C: Ciano
- M: Magenta
- Y: Amarelo

Certifique-se de colocar o cartucho de toner corretamente ou ele poderá se separar da unidade de cilindro.

10. Deslize suavemente a unidade de cilindro no equipamento até que ela pare.

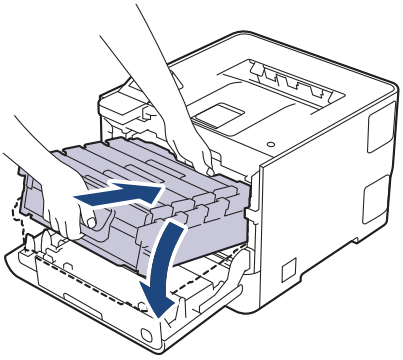

11. Usando a alça verde, empurre a unidade de cilindro de volta no equipamento até ela travar.

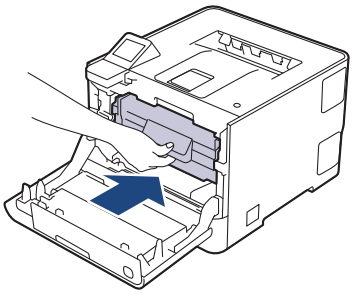

12. Feche a tampa frontal do equipamento.

OBSERVAÇÃO

- O desgaste do cilindro ocorre devido ao uso e à rotação do cilindro, assim como à interação com o papel, toner e outros materiais no caminho do papel. Ao desenvolver este produto, a Brother decidiu usar o número de rotações do cilindro como um possível determinante de sua vida útil. Quando um cilindro atinge o limite rotacional estabelecido de fábrica (correspondente ao rendimento nominal por número de páginas), o LCD do produto avisa que o cilindro precisa ser substituído. O produto continuará a funcionar; entretanto, a qualidade de impressão pode não ser ideal.

- Se a unidade de cilindro desembalada ficar exposta à luz solar direta (ou à luz artificial por muito tempo), a unidade poderá ser danificada.
- Há vários fatores que afetam a vida útil da unidade de cilindro, tais como temperatura, umidade, tipo de papel, tipo de toner utilizado etc. Em condições ideais, a vida útil média do cilindro é estimada em:
  - Aproximadamente 30.000 páginas considerando uma página por trabalho (papel A4/Carta, apenas um lado)
  - Aproximadamente 50.000 páginas considerando três páginas por trabalho (papel A4/Carta, apenas um lado)

  O número de páginas pode variar devido a inúmeros fatores, entre eles tipo e tamanho de mídia.

  Como não há controle sobre os vários fatores que afetam o tempo de vida útil do cilindro, não podemos garantir um número mínimo de páginas que podem ser impressas pelo cilindro.
- O equipamento deve ser usado somente em ambientes limpos e sem poeira, com ventilação adequada.

  Recomendamos o uso de materiais Brother originais para garantir um desempenho e uma qualidade estável de impressão. Embora nem todos os suprimentos não originais possam causar problemas de qualidade, é possível que alguns afetem negativamente a qualidade de impressão ou causem mau funcionamento do equipamento. A Brother pode cobrar pelo reparo do seu equipamento se for comprovado que suprimentos não originais causaram o dano, mesmo que o equipamento ainda esteja coberto pela garantia.

Informações relacionadas

- Trocar Suprimentos

Substituir a unidade de correia

Antes de iniciar o procedimento de troca ➤➤ *Informações relacionadas*: *Trocar Suprimentos*

>> Substituir a unidade de correia
>> Restaurar o contador da unidade de correia

Substituir a unidade de correia

1. Verifique se o equipamento está ligado.
2. Pressione o botão de liberação da tampa frontal e abra-a.

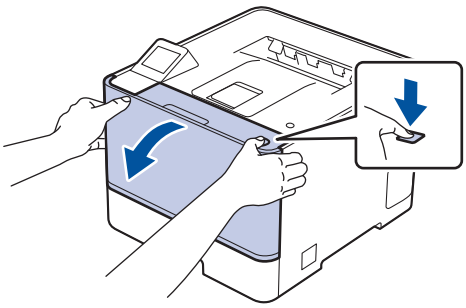

3. Segure a alça verde da unidade de cilindro. Puxe a unidade de cilindro do equipamento até ela parar.

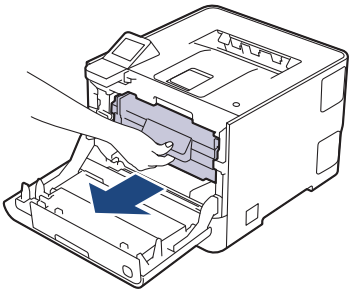

IMPORTANTE

Recomendamos que o conjunto de unidade de cilindro e cartucho de toner seja colocado em uma superfície limpa e plana, sobre um pedaço de papel descartável, por precaução caso você derrame ou espalhe o pó do toner acidentalmente.

4. Segurando as alças verdes da unidade de cilindro, levante a parte frontal da unidade de cilindro e remova-a do equipamento.

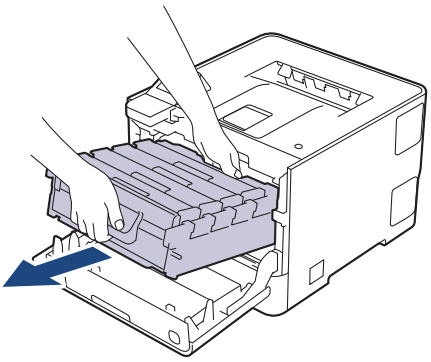

IMPORTANTE

Segure as alças da unidade de cilindro ao transportá-la. NÃO toque nas laterais da unidade de cilindro.

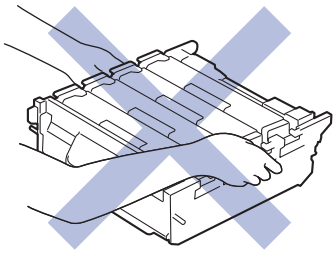

5. Segure a alça da unidade de correia com as duas mãos, levante a unidade de correia e retire-a.

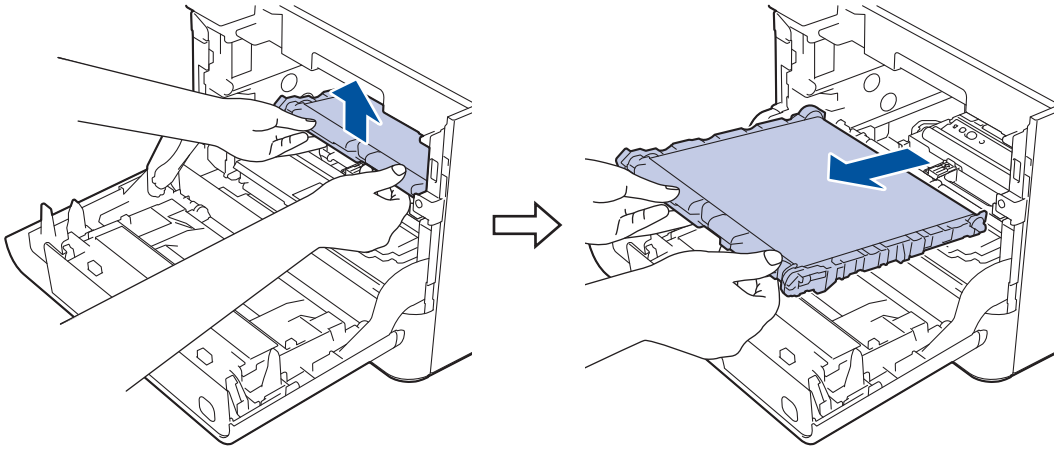

6. Desembale a nova unidade de correia e instale-a no equipamento. Verifique se a unidade de correia está nivelada e bem encaixada.

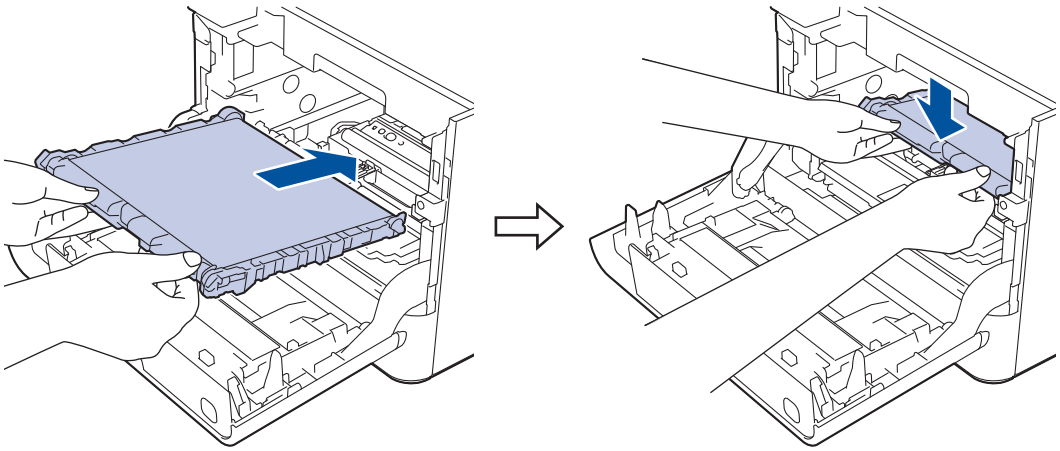

7. Deslize suavemente a unidade de cilindro no equipamento até que ela pare.

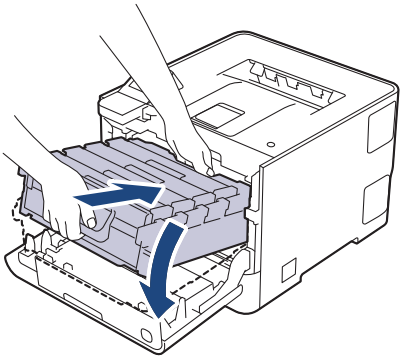

8. Usando a alça verde, empurre a unidade de cilindro de volta no equipamento até ela travar.

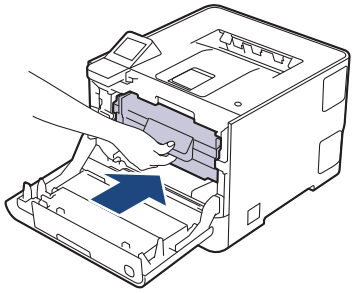

9. Feche a tampa frontal do equipamento.

Restaurar o contador da unidade de correia

1. Verifique se o equipamento está ligado.
2. Mantenha **(Toner)** pressionado por cerca de cinco segundos.
3. Pressione `[Correia]`.
4. Pressione `[Sim]`.

Informações relacionadas

- Trocar Suprimentos

Substituir a caixa para resíduos de toner

Antes de iniciar o procedimento de troca ➤➤ *Informações relacionadas*: *Trocar Suprimentos*

1. Verifique se o equipamento está ligado.
2. Pressione o botão de liberação da tampa frontal e abra-a.

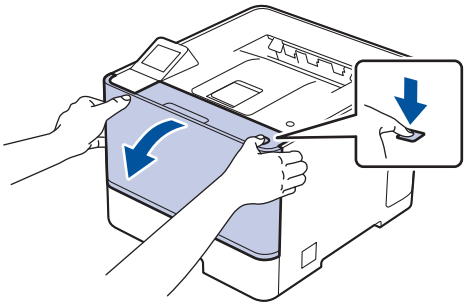

3. Segure a alça verde da unidade de cilindro. Puxe a unidade de cilindro do equipamento até ela parar.

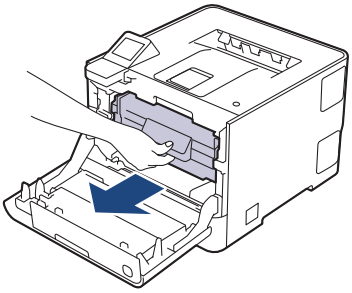

IMPORTANTE

Recomendamos que o conjunto de unidade de cilindro e cartucho de toner seja colocado em uma superfície limpa e plana, sobre um pedaço de papel descartável, por precaução caso você derrame ou espalhe o pó do toner acidentalmente.

4. Segurando as alças verdes da unidade de cilindro, levante a parte frontal da unidade de cilindro e remova-a do equipamento.

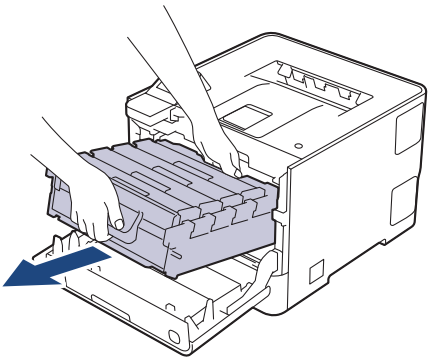

IMPORTANTE

Segure as alças da unidade de cilindro ao transportá-la. NÃO toque nas laterais da unidade de cilindro.

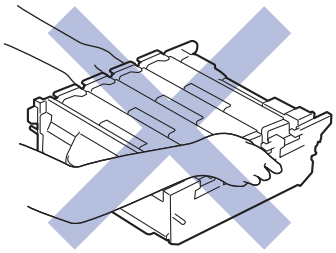

5. Segure a alça da unidade de correia com as duas mãos, levante a unidade de correia e retire-a.

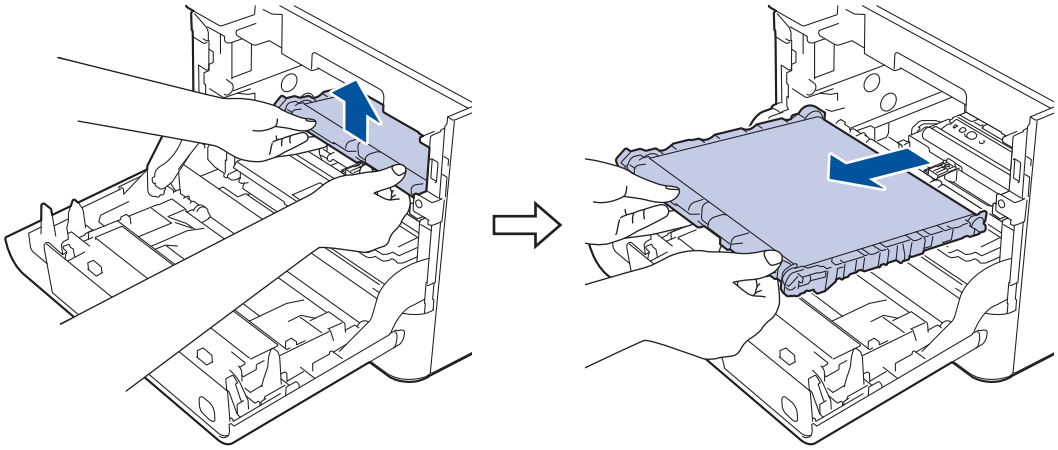

6. Remova o material de embalagem laranja.

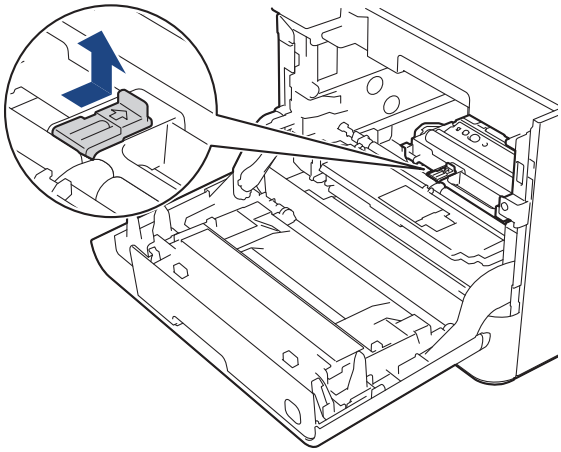

Esta etapa só é necessária quando você substitui a caixa para resíduos de toner pela primeira vez.

7. Segure a alça verde da caixa para resíduos de toner e remova a caixa para resíduos de toner do equipamento.

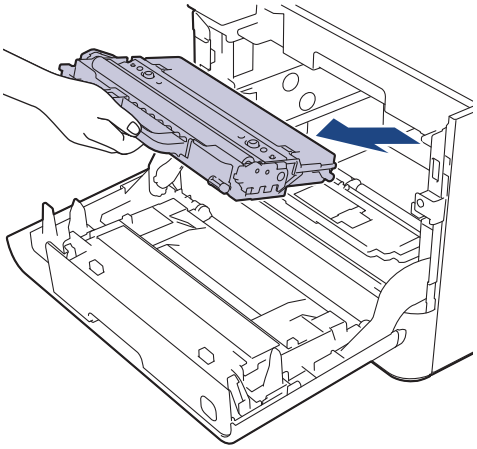

NÃO reutilize a caixa para resíduos de toner.

8. Desembale a caixa para resíduos de toner nova e instale-a no equipamento usando a alça verde. Verifique se a caixa para resíduos de toner está nivelada e bem encaixada.

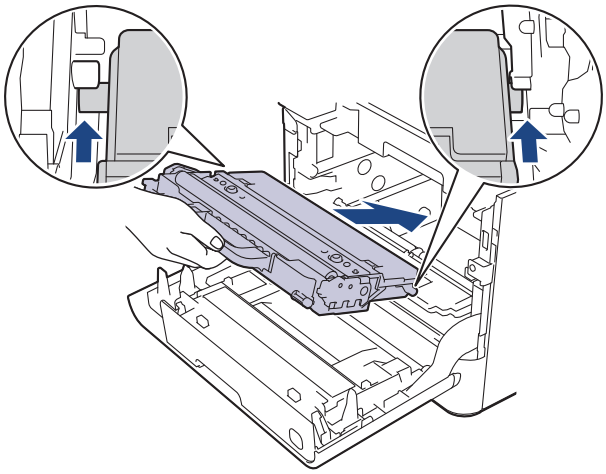

IMPORTANTE

Para evitar danos aos encaixes, insira a caixa para resíduos de toner cuidadosamente, de modo que ela não atinja os clipes.

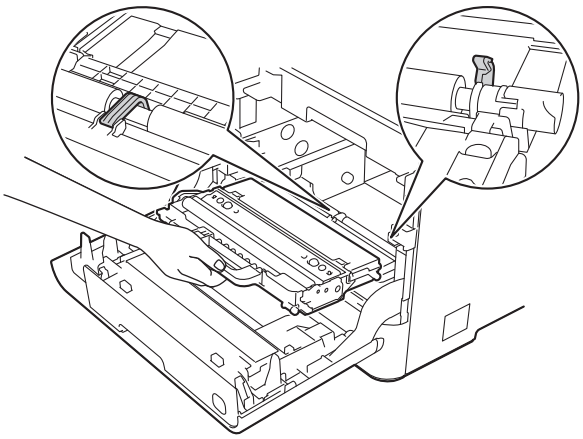

OBSERVAÇÃO

Para evitar problemas com a qualidade da impressão, NÃO toque nas partes sombreadas nas ilustrações.

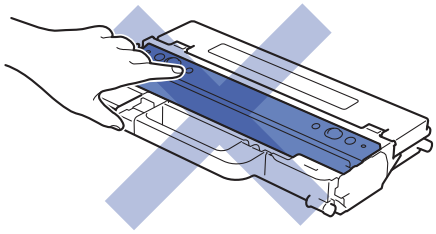

9. Deslize a unidade de correia no equipamento. Verifique se a unidade de correia está nivelada e bem encaixada.

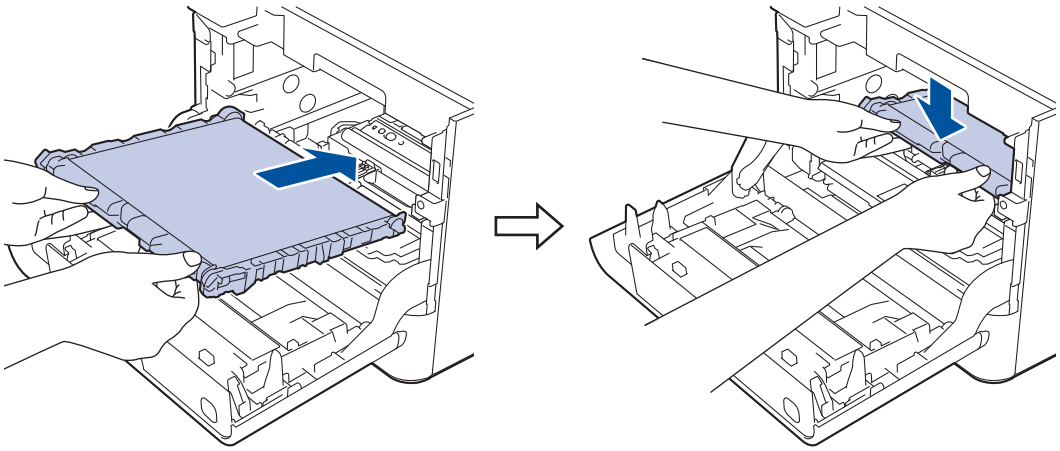

10. Deslize suavemente a unidade de cilindro no equipamento até que ela pare.

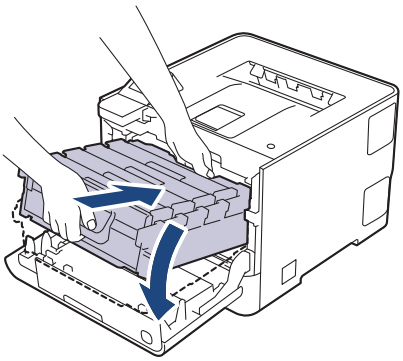

11. Usando a alça verde, empurre a unidade de cilindro de volta no equipamento até ela travar.

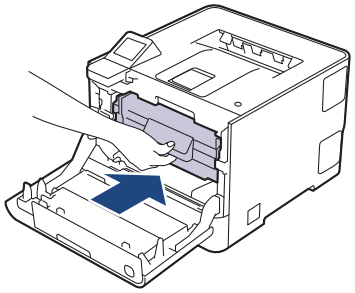

12. Feche a tampa frontal do equipamento.

Informações relacionadas

- Trocar Suprimentos

Substitua a unidade fusora

Antes de iniciar o procedimento de troca ➤➤ *Informações relacionadas*: *Trocar Suprimentos*

>> Substitua a unidade fusora
>> Reinicie o contador da unidade fusora

Substitua a unidade fusora

1. Mantenha ⏻ pressionado para desligar o equipamento.
2. Desconecte o cabo de alimentação da tomada elétrica CA.
3. Abra a tampa traseira.

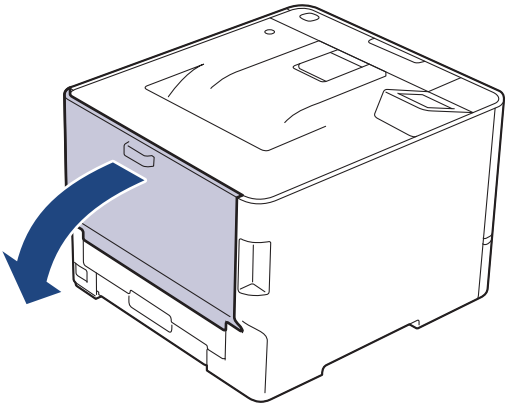

⚠ ADVERTÊNCIA

SUPERFÍCIE QUENTE

As peças internas do equipamento estarão extremamente quentes. Aguarde o equipamento ficar mais frio antes de tocá-las.

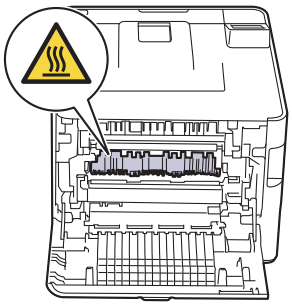

4. Segurando pelas alças laterais, pressione as alavancas cinza da unidade fusora e puxe-as para baixo. Aplique pressão para baixo na unidade fusora e puxe-a para fora do equipamento.

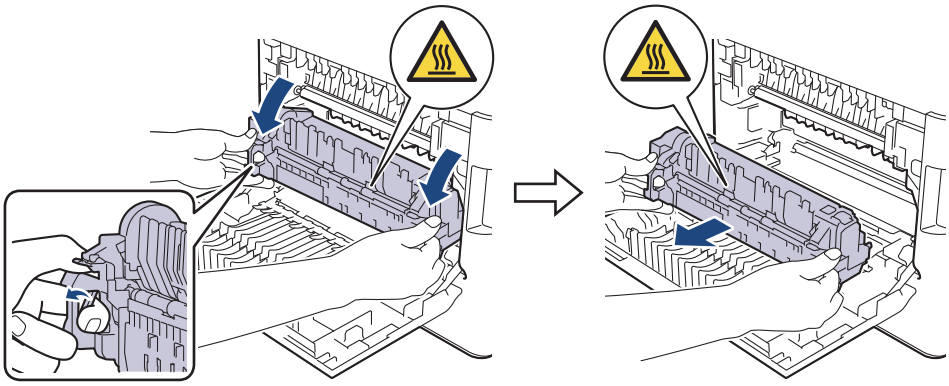

OBSERVAÇÃO

NÃO puxe as abas verdes para baixo.

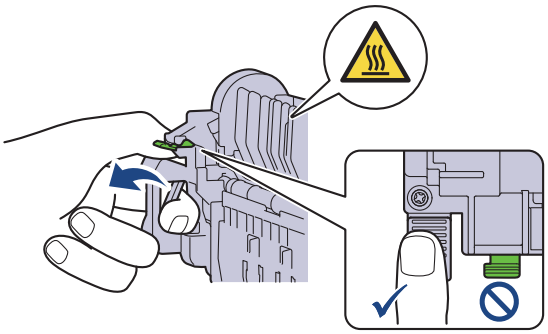

5. Desembale a nova unidade fusora.
6. Insira a nova unidade fusora no equipamento com firmeza. Certifique-se de que a unidade fusora esteja totalmente encaixada no equipamento.

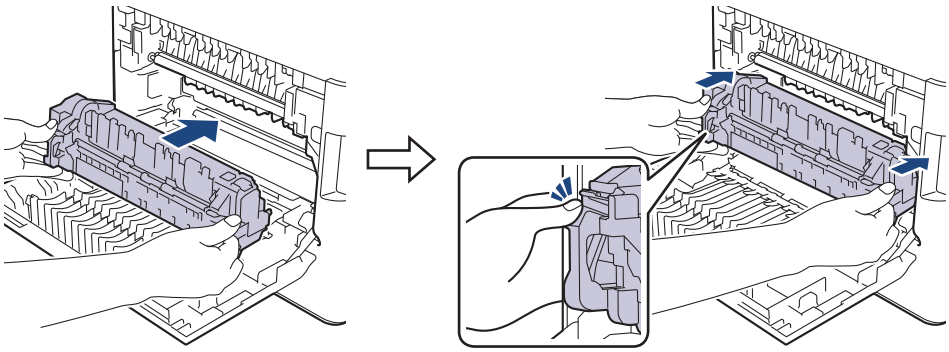

IMPORTANTE

Não utilize uma unidade fusora que tenha sofrido queda.

7. Feche a tampa traseira até ela travar na posição fechada.
8. Conecte o cabo de alimentação e pressione ⏻ para ligar o equipamento.

Reinicie o contador da unidade fusora

1. Verifique se o equipamento está ligado.
2. Mantenha **(Toner)** pressionado por cerca de cinco segundos.
3. Pressione `[Fusor]`.
4. Pressione `[Sim]`.

Informações relacionadas

- Trocar Suprimentos

Substitua o kit de alimentação de papel da bandeja (MU)

Antes de iniciar o procedimento de troca ➤➤ *Informações relacionadas*: *Trocar Suprimentos*

>> Substitua o kit de alimentação de papel da bandeja (MU)
>> Reinicie o contador do kit de alimentação de papel da bandeja (MU)

Substitua o kit de alimentação de papel da bandeja (MU)

1. Mantenha ⏻ pressionado para desligar o equipamento.
2. Desconecte o cabo de alimentação da tomada elétrica CA.
3. Pressione o botão de liberação da tampa frontal e abra-a.

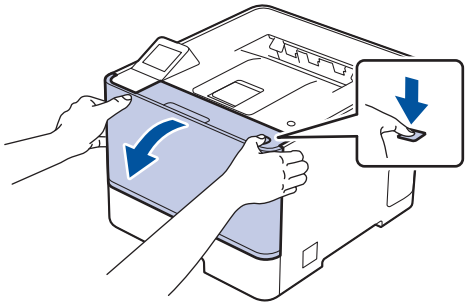

4. Segure a alça verde da unidade de cilindro. Puxe a unidade de cilindro do equipamento até ela parar.

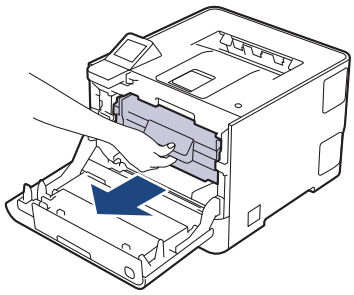

IMPORTANTE

Recomendamos que o conjunto de unidade de cilindro e cartucho de toner seja colocado em uma superfície limpa e plana, sobre um pedaço de papel descartável, por precaução caso você derrame ou espalhe o pó do toner acidentalmente.

5. Segurando as alças verdes da unidade de cilindro, levante a parte frontal da unidade de cilindro e remova-a do equipamento.

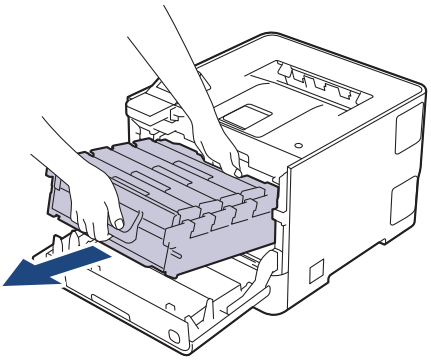

IMPORTANTE

Segure as alças da unidade de cilindro ao transportá-la. NÃO toque nas laterais da unidade de cilindro.

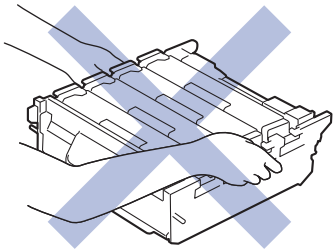

6. Levante a trava do suporte do rolo MU.

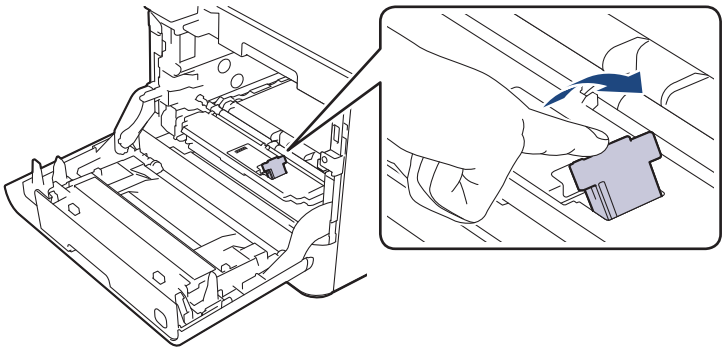

7. Deslize o suporte do rolo MU para a direita e, em seguida, remova-o.

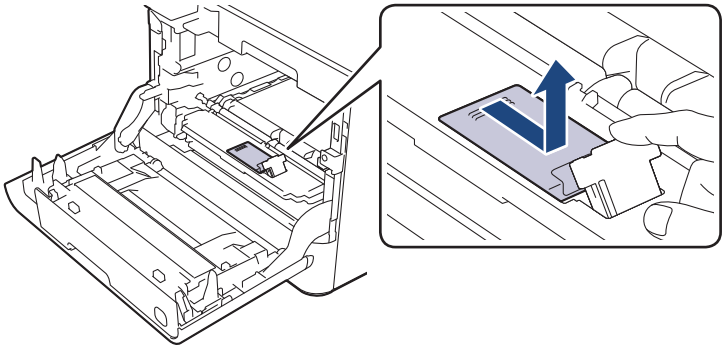

8. Levante a lâmina separadora MU e puxe-a diretamente para cima, retirando-a do equipamento.

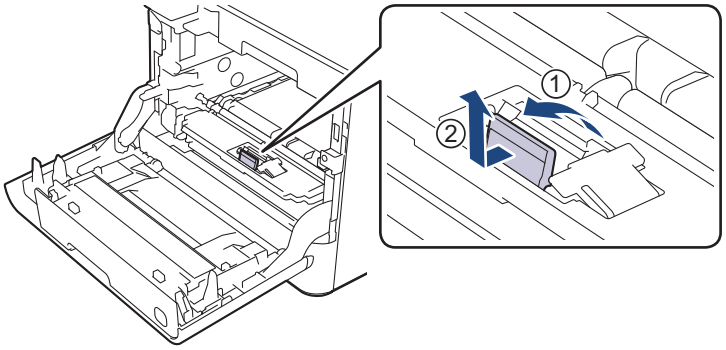

9. Desembale o novo kit de alimentação de papel da bandeja MU.

10. Insira a nova lâmina separadora MU com o lado cinza voltado para você.

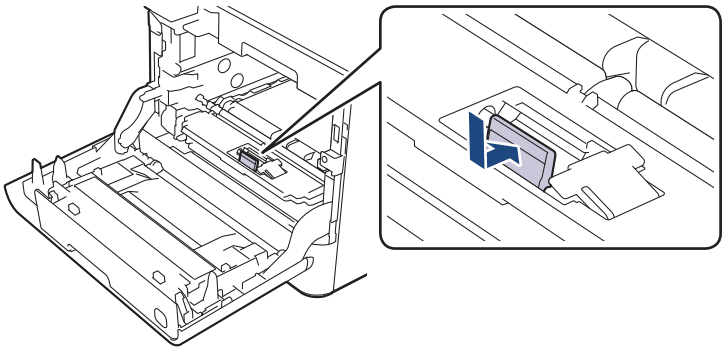

11. Pressione a lâmina separadora MU para frente até ouvir um clique.

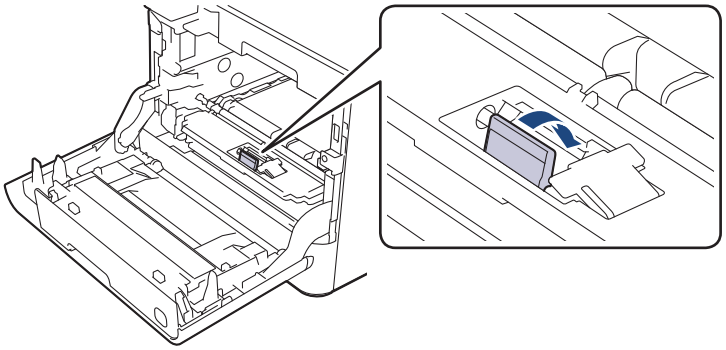

12. Insira o suporte do rolo MU novamente e deslize-o para a esquerda.

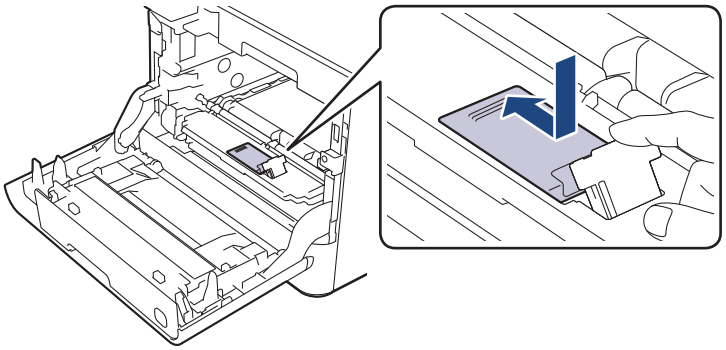

13. Pressione para baixo até fechar a trava do suporte do rolo MU.

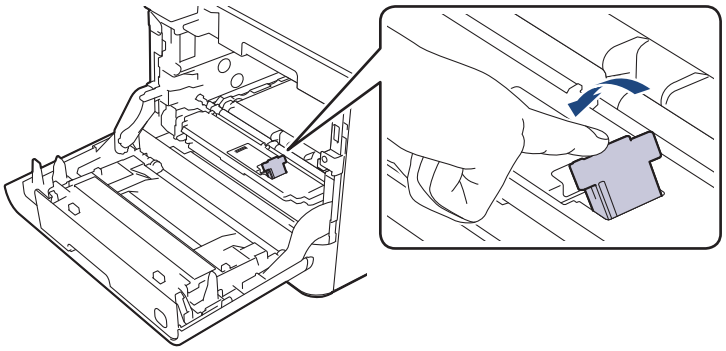

14. Deslize suavemente a unidade de cilindro no equipamento até que ela pare.

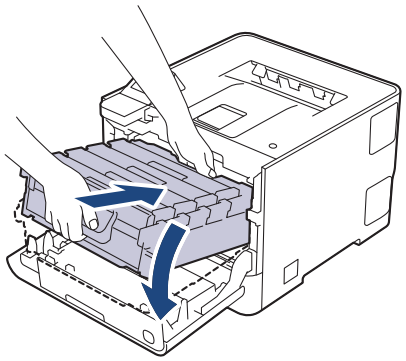

15. Usando a alça verde, empurre a unidade de cilindro de volta no equipamento até ela travar.

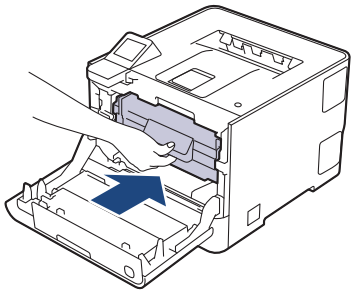

16. Feche a tampa frontal do equipamento.
17. Conecte o cabo de alimentação e pressione ⏻ para ligar o equipamento.

Reinicie o contador do kit de alimentação de papel da bandeja (MU)

1. Verifique se o equipamento está ligado.
2. Mantenha **(Toner)** pressionado por cerca de cinco segundos.
3. Pressione `[Kit AP MU]`.
4. Pressione `[Sim]`.

Informações relacionadas

- Trocar Suprimentos

Limpar o equipamento

Limpe a parte externa e interna do equipamento regularmente com um pano seco que não solte fiapos.

Ao trocar o cartucho de toner ou a unidade de cilindro, limpe a parte interna do equipamento. Se as páginas impressas estiverem manchadas com toner, limpe o interior do equipamento com um pano seco e que não solte fiapos.

ADVERTÊNCIA

NUNCA use substâncias inflamáveis, sprays, solventes ou líquidos orgânicos contendo álcool ou amônia para limpar o interior ou exterior do produto. Isso pode causar um incêndio. Use somente um pano seco e sem fiapos.

IMPORTANTE

- NÃO utilize álcool isopropílico para remover sujeira do painel de controle. Isso pode quebrar o painel.
- Para evitar problemas com a qualidade da impressão, NÃO toque nas partes sombreadas das figuras.

Cartucho de toner

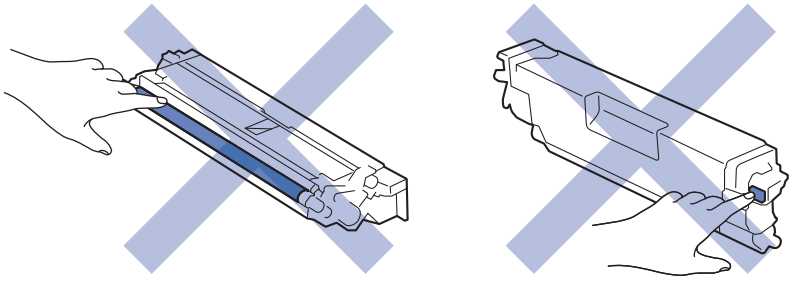

Unidade de cilindro

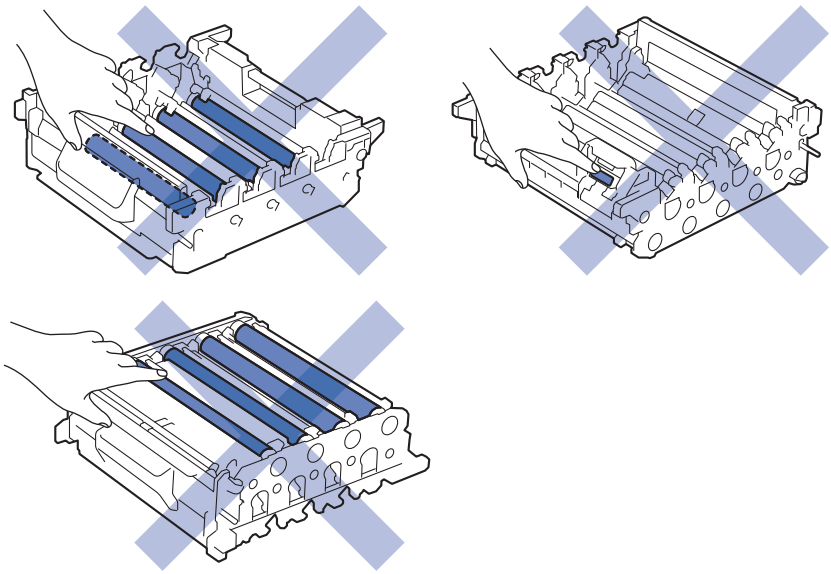

NÃO toque nas superfícies do chip de circuito integrado do cartucho de toner e na unidade de cilindro. Contaminações e danos podem interferir na detecção das unidades.

Informações relacionadas

- Manutenção de rotina
  - Limpar a tela de toque LCD
  - Limpar os fios corona
  - Limpar a unidade de cilindro
  - Limpar os rolos de tração do papel

Limpar a tela de toque LCD

Antes de iniciar o procedimento de limpeza ➤➤ *Informações relacionadas*: *Limpar o equipamento*

IMPORTANTE

NÃO use qualquer tipo de limpadores líquidos (incluindo etanol).

1. Pressione e mantenha ⏻ pressionado para desligar o equipamento.
2. Limpe a tela de toque com um pano seco que não solte fiapos.

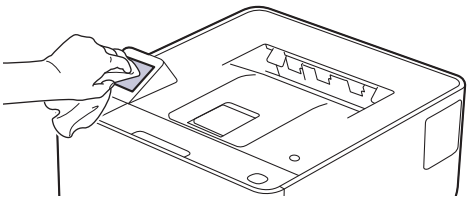

3. Pressione ⏻ para ligar o equipamento.

Informações relacionadas

- Limpar o equipamento

Limpar os fios corona

Antes de iniciar o procedimento de limpeza ➤➤ *Informações relacionadas*: *Limpar o equipamento*

1. Pressione o botão de liberação da tampa frontal e abra-a.

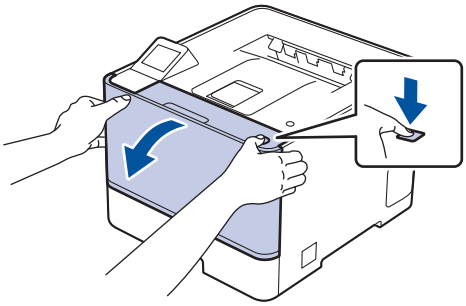

2. Segure a alça verde da unidade de cilindro. Puxe a unidade de cilindro do equipamento até ela parar.

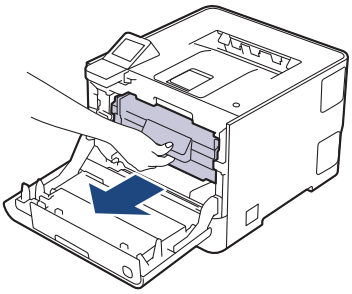

IMPORTANTE

Recomendamos que o conjunto de unidade de cilindro e cartucho de toner seja colocado em uma superfície limpa e plana, sobre um pedaço de papel descartável, por precaução caso você derrame ou espalhe o pó do toner acidentalmente.

3. Segure a alça do cartucho de toner e puxe o cartucho de toner para cima e para fora da unidade de cilindro. Repita esta etapa para todos os cartuchos de toner.

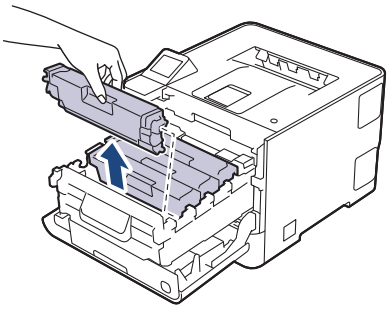

4. Limpe o fio corona dentro da unidade de cilindro, deslizando gentilmente a aba verde da esquerda para a direita e da direita para a esquerda por várias vezes. Repita esta etapa para todos os fios corona.

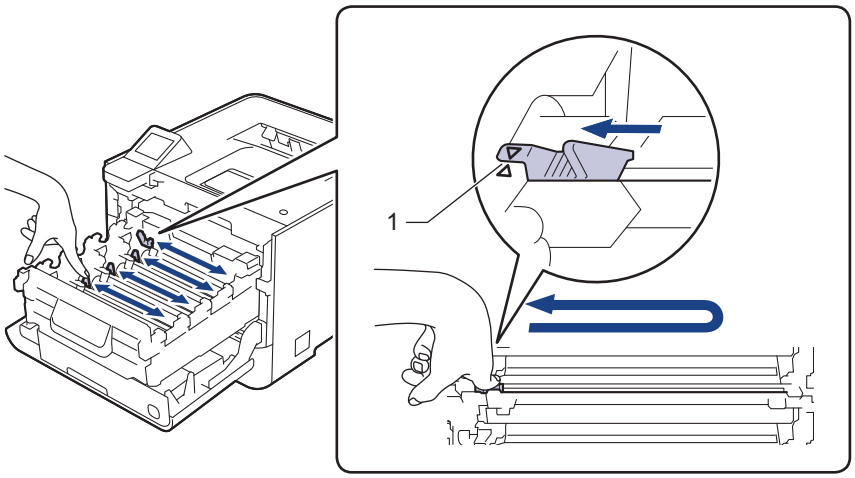

Para evitar problemas de qualidade de impressão, trave a aba verde na posição inicial (1), alinhada à esquerda com o lado esquerdo do cilindro.

5. Insira o cartucho de toner na unidade de cilindro. Certifique-se de que a cor do cartucho de toner corresponde à da etiqueta de cor na unidade de cilindro. Repita esta etapa para todos os cartuchos de toner.

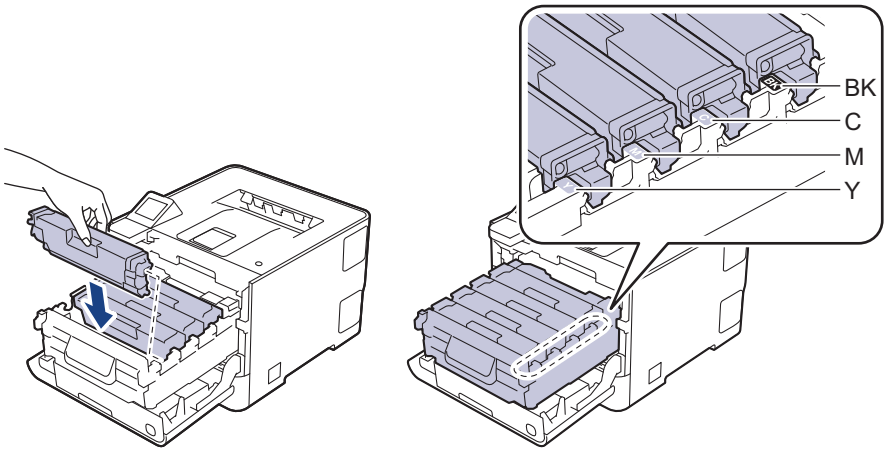

- BK: Preto
- C: Ciano
- M: Magenta
- Y: Amarelo

Certifique-se de colocar o cartucho de toner corretamente ou ele poderá se separar da unidade de cilindro.

6. Usando a alça verde, empurre a unidade de cilindro de volta no equipamento até ela travar.

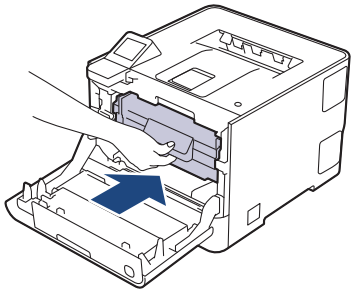

7. Feche a tampa frontal do equipamento.

Informações relacionadas

- Limpar o equipamento

Limpar a unidade de cilindro

- Se a impressão tiver pontos brancos ou pretos ou outras marcas repetidas em intervalos de 75 mm, pode ser que haja resíduos no cilindro, como cola de uma etiqueta, acumulados na superfície.
- Antes de iniciar o procedimento de limpeza ➤➤ *Informações relacionadas*: *Limpar o equipamento*

1. Confirme se o equipamento está no modo Pronto.
2. Pressione [Configs.] > [Tds. configs.] > [Impr.relat] > [Impr. pnts. do cil.].
3. Pressione [Sim].

   O equipamento imprimirá a folha de verificação de pontos do cilindro.
4. Pressione .
5. Pressione e mantenha pressionado para desligar o equipamento.
6. Pressione o botão de liberação da tampa frontal e abra-a.

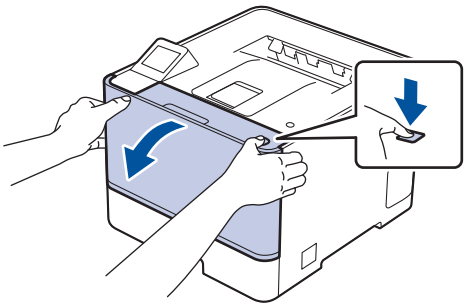

7. Segure a alça verde da unidade de cilindro. Puxe a unidade de cilindro do equipamento até ela parar.

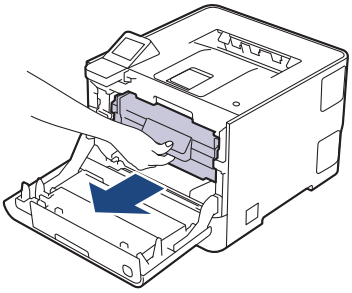

IMPORTANTE

Recomendamos que o conjunto de unidade de cilindro e cartucho de toner seja colocado em uma superfície limpa e plana, sobre um pedaço de papel descartável, por precaução caso você derrame ou espalhe o pó do toner acidentalmente.

8. Segurando as alças verdes da unidade de cilindro, levante a parte frontal da unidade de cilindro e remova-a do equipamento.

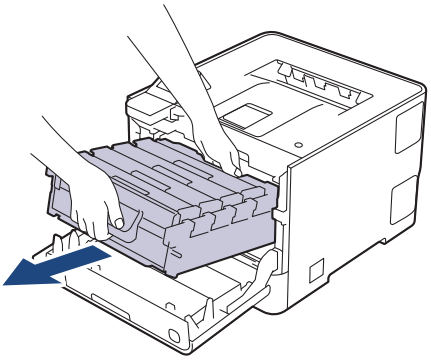

IMPORTANTE

Segure as alças da unidade de cilindro ao transportá-la. NÃO toque nas laterais da unidade de cilindro.

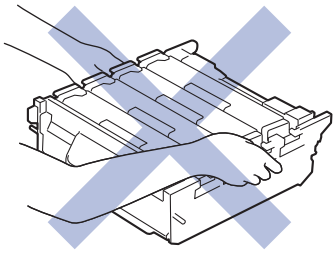

9. Segure a alça do cartucho de toner e puxe o cartucho de toner para cima e para fora da unidade de cilindro. Repita esta etapa para todos os cartuchos de toner.

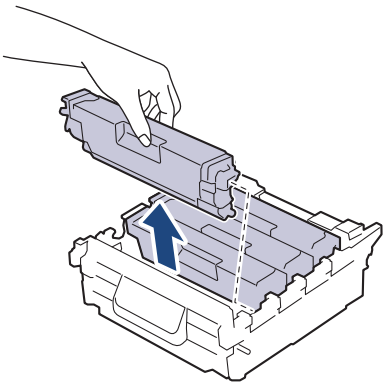

10. Vire a unidade de cilindro segurando as alças verdes. Certifique-se de que as engrenagens da unidade de cilindro (1) estejam posicionadas na lateral, como mostrado na ilustração.

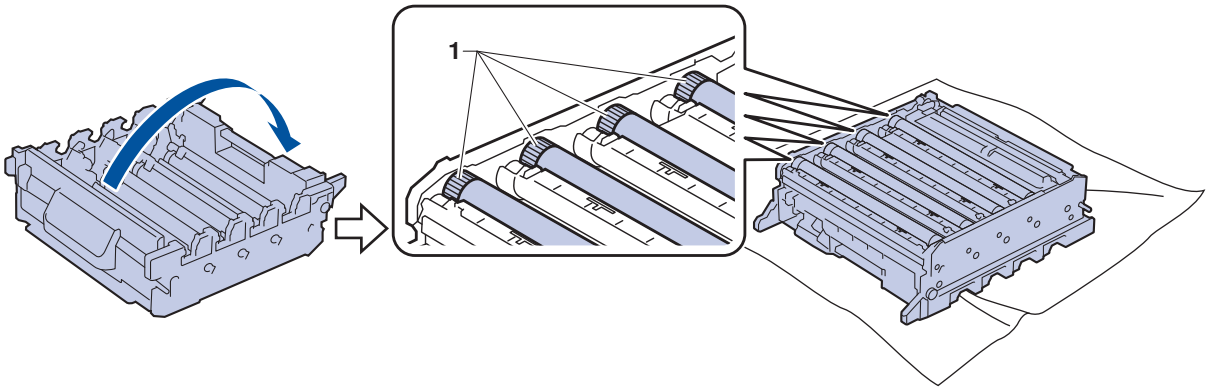

11. Use os números de coluna ao lado do rolo do cilindro para localizar a marca. Por exemplo, um ponto ciano (azul) na coluna 2 na folha de verificação significa que existe uma marca na região “2” do cilindro ciano.

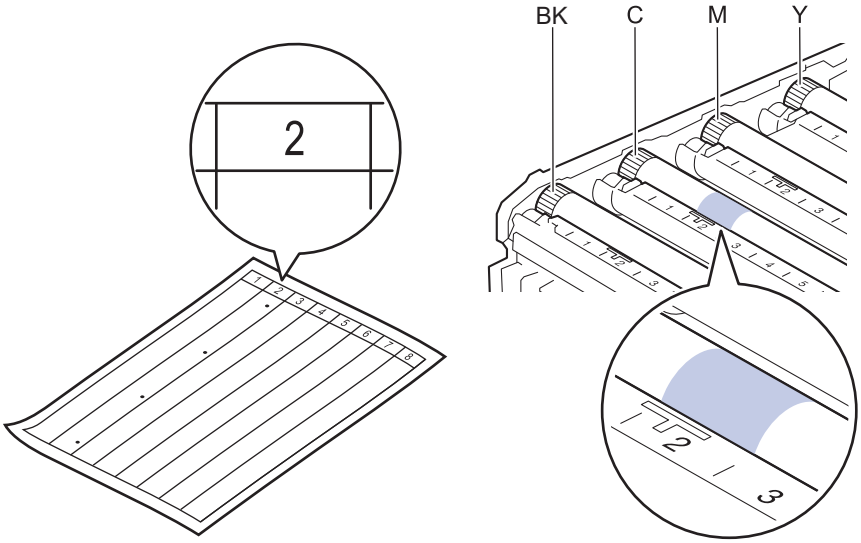

- BK: Preto
- C: Ciano
- M: Magenta
- Y: Amarelo

12. Segure o suporte da unidade de cilindro com as duas mãos, coloque o polegar na engrenagem da unidade de cilindro e gire o cilindro em sua direção, olhando a superfície da área suspeita.

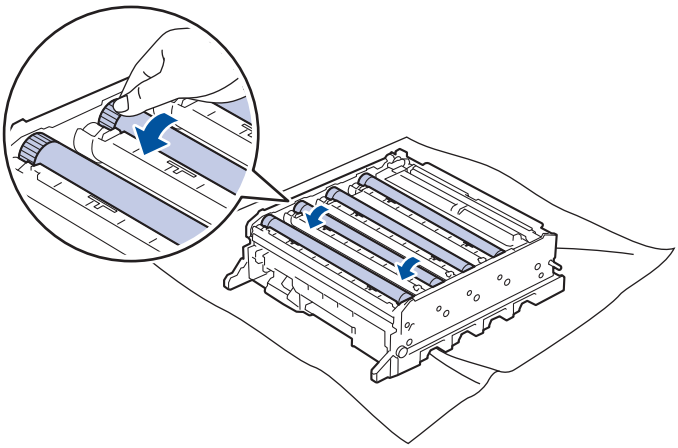

Para evitar problemas de qualidade de impressão, NÃO toque na superfície dos rolos do cilindro, apenas na engrenagem da unidade de cilindro.

13. Limpe a superfície do cilindro gentilmente com um cotonete seco até a marca sair da superfície.

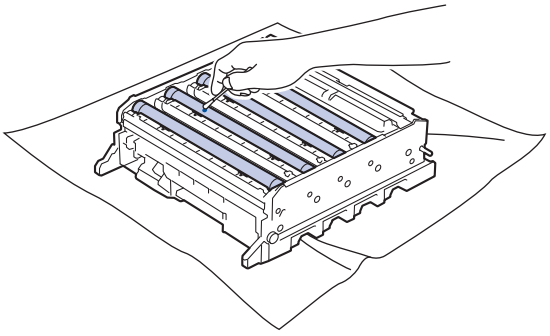

OBSERVAÇÃO

NÃO limpe a superfície do cilindro fotossensível com um objeto pontiagudo ou com líquidos.

14. Vire a unidade de cilindro segurando as alças verdes.
15. Insira novamente o cartucho de toner na unidade de cilindro. Certifique-se de que a cor do cartucho de toner corresponde à da etiqueta de cor na unidade de cilindro. Repita esta etapa para todos os cartuchos de toner.

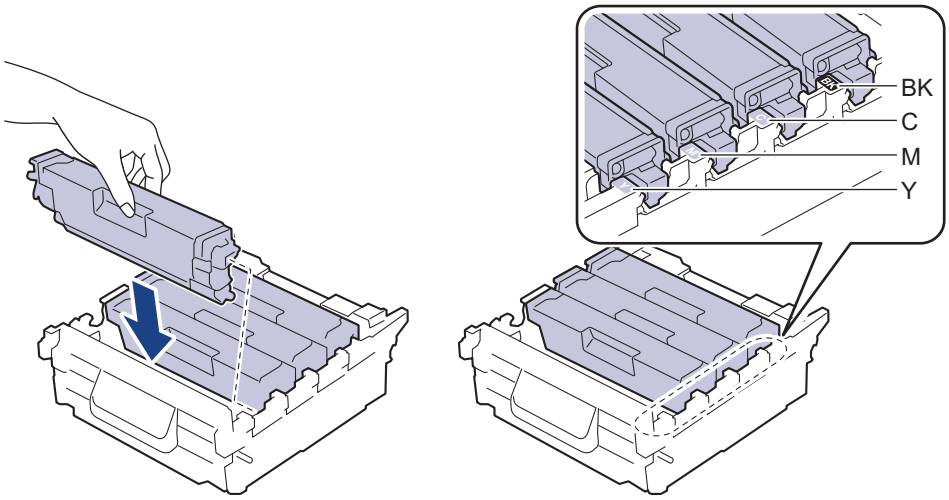

- BK: Preto
- C: Ciano
- M: Magenta
- Y: Amarelo

Certifique-se de colocar o cartucho de toner corretamente ou ele poderá se separar da unidade de cilindro.

16. Deslize suavemente a unidade de cilindro no equipamento até que ela pare.

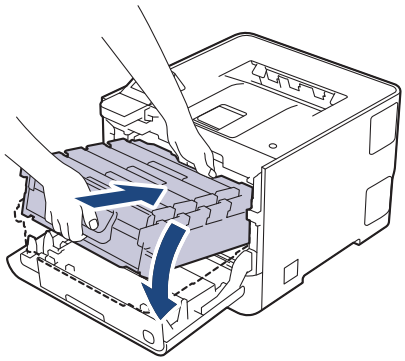

17. Usando a alça verde, empurre a unidade de cilindro de volta no equipamento até ela travar.

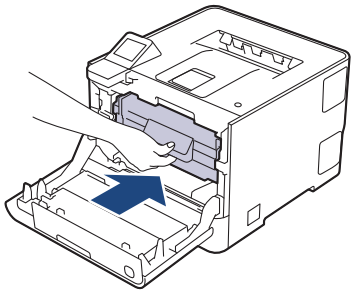

18. Feche a tampa frontal do equipamento.
19. Pressione ⏻ para ligar o equipamento.

Informações relacionadas

- Limpar o equipamento

Limpar os rolos de tração do papel

A limpeza periódica dos rolos de tração do papel pode garantir a correta alimentação do papel e evitar obstruções.

Antes de iniciar o procedimento de limpeza ➤➤ *Informações relacionadas*: *Limpar o equipamento*

Se tiver problemas com a alimentação de papel, limpe os rolos de tração da seguinte maneira:

1. Pressione e mantenha ⏻ pressionado para desligar o equipamento.
2. Puxe a bandeja de papel completamente para fora do equipamento.

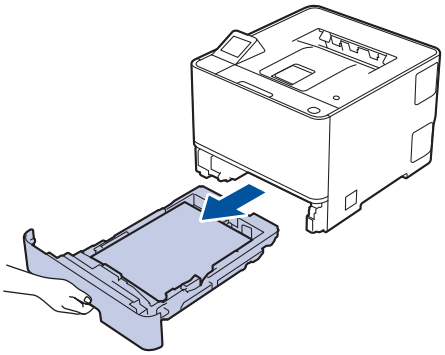

3. Se o papel estiver carregado ou algo estiver preso dentro da bandeja de papel, remova-o.
4. Com um pano que não solte fiapos umedecido em água morna e bem torcido, limpe a lâmina separadora da bandeja de papel para remover a poeira.

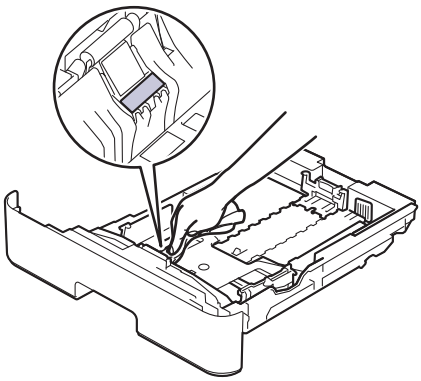

5. Limpe os dois rolos de tração dentro do equipamento para remover a poeira.

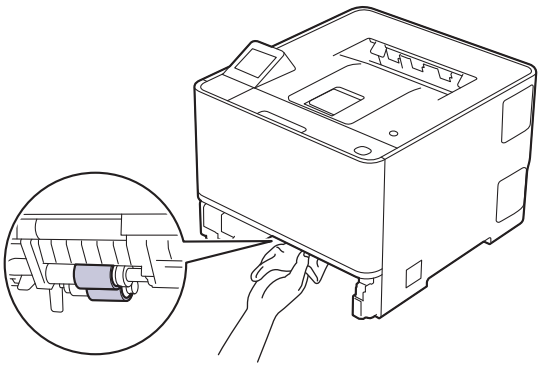

6. Recarregue o papel e recoloque a bandeja de papel firmemente de volta no equipamento.
7. Pressione ⏻ para ligar o equipamento.

Informações relacionadas

- Limpar o equipamento

Corrigir a impressão colorida

Se a qualidade da impressão colorida for baixa, calibre a densidade de saída de cada cor e, em seguida, realize o alinhamento das cores.

Para realizar as calibrações da densidade de saída de cada cor e o alinhamento das cores em sequência, ative a função de correção automática.

1. Pressione [Toner] > [Correção da Cor] > [Início da Correção].
2. Pressione [Sim].

A correção de cor é iniciada automaticamente e levará alguns minutos.

3. Pressione .

Informações relacionadas

- Manutenção de rotina
  - Definir a função de correção automática
  - Redefinir as configurações de correção de cor do equipamento

Definir a função de correção automática

Se você quiser que o seu equipamento realize o alinhamento das cores automaticamente após calibrar as cores, ative a função Correção automática.

1. Pressione [Configs.] > [Tds. configs.] > [Impressora] > [Correção da Cor] > [Correção autom.] > [Lig].
2. Pressione .

Informações relacionadas

- Corrigir a impressão colorida

Redefinir as configurações de correção de cor do equipamento

Se a cor de saída for diferente da visualizada na tela, tente restaurar as configurações de correção de cor do seu equipamento.

1. Pressione [Toner] > [Correção da Cor] > [Reinic.].
2. Pressione [Sim].
3. Pressione .

Informações relacionadas

- Corrigir a impressão colorida

Verificar a vida útil restante

1. Pressione [Configs.] > [Tds. configs.] > [Infos do equipamento] > [Dur. peças].
2. Pressione ▲ ou ▼ para exibir as peças do equipamento e depois pressione a peça do equipamento que você deseja verificar.

   O LCD exibe uma estimativa da vida útil restante da peça.
3. Pressione .

Para exibir a vida útil restante aproximada do cartucho de toner, pressione [Toner] > [Dur. toner].

Informações relacionadas

- Manutenção de rotina

Monitore o status do equipamento usando o Brother iPrint&Scan (Windows/Mac)

O Brother iPrint&Scan permite que você monitore o status do seu equipamento Brother.

1. Inicie o aplicativo Brother iPrint&Scan.
   - Windows

     Clique duas vezes no ícone (**Brother iPrint&Scan**).
   - Mac

     Na barra de menus **Finder**, clique em **Ir** > **Aplicativos** e depois clique duas vezes no ícone iPrint&Scan.

   A tela do aplicativo Brother iPrint&Scan aparece.
2. Se seu equipamento Brother não estiver selecionado, clique no botão **Adicionar equipamento** / **Selecione o seu Equipamento**e selecione o nome do seu modelo na lista. Clique em **OK**.

Ícones de status

Ícone	Descrição
	Um ícone verde indica a condição de espera normal.
	Um ícone amarelo indica uma advertência.
	Um ícone vermelho indica que ocorreu um erro.

Ícone	Descrição
	Um ícone cinza indica que a máquina está desligada.

Ícones de erro

Ícone	Descrição
	O nível de toner está baixo.
	O cartucho de toner precisa ser substituído.

- A tela real pode ser diferente dependendo da versão do aplicativo.
- A quantidade restante de toner é aproximada e pode ser diferente da quantidade real de toner restante.
- Você também pode verificar a quantidade restante de toner usando o Gerenciamento via Web.

Informações relacionadas

- Manutenção de rotina

Verificar informações do equipamento

Siga estas instruções para verificar o número de série e a versão do firmware do equipamento.

1. Pressione [Configs.] > [Tds. configs.] > [Infos do equipamento].
2. Pressione uma das seguintes opções:

Opção	Descrição
N° de série	Verifique o número de série do equipamento.
Versão firmware	Verifique a versão do firmware do equipamento.
Atual. do firmware	Atualize o equipamento com a versão mais recente do firmware.
Configuração da atualização do firmware	Defina os dias e horários para atualizações automáticas de firmware.
Contador pág.	Verifique o número total de páginas que o equipamento imprimiu.
Dur. peças	Verifique a porcentagem da vida útil dos suprimentos ainda restante.

3. Pressione .

Informações relacionadas

- Manutenção de rotina

Atualizar o firmware do equipamento

- É necessária uma conexão com a Internet para atualizar o firmware.
- Não desconecte o cabo de alimentação durante a atualização do firmware.

Para manter seu equipamento atualizado, verifique support.brother.com/downloads periodicamente para obter o firmware mais recente. Sem o firmware mais recente, algumas das funções do seu equipamento podem ficar indisponíveis.

Também é possível atualizar o firmware manualmente, diretamente do seu equipamento, ou configurá-lo para ser atualizado periodicamente, seguindo este procedimento:

1. Pressione [Configs.] > [Tds. configs.] > [Infos do equipamento].
2. Siga uma destas opções:

Opção	Descrição
Atualize o firmware manualmente.	Pressione Atual. do firmware.
Configure seu equipamento para atualizar o firmware automaticamente. (disponível em alguns modelos)	Pressione, Configuração da atualização do firmware > Método de atualização > Instalação automática, selecione os dias e insira a hora da atualização do firmware.

3. Pressione .

Informações relacionadas

- Manutenção de rotina

Tópicos relacionados:

- Verifique a senha do seu equipamento

Redefinir Funções

- Redefinição do equipamento
- Redefinir rede
- Redefinição de Fábrica

Redefinição do equipamento

Use a função Redefinição do equipamento para restaurar as configurações de fábrica no equipamento.

As configurações de rede e de segurança não serão restauradas pela função Redefinição do equipamento.

1. Pressione [Configs.] > [Tds. configs.] > [Conf.inicial] > [Reinic.] > [Redef. equipamento].
2. Siga uma destas opções:

Opção	Descrição
Pressione Sim por 2 segundos	Reinicie o equipamento. O equipamento começará a restauração.
Não	O equipamento sairá sem reinicializar.

Se você sair sem reiniciar, seu equipamento não será reinicializado e suas configurações permanecerão inalteradas.

Informações relacionadas

- Redefinir Funções

Redefinir rede

Use a função Restaurar rede para restaurar as configurações de rede do equipamento para os padrões de fábrica (inclusive informações sobre endereço IP, exceto a senha do administrador).

Desconecte todos os cabos de interface antes de Redefinir a Rede.

1. Pressione [Configs.] > [Tds. configs.] > [Conf.inicial] > [Reinic.] > [Reiniciar rede].
2. Siga uma destas opções:

Opção	Descrição
Pressione Sim por 2 segundos	Reinicie o equipamento. O equipamento começará a restauração.
Não	O equipamento sairá sem reinicializar.

Se você sair sem reiniciar, seu equipamento não será reinicializado e suas configurações permanecerão inalteradas.

Informações relacionadas

- Redefinir Funções

Redefinição de Fábrica

Use a função Restaurar configurações de fábrica para restaurar todas as configurações de fábrica.

Desconecte todos os cabos de interface antes de Restaurar configurações de fábrica.

1. Pressione [Configs.] > [Tds. configs.] > [Conf.inicial] > [Reinic.] > [Conf. de fábrica].
2. Siga uma destas opções:

Opção	Descrição
Pressione Sim por 2 segundos	Reinicie o equipamento. O equipamento começará a restauração.
Não	O equipamento sairá sem reinicializar.

Se você sair sem reiniciar, seu equipamento não será reinicializado e suas configurações permanecerão inalteradas.

Informações relacionadas

- Redefinir Funções

Embalar e despachar o equipamento

ADVERTÊNCIA

- Para evitar possíveis acidentes, pelo menos duas pessoas devem erguer o produto, uma segurando na frente e a outra atrás.
- Ao transportar o equipamento, segure-o como mostrado na ilustração.

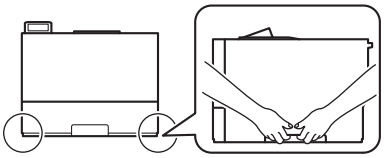

- Se o equipamento tiver bandejas opcionais instaladas, remova as bandejas opcionais ANTES de transportá-lo. Você pode se machucar ou danificar o equipamento se tentar transportá-lo sem remover as bandejas opcionais.
- Coloque as bandejas opcionais separadamente em suas caixas originais e use o material de embalagem original.

- Se por algum motivo você precisar despachar o equipamento, coloque-o cuidadosamente na embalagem original para evitar danos durante o transporte. O equipamento deve possuir seguro com o transportador.
- Os componentes incluídos na caixa podem ser diferentes, dependendo do país.

1. Pressione e mantenha ⏻ pressionado para desligar o equipamento. Deixe o equipamento desligado durante pelo menos 10 minutos para esfriar.
2. Desconecte todos os cabos, depois desconecte o cabo de alimentação da tomada da rede elétrica CA.
3. Coloque o equipamento no saco original em que foi embalado.

4. Embale o equipamento na caixa de papelão de origem com o material de embalagem original, como mostrado abaixo. (O material de embalagem original pode ser diferente dependendo do seu país.)

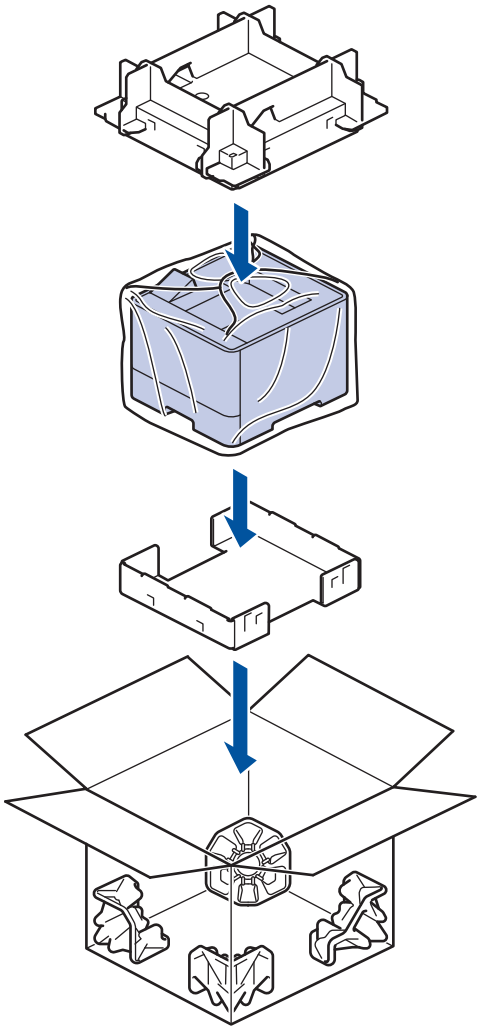

5. Feche a caixa de papelão e cole fita adesiva.
6. Se o equipamento tiver uma bandeja inferior, coloque-a na caixa como mostrado na ilustração.

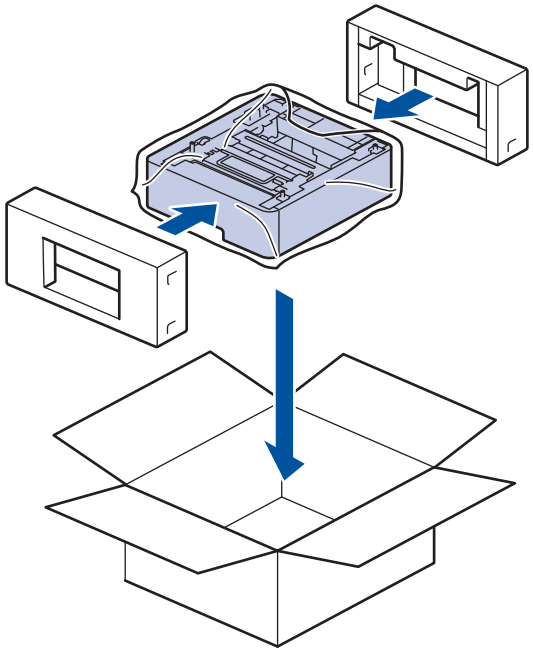

Informações relacionadas

- Manutenção de rotina

Configurações do equipamento

Personalize configurações e recursos para tornar seu equipamento uma ferramenta de trabalho mais eficiente.

- Verifique a senha do seu equipamento
- Alterar as configurações do equipamento a partir do painel de controle
- Alterar as configurações do equipamento usando o Gerenciamento via Web

Verifique a senha do seu equipamento

Se for solicitado a inserir uma senha, verifique as seguintes informações:

>> Encontrar a senha padrão
>> Alterar a Senha
>> Restaurar a senha

Encontrar a senha padrão

A senha padrão para gerenciamento das configurações deste equipamento está localizada na parte traseira do equipamento, identificada como "**Pwd**".

Alterar a Senha

Recomendamos que a senha padrão seja alterada imediatamente, com o objetivo de proteger seu equipamento contra acesso não autorizado.

Use o Gerenciamento via Web para alterar a senha.
Mais informações ➤➤ *Informações relacionadas*

Restaurar a senha

Se você esquecer sua senha, restaure as configurações do equipamento para o padrão de fábrica. A senha também será restaurada para a senha padrão.

Mais informações ➤➤ *Informações relacionadas*

Informações relacionadas

- Configurações do equipamento

Tópicos relacionados:

- Alterar a senha de login usando o gerenciamento via Web
- Redefinição de Fábrica

Alterar as configurações do equipamento a partir do painel de controle

- Configurações gerais
- Tabelas de configurações e funções

Configurações gerais

- Definir a contagem regressiva do Modo Sleep
- Sobre o Modo Sleep
- Definir o modo de desligamento automático
- Reduza o Consumo de Toner
- Reduzir o ruído de impressão
- Bloquear as Configurações do equipamento

Definir a contagem regressiva do Modo Sleep

O Modo Sleep (ou Modo de economia de energia) pode reduzir o consumo de energia. Selecione o período pelo qual o equipamento deve permanecer ocioso antes de entrar em Modo Sleep. O timer do Modo Sleep é reiniciado quando o equipamento recebe um trabalho de impressão.

Quando o equipamento está no Modo Sleep, ele se comporta como se estivesse desligado. O equipamento será despertado e iniciará a impressão quando receber um trabalho de impressão. Siga estas instruções para definir um atraso (contagem regressiva) antes de o equipamento entrar no Modo Sleep.

O ajuste do Modo Sleep não pode ser desativado devido a considerações ambientais.

1. Pressione [Configs.] > [Tds. configs.] > [Config. Geral] > [Ecologia] > [T. inatividade].
2. Insira a duração de tempo (máximo de 50 minutos) pela qual o equipamento permanecerá ocioso antes de entrar no Modo Sleep, e então pressione [OK].
3. Pressione .

Informações relacionadas

- Configurações gerais

Sobre o Modo Sleep

Se o equipamento estiver no Modo Sleep e não receber nenhum trabalho por um determinado tempo, ele entrará automaticamente no Modo Sleep. O tempo de inatividade varia de acordo com o modelo e as configurações do equipamento.

O Modo Hibernação utiliza menos energia do que o Modo Sleep.

A configuração do Modo Hibernação não pode ser desativada devido a considerações ambientais.

Modelos aplicáveis	Painel de controle do Equipamento em Modo sleep	Condições que vão despertar o equipamento
HL-L8430CDW/ HL-L8430CDWT/ HL-L8570CDW	A luz de fundo do LCD se desliga e o LED de alimentação pisca.	• O equipamento recebe um trabalho. • Alguém pressiona , ou a tela LCD Touchscreen.

Informações relacionadas

- Configurações gerais

Definir o modo de desligamento automático

Se o equipamento não receber trabalhos por um determinado período de tempo, com base em seu modelo e configurações, o equipamento entrará automaticamente no modo de desligamento. O equipamento não entrará no modo de desligamento se estiver conectado a uma rede, um cabo USB, ao NFC, ao Wi-Fi Direct ou a uma linha telefônica (para modelos compatíveis com função de fax), ou se tiver dados de impressão seguros armazenados em sua memória. As interfaces e os recursos disponíveis variam de acordo com o modelo.

Para começar a imprimir, pressione ⏻ no painel de controle e, em seguida, envie um trabalho de impressão.

1. Pressione [Configs.] > [Tds. configs.] > [Config. Geral] > [Ecologia] > [Deslig. autom.].
2. Pressione ▲ ou ▼ para exibir o tempo em que o equipamento permanecerá ocioso antes de entrar em modo Desl. Auto. e pressione a opção desejada.
3. Pressione .

Informações relacionadas

- Configurações gerais

Reduza o Consumo de Toner

O recurso de economia de toner pode reduzir o consumo de toner. Quando o recurso de economia de toner está ativado, a impressão dos documentos fica um pouco mais clara.

NÃO recomendamos usar o recurso de economia de toner para imprimir fotos ou imagens em escala de cinza.

1. Pressione [Configs.] > [Tds. configs.] > [Config. Geral] > [Ecologia] > [Poupar Toner].
2. Pressione [Lig] ou [Des].
3. Pressione .

Informações relacionadas

- Configurações gerais

Reduzir o ruído de impressão

O modo Silencioso pode reduzir o ruído de impressão. Quando o modo Silencioso está ativado, a velocidade de impressão fica mais baixa. Esta função vem desativada por padrão.

1. Pressione [Configs.] > [Tds. configs.] > [Config. Geral] > [Ecologia] > [Modo Silen.].
2. Pressione [Lig] ou [Des].
3. Pressione .

Informações relacionadas

- Configurações gerais

Bloquear as Configurações do equipamento

Use o recurso Bloqueio de Configuração para bloquear o acesso não autorizado às configurações do equipamento. Quando o Bloqueio de Configuração está ativado, não é possível acessar as configurações do equipamento sem inserir a senha.

Antes de ligar o bloqueio de configuração do equipamento, anote e salve sua senha. Se esquecer a senha, você deverá redefinir todas as senhas armazenadas no equipamento entrando em contato com seu administrador ou com o Serviço de Atendimento ao Cliente Brother.

- Definir a senha de Bloqueio de Configuração
- Alterar a senha de Bloqueio de Configuração
- Ativar o Bloqueio de Configuração

Definir a senha de Bloqueio de Configuração

1. Pressione [Configs.] > [Tds. configs.] > [Config. Geral] > [Conf. bloq.].
2. Digite uma senha de quatro dígitos.
3. Pressione [OK].
4. Quando a tela LCD exibir [Verif.], reinsira a senha.
5. Pressione [OK].
6. Pressione .

Informações relacionadas

- Bloquear as Configurações do equipamento

Alterar a senha de Bloqueio de Configuração

1. Pressione [Configs.] > [Tds. configs.] > [Config. Geral] > [Conf. bloq.] > [Config. senha].
2. Insira a senha atual de quatro dígitos.
3. Pressione [OK].
4. Insira uma nova senha de quatro dígitos.
5. Pressione [OK].
6. Quando o LCD exibir [Verif.], insira novamente a senha.
7. Pressione [OK].
8. Pressione .

Informações relacionadas

- Bloquear as Configurações do equipamento

Ativar o Bloqueio de Configuração

1. Pressione [Configs.] > [Tds. configs.] > [Config. Geral] > [Conf. bloq.] > [Bloq. Des⇒Lig].
2. Insira a senha atual de quatro dígitos.
3. Pressione [OK].

Para desativar o Bloqueio de Configuração, pressione na tela LCD, insira a senha atual de quatro dígitos e pressione [OK].

Depois de definir as configurações, pressione [Configs.] > [Tds. configs.] > [Config. Geral] > [Conf. bloq.] > [Bloq. Lig⇒Des] e repita as etapas 2 e 3.

Informações relacionadas

- Bloquear as Configurações do equipamento

Tabelas de configurações e funções

As tabelas de configurações ajudarão você a entender as seleções e opções de menu encontradas nos programas do equipamento.

- Tabelas de configurações
- Tabelas de recursos

Tabelas de configurações

>> [Configs.]
>> [Config. Geral]
>> [Impressora]
>> [Rede]
>> [Impr.relat]
>> [Infos do equipamento]
>> [Conf.inicial]

[Configs.]

[Configs.]

Nível 2	Nível 3	Nível 4	Descrições
Toner	Dur. toner	-	Exibe a vida útil aproximada restante do toner.
	Impr. teste	-	Imprimir uma página de teste.
	Correção da Cor	Início da Correção	Inicia a calibração de cor para verificar e corrigir cores.
		Reinic.	Restaura as configurações padrão dos parâmetros de calibração.
	Verificação do cartucho de toner	Preto	Veja as informações sobre o cartucho de toner instalado na tela LCD, por exemplo, se o cartucho de toner é original.
		Ciano	
		Magenta	
		Amarelo	
Rede	LAN cabeada	-	Acessar os menus de configuração de LAN com fio.
	WLAN (Wi-Fi)	-	Acessar os menus de configuração de WLAN.
Configuração da bandeja	-	-	Acesse os menus de configuração de bandeja.
Wi-Fi Direct	-	-	Acessar os menus de configuração do Wi-Fi Direct.
Modo Eco	-	-	Ative as seguintes configurações do equipamento: • Impr F/V: Borda Longa [1] • T. inatividade: 0 min • Temporizad dim: 10 s • Modo Silen.:Lig [1] • Poupar Toner:Lig [1]
Tds. configs.	-	-	Ajustar as configurações detalhadas.

[1] A alteração desta configuração é possível depois de alterar determinadas configurações do equipamento no Gerenciamento via Web.

[Config. Geral]

[Tds. configs.] > [Config. Geral]

Nível 3	Nível 4	Nível 5	Nível 6	Descrições
Configuração da bandeja	Tipo de papel	Band. MU	-	Selecione o tipo de papel que corresponde ao papel carregado na bandeja MU.

Nível 3	Nível 4	Nível 5	Nível 6	Descrições
Configuração da bandeja	Tipo de papel	Bandeja 1	-	Selecione o tipo de papel que corresponde ao papel carregado na bandeja de papel padrão.
		Bandeja 2 [1]	-	Selecione o tipo de papel que corresponde ao papel carregado na Bandeja opcional (Bandeja 2).
		Bandeja 3 [1]	-	Selecione o tipo de papel que corresponde ao papel carregado na Bandeja opcional (Bandeja 3).
	Tam. Papel	Band. MU	-	Selecione o tamanho de papel que você carregou na bandeja MU.
		Bandeja 1	-	Selecione o tamanho de papel que você carregou na bandeja de papel padrão.
		Bandeja 2 [1]	-	Selecione o tamanho de papel que você carregou na Bandeja Opcional (Bandeja 2).
		Bandeja 3 [1]	-	Selecione o tamanho de papel que você carregou na Bandeja Opcional (Bandeja 3).
	Selec. band.	-	-	Selecione a bandeja de papel que você deseja usar.
	Prioridade	-	-	Quando a opção Auto for selecionada no menu Selec. band., selecione a ordem em que o equipamento deverá usar as bandejas de papel que contêm papel do mesmo tamanho.
	Posição de Impressão	Bandeja MU	Ajuste X	Ajuste a posição de início da impressão (geralmente no canto superior esquerdo da página) do papel carregado na bandeja MU horizontalmente de -500 (esquerda) e +500 (direita) pontos quando se faz a impressão 300 dpi.
			Ajuste Y	Ajuste a posição de início da impressão (geralmente no canto superior esquerdo da página) do papel carregado na bandeja MU verticalmente de -500 (para cima) a +500 (para baixo) pontos quando se faz a impressão 300 dpi.
		Bandeja 1	Ajuste X	Ajuste a posição de início da impressão (geralmente no canto superior esquerdo da página) do papel carregado na bandeja padrão horizontalmente de -500 (esquerda) a +500 (direita) pontos quando se faz a impressão 300 dpi.
			Ajuste Y	Ajuste a posição de início da impressão (geralmente no canto superior esquerdo da página) do papel carregado na bandeja padrão verticalmente -500 (para cima) a +500 (para baixo) pontos quando se faz a impressão 300 dpi.
		Bandeja 2 [1]	Ajuste X	Ajuste a posição de início da impressão (geralmente no canto superior esquerdo da página) do papel carregado na bandeja opcional (bandeja 2) horizontalmente de -500 (esquerda) a +500 (direita) pontos quando se faz a impressão 300 dpi.

[1] Disponível se bandejas opcionais estiverem instaladas.

Nível 3	Nível 4	Nível 5	Nível 6	Descrições
Configuração da bandeja	Posição de Impressão	Bandeja 2 [1]	Ajuste Y	Ajuste a posição de início da impressão (geralmente no canto superior esquerdo da página) do papel carregado na bandeja opcional (bandeja 2) verticalmente de -500 (para cima) a +500 (para baixo) pontos quando se faz a impressão 300 dpi.
		Bandeja 3 [1]	Ajuste X	Ajuste a posição de início da impressão (geralmente no canto superior esquerdo da página) do papel carregado na bandeja opcional (bandeja 3) horizontalmente de -500 (esquerda) a +500 (direita) pontos quando se faz a impressão 300 dpi.
			Ajuste Y	Ajuste a posição de início da impressão (geralmente no canto superior esquerdo da página) do papel carregado na bandeja opcional (bandeja 3) verticalmente de -500 (para cima) a +500 (para baixo) pontos quando se faz a impressão 300 dpi.
	Ignorar Bandeja [1]	-	-	Selecione uma bandeja específica para ignorar se souber que ela está carregada com o papel de tamanho incorreto.
	Bdj separadora [1]	-	-	Selecione a bandeja que contém o papel usado como separador, que será inserido entre cada trabalho de impressão.
	Aviso Pouco Ppel	Aviso Pouco Ppel	-	Selecione se deseja ou não exibir uma mensagem indicando que a bandeja de papel está quase vazia.
		Nível de Aviso	-	Selecione o nível mínimo de papel que fará com que a mensagem seja exibida.
	Verif. Papel	-	-	Selecione se uma mensagem deverá ser exibida solicitando que você verifique o tipo e o tamanho do papel.
Configs. LCD	Retroiluminaç.	-	-	Ajuste o brilho da luz de fundo do LCD.
	Temporizad dim	-	-	Definir por quanto tempo a iluminação de fundo da tela LCD permanecerá ligada após o último toque.
Configs. de tela	Exibir Info	Endereço IP	-	Selecione se deseja exibir o endereço IP do seu equipamento na tela de início.
Ecologia	Modo Eco	-	-	Ative as seguintes configurações do equipamento: • Impr F/V: Borda Longa [2] • T. inatividade: 0 min • Temporizad dim: 10 s • Modo Silen.:Lig [2] • Poupar Toner:Lig [2]
	Poupar Toner	-	-	Aumentar o rendimento de páginas do cartucho de toner.
	T. inatividade	-	-	Defina após quanto tempo o equipamento entrará no Modo de economia de energia.
	Modo Silen.	-	-	Reduzir o ruído de impressão.

2 A alteração desta configuração é possível depois de alterar determinadas configurações do equipamento no Gerenciamento via Web.

Nível 3	Nível 4	Nível 5	Nível 6	Descrições
Ecologia	Deslig. autom.	-	-	Defina o número de minutos ou horas antes do equipamento entrar no modo de desligamento.
Conf. bloq.	-	-	-	Impede que usuários não autorizados alterem as configurações do equipamento.
Interface	Selecionar	-	-	Selecione a interface que deseja usar. Se você selecionar a opção Auto, o equipamento mudará automaticamente a interface para USB ou rede, dependendo da interface que estiver recebendo os dados.
	Tempo IF Auto	-	-	Defina após quanto tempo a interface será selecionada automaticamente.
	Buffer Entrada	-	-	Aumente ou reduza a capacidade do buffer de entrada.
Excluir da Memo.	ID Macro=	-	-	Exclua os dados de Macros registrados.
	ID de Fluxo	-	-	Exclua os dados de streams registrados.
	ID Fonte=	-	-	Exclua os dados de fontes registradas.
	Apagar tudo	-	-	Restaure os dados de Macros/Fluxos e Fontes do equipamento para as configurações de fábrica.
	Inic unidade flash USB (HL-L8570CDW) (Disponível somente quando a unidade de memória USB é selecionada no menu Local de salvamento do trabalho.)	-	-	Inicialize a unidade de memória USB para a Impressão de armazenamento USB. Inicializar a unidade de memória USB leva mais de 40 minutos.

[Impressora]

[Tds. configs.] > [Impressora]

Nível 3	Nível 4	Nível 5	Descrições
Emulação	-	-	Selecione o modo de emulação.
Qualid.	-	-	Selecionar a qualidade de impressão.
Opções de Impressão	Lista de Fontes	HP LaserJet	Imprima a lista de fontes e amostras da HP LaserJet.
		BR-Script 3	Imprima a lista de fontes e amostras do BR-Script.
	Impr. teste	-	Imprima a página de teste.
Frente e verso	Impr F/V	-	Selecione se a impressora imprimirá nos dois lados do papel.
	Única Imagem	-	Quando a última página do trabalho de impressão for uma imagem somente frente, selecione a opção Alim 1 Lado para reduzir o tempo de impressão. Ao usar papel timbrado, você deve selecionar a opção Alim 2 Lados. Se você selecionar Alim 1 Lado para papel timbrado, a última página será impressa no sentido inverso.
Continuação Auto	-	-	Selecione esta opção se quiser que o equipamento limpe os erros de tamanho de papel ou tipo de mídia e use papel de outras bandejas.

Nível 3	Nível 4	Nível 5	Descrições
Cor de Saída	-	-	Defina a cor de saída.
Tipo de papel	-	-	Definir o tipo de papel.
Tam. Papel	-	-	Defina o tamanho do papel.
Cópias	-	-	Defina o número de páginas impressas.
Orientação	-	-	Defina se as páginas deverão ser impressas com a orientação de retrato ou paisagem.
Ênfase na borda	-	-	Torne o texto mais nítido.
Posição de Impressão	Bandeja MU	Ajuste X	Ajuste a posição de início da impressão (geralmente no canto superior esquerdo da página) do papel carregado na bandeja MU horizontalmente de -500 (esquerda) e +500 (direita) pontos quando se faz a impressão 300 dpi.
		Ajuste Y	Ajuste a posição de início da impressão (geralmente no canto superior esquerdo da página) do papel carregado na bandeja MU verticalmente de -500 (para cima) a +500 (para baixo) pontos quando se faz a impressão 300 dpi.
	Bandeja 1	Ajuste X	Ajuste a posição de início da impressão (geralmente no canto superior esquerdo da página) do papel carregado na bandeja padrão horizontalmente de -500 (esquerda) a +500 (direita) pontos quando se faz a impressão 300 dpi.
		Ajuste Y	Ajuste a posição de início da impressão (geralmente no canto superior esquerdo da página) do papel carregado na bandeja padrão verticalmente -500 (para cima) a +500 (para baixo) pontos quando se faz a impressão 300 dpi.
	Bandeja 2 [1]	Ajuste X	Ajuste a posição de início da impressão (geralmente no canto superior esquerdo da página) do papel carregado na bandeja opcional (bandeja 2) horizontalmente de -500 (esquerda) a +500 (direita) pontos quando se faz a impressão 300 dpi.
		Ajuste Y	Ajuste a posição de início da impressão (geralmente no canto superior esquerdo da página) do papel carregado na bandeja opcional (bandeja 2) verticalmente de -500 (para cima) a +500 (para baixo) pontos quando se faz a impressão 300 dpi.
	Bandeja 3 [1]	Ajuste X	Ajuste a posição de início da impressão (geralmente no canto superior esquerdo da página) do papel carregado na bandeja opcional (bandeja 3) horizontalmente de -500 (esquerda) a +500 (direita) pontos quando se faz a impressão 300 dpi.
		Ajuste Y	Ajuste a posição de início da impressão (geralmente no canto superior esquerdo da página) do papel carregado na bandeja opcional (bandeja 3) verticalmente de -500 (para cima) a +500 (para baixo) pontos quando se faz a impressão 300 dpi.
FF Auto	-	-	Permite que o equipamento imprima automaticamente qualquer dado restante.
HP LaserJet	N. Fonte	N. Fonte	Defina o número da fonte.
		Fonte soft n°	Define o número da fonte soft. Este menu é exibido se uma fonte soft está instalada no equipamento Brother.
	Dens Horiz Font	-	Defina a densidade da fonte.

Nível 3	Nível 4	Nível 5	Descrições
HP LaserJet			(Disponível apenas para certas fontes.)
	Tamanho Fonte	-	Defina o tamanho da fonte. (Disponível apenas para certas fontes.)
	Conj. Símbolos	-	Selecione o símbolo ou conjunto de caracteres.
	Impr. tabela	-	Imprimir a tabela de códigos.
	Avanço Linha Aut	-	LIGADO: CR -> CR+LF, DESLIGADO: CR -> CR
	Ret. Carro Auto	-	LIGADO: LF -> LF+CR, FF -> FF+CR ou VT -> VT +CR DESLIGADO: LF -> LF, FF -> FF ou VT -> VT
	Retorno Marg.Dir	-	Selecione se deseja uma alimentação de linha e retorno de carro quando a posição do carro atingir a margem direita.
	Retorno Marg.Inf	-	Selecione se você deseja uma alimentação de linha e retorno de carro quando a posição do carro atingir a margem inferior.
	Margem Esquerda	-	Defina a margem esquerda na coluna 0 como 70 colunas a 1 cpi.
	Margem Direita	-	Defina a margem direita na coluna 10 como 80 colunas a 1 cpi.
	Margem Superior	-	Defina a distância entre a margem superior e a borda superior do papel.
	Margem Inferior	-	Defina a distância da margem inferior e a borda inferior do papel.
	Linhas	-	Defina o número de linhas em cada página.
	Comando Bandeja	-	Selecione esta opção se as bandejas não forem correspondentes quando você usar os drivers HP.
BR-Script 3	Erro Impressão	-	Escolha se o equipamento imprimirá a informação de erro quando o erro ocorre.
	CAPT	-	Use a CAPT (Color Advanced Printing Technology) para uma excelente qualidade de impressão ao imprimir um arquivo PS criado por um driver PS que não é da Brother. Cores e fotos aparecerão mais claras e precisas. A velocidade de impressão será menor.
PDF	Vár. Págs.	-	Defina o layout de página ao imprimir várias páginas.
	Opções Impressão em PDF	-	Defina a configuração de impressão de PDF para imprimir comentários (marcações) ou carimbos no arquivo PDF juntamente com o texto.
	Ajustar PDF à Página	-	Selecione se o equipamento deve dimensionar ou redimensionar as páginas no arquivo PDF para caber no tamanho de papel selecionado.
Menu Carbono	Cópia Carbono	-	Habilite ou desabilite a função Cópia carbono.
	Cópias	-	Defina o número de páginas impressas.
	Bandeja Copy1	-	Selecione a bandeja que você usa para Cópia1.
	Fluxo de Cópia1	-	Selecione um fluxo para Cópia1.
	Bandeja Copy2 ... Bandeja Copy8	-	Selecione a bandeja que você usa para Cópia2 a Cópia8.
	Fluxo de Cópia2	-	Selecione um fluxo para Cópia2 a 8.

Nível 3	Nível 4	Nível 5	Descrições
Menu Carbono	... Fluxo de Cópia8		
Correção da Cor	Início da Correção	-	Inicia a calibração de cor para verificar e corrigir cores.
	Reinic.	-	Restaura as configurações padrão dos parâmetros de calibração.
	Correção autom.	-	Configura o equipamento para realizar a Calibração e Registro de Cor automaticamente.
	Configurações de Cor	Modo de Config.	Seleciona a aplicação das configurações de impressão colorida do equipamento ou do driver da impressora.
		Modo de Cor	Selecionar o modo de cor.
		Melhorar Cor Cinza	Ligue ou desligue para aumentar a qualidade de imagem de áreas sombreadas.
		Melhorar Impressão de Preto	Liga ou desliga se uma imagem preta não é impressa corretamente.
		Brilho	Ajustar o brilho.
		Contraste	Ajustar o contraste.
		Verm.	Ajusta a cor vermelha.
		Verde	Ajusta a cor verde.
		Azul	Ajusta a cor azul.
Local de Salvar Trab (HL-L8570CDW)	-	-	Selecione o local em que deseja salvar os trabalhos de impressão.
Redef. Impressora	-	-	Redefina as configurações do equipamento de volta às configurações de fábrica.

[1] Disponível se bandejas opcionais estiverem instaladas.

[Rede]

[Tds. configs.] > [Rede]

Nível 3	Nível 4	Nível 5	Nível 6	Descrições
LAN cabeada	TCP/IP	Mét. de Boot	-	Selecione o método IP mais adequado às suas necessidades.
		Endereço IP	-	Insira o endereço IP.
		Másc. Sub-rede	-	Insira a máscara de sub-rede.
		Gateway	-	Insira o endereço do gateway.
		Nome do nó	-	Insira o nome do nó.
		Configuração WINS	-	Selecionar o modo de configuração do WINS.
		Servidor WINS	Primário	Especificar o endereço IP do servidor WINS primário.
			Secundário	Especificar o endereço IP do servidor WINS secundário.
		Servidor DNS	Primário	Defina o endereço IP do servidor DNS primário.

Nível 3	Nível 4	Nível 5	Nível 6	Descrições
LAN cabeada	TCP/IP	Servidor DNS	Secundário	Defina o endereço IP do servidor DNS secundário.
		APIPA	-	Atribui automaticamente o endereço IP a partir da faixa de endereços de conexões locais (endereços link-local) [1].
		IPv6	-	Ativar ou desativar o protocolo IPv6.
	Ethernet	-	-	Seleciona o modo de conexão Ethernet.
	Stat. rede cabo	-	-	Exibir o status da conexão da rede cabeada.
	Endereço MAC	-	-	Exibe o endereço MAC de seu equipamento.
	Def. como Padrão	-	-	Restaure as configurações da rede cabeada de seu equipamento para as configurações de fábrica.
	Ativar Rede Cabo	-	-	Ligue ou desligue a interface cabeada.
WLAN (Wi-Fi)	Encontrar Rede Wi-Fi	-	-	Configure manualmente suas configurações de rede sem fio.
	Botão Comando/WPS	-	-	Defina sua rede sem fio usando o método de um botão.
	Código PIN/WPS	-	-	Defina as configurações de rede sem fio usando WPS com um código PIN.
	Recuperar WLAN	-	-	Restaure e reinicie sua rede sem fio.
	Estado da WLAN	Estado	-	Exibe o status da conexão da rede sem fio.
		Sinal	-	Exibir a força do sinal da rede sem fio.
		SSID	-	Exibir o SSID sem fio (nome da rede).
		Modo Comunic.	-	Exibe o modo de Comunicação atual.
	TCP/IP	Mét. de Boot	-	Selecione o método IP mais adequado às suas necessidades.
		Endereço IP	-	Insira o endereço IP.
		Másc. Sub-rede	-	Insira a máscara de sub-rede.
		Gateway	-	Insira o endereço do gateway.
		Nome do nó	-	Insira o nome do nó.
		Configuração WINS	-	Selecionar o modo de configuração do WINS.
		Servidor WINS	Primário	Especificar o endereço IP do servidor WINS primário.
			Secundário	Especificar o endereço IP do servidor WINS secundário.
		Servidor DNS	Primário	Defina o endereço IP do servidor DNS primário.
			Secundário	Defina o endereço IP do servidor DNS secundário.
		APIPA	-	Atribui automaticamente o endereço IP a partir da faixa de endereços de

Nível 3	Nível 4	Nível 5	Nível 6	Descrições
WLAN (Wi-Fi)	TCP/IP			conexões locais (endereços link-local) [1].
		IPv6	-	Ativar ou desativar o protocolo IPv6.
	Endereço MAC	-	-	Exibe o endereço MAC de seu equipamento.
	Def. como Padrão	-	-	Restaure as configurações da rede sem fio de seu equipamento para as configurações de fábrica.
	Ativar WLAN	-	-	Ative ou desative a interface sem fio.
Wi-Fi Direct	Manual	-	-	Defina as configurações da sua rede Wi-Fi Direct manualmente.
	Prop. do grupo	-	-	Configurar o seu equipamento como o proprietário do grupo.
	Botão Comando	-	-	Defina as configurações da rede Wi-Fi Direct usando o método de um toque antes de a operação atingir o tempo limite.
	Código PIN	-	-	Defina as configurações da rede Wi-Fi Direct usando WPS com um código PIN antes de a operação atingir o tempo limite.
	Inf.do Dispositivo	Nome dispos.	-	Exibe o nome de dispositivo do seu equipamento.
		SSID	-	Exibir o SSID (nome da rede) do proprietário de grupo.
		Endereço IP	-	Veja o endereço IP do seu equipamento.
	Inform. de status	Estado	-	Veja o status da rede Wi-Fi Direct.
		Sinal	-	Veja a intensidade do sinal da rede Wi-Fi Direct atual.
	Ativar I/F	-	-	Habilite ou desabilite a conexão Wi-Fi Direct.
NFC	-	-	-	Ative ou desative a função NFC.
Configs. de conex. Web	Config. de Proxy	Conexão Proxy	-	Altere as configurações de conexão com a Web.
		Endereço	-	
		Porta	-	
		Nome usuár.	-	
		Senha	-	
Gerenc com base na Web	-	-	-	Ativar ou desativar o Gerenciamento via Web. Se você ativar essa função, certifique-se de especificar o método de conexão para usar o Gerenciamento via Web.
IPsec	-	-	-	IPsec é um recurso de segurança opcional do protocolo IP, que oferece serviços de autenticação e criptografia. Recomendamos contatar seu administrador de rede antes de alterar esta configuração.
Filtro IP	-	-	-	Habilite o filtro de IP para restringir o acesso ao seu equipamento.

Nível 3	Nível 4	Nível 5	Nível 6	Descrições
Dtct. GlobalNW	Permitir detecção	-	-	Ativar ou desativar a Detecção global, uma função que detecta e notifica o usuário quando ele se conecta involuntariamente a uma rede global.
	Rejeitar acesso	-	-	Desabilitar as conexões com a rede global.
Reiniciar rede	-	-	-	Restaure todas as configurações de fábrica para redes no equipamento.

[1] Ao conectar à rede, se o “Método de BOOT” do equipamento for “Automático”, ele tentará definir o endereço IP e máscara de sub-rede a partir de um servidor de boot, como o DHCP. Se um servidor de boot não for encontrado, um endereço IP APIPA será atribuído, por exemplo, 169. 254. (001-254). (000-255). Se o “Método de BOOT” do equipamento estiver definido como “Estático”, você deve inserir manualmente um endereço IP do painel de controle do equipamento.

[Impr.relat]

[Tds. configs.] > [Impr.relat]

Nível 3	Descrições
Configurações da Impressora	Imprima a página de Configurações da impressora.
Configuração de rede	Imprima o Relatório de configuração de rede.
Impr Lista Arq.	Imprima uma lista dos dados salvos na memória.
Impr. pnts. do cil.	Imprimir a folha de verificação de pontos do cilindro.
Relatório WLAN	Imprimir o relatório de diagnóstico da conexão sem fio.

[Infos do equipamento]

[Tds. configs.] > [Infos do equipamento]

Nível 3	Nível 4	Descrições
N° de série	-	Veja o número de série do equipamento.
Versão firmware	Vers. principal	Verifique a versão do firmware do equipamento.
	Versão Sec1	
	Versão de Segurança	
Atual. do firmware	-	Atualize o firmware de seu equipamento para a versão mais recente.
Configuração da atualização do firmware	Método de atualização	Defina os dias e horários para atualizações automáticas de firmware.
	Dias de atualiz.	
	Tempo de atualiz.	
Contador pág.	Total	Exibir o número total de páginas impressas.
	Cor	Mostra a quantidade total de páginas coloridas impressas.
	Preto e Branco	Mostra a quantidade total de páginas monocromáticas impressas.
Dur. peças [1]	Cilindro	Veja a vida útil restante da unidade de cilindro.
	Correia	Mostra a vida útil restante da unidade de correia.
	Fusor	Mostra a vida útil restante da unidade fusora.
	Unid. Laser	Mostra a vida útil restante da unidade laser.
	Kit AP MU	Exibe a vida útil restante do PF Kit MP.

Nível 3	Nível 4	Descrições
Dur. peças [1]	Kit AP 1	Exibe a vida útil restante do PF Kit 1.
	Kit AP 2 [2]	Exibe a vida útil restante do PF Kit 2.
	Kit AP 3 [2]	Exibe a vida útil restante do PF Kit 3.

1 A vida útil das peças é aproximada e pode variar de acordo com o tipo de uso.

2 Disponível se bandejas opcionais estiverem instaladas.

[Conf.inicial]

[Tds. configs.] > [Conf.inicial]

Nível 3	Nível 4	Descrições
Reinic.	Redef. equipamento	Redefine todas as configurações do equipamento que você alterou, como Tipo de papel.
	Reiniciar rede	Restaure todas as configurações de fábrica para redes no equipamento.
	Conf. de fábrica	Restaure as configurações de fábrica do equipamento e da impressora (inclusive as configurações de comando).
Idioma local	-	Selecione o idioma do LCD do seu país.

Informações relacionadas

- Tabelas de configurações e funções

Tabelas de recursos

>> [Toner]
>> Configuração do Wi-Fi
>> [Funções]
>> [Impressão segura]

[Toner]

[Toner]

Nível 2	Nível 3	Nível 4	Descrições
(Toner)	Dur. toner	-	Visualize a vida útil aproximada do Toner para cada cor.
	Impr. teste	-	Imprima a página de teste.
	Correção da Cor	Início da Correção	Realize a calibração das cores para verificar e corrigir as cores e, em seguida, realize o registro para alinhar a posição de impressão de cada cor.
		Reinic.	Restaura as configurações padrão dos parâmetros de calibração.
	Verificação do cartucho de toner	Preto	Veja as informações sobre o cartucho de toner instalado na tela LCD, por exemplo, se o cartucho de toner é original.
		Ciano	
		Magenta	
		Amarelo	

Configuração do Wi-Fi

(Configuração do Wi-Fi)

Nível 2	Nível 3	Descrições
(Configuração do Wi-Fi)	Encontrar Rede Wi-Fi	Defina as configurações de rede sem fio usando o assistente de configuração.
	Botão Comando/WPS	Defina sua rede sem fio usando o método de um botão.
	Código PIN/WPS [1]	Defina as configurações de rede sem fio usando WPS com um código PIN.
	Recuperar WLAN [1]	Restaure e reinicie sua rede sem fio.
	Estado da WLAN [1]	Exibe o status da conexão da rede sem fio.
	TCP/IP [1]	Altera as configurações TCP/IP.
	Endereço MAC [1]	Exibe o endereço MAC de seu equipamento.
	Def. como Padrão [1]	Restaure as configurações da rede sem fio de seu equipamento para as configurações de fábrica.
	Ativar WLAN [1]	Ative ou desative a interface sem fio.

[1] Disponível depois de uma conexão Wi-Fi® ser configurada.

[Funções]

[Funções]

Nível 2	Nível 3	Descrições
(Funções)	Web	Pressione para conectar seu equipamento a um serviço de Internet.
	Aplics.	Conecte o equipamento Brother ao serviço Brother Apps.
	Impr. direta	Pressione para acessar o menu Impressão direta.

[Impressão segura]

[Impressão segura]

Nível 2	Descrições
(Impressão segura)	Você pode imprimir dados salvos na memória do equipamento quando inserir sua senha de quatro dígitos. Esta opção só fica disponível quando os dados no equipamento são de impressão segura.

Informações relacionadas

- Tabelas de configurações e funções

Alterar as configurações do equipamento usando o Gerenciamento via Web

O Gerenciamento via Web é um utilitário que usa um navegador da Web padrão para gerenciar seu equipamento usando o protocolo de transferência HTTP (Hyper Text Transfer Protocol) ou HTTPS (Hyper Text Transfer Protocol over Secure Socket Layer).

- O que é o Gerenciamento via Web?
- Acessar o Gerenciamento via Web
- Alterar a senha de login usando o gerenciamento via Web

O que é o Gerenciamento via Web?

O Gerenciamento via Web é um utilitário que usa um navegador da Web padrão para gerenciar seu equipamento através do protocolo de transferência de hipertexto (HTTP) ou o protocolo de transferência de hipertexto sobre camada de soquete segura (HTTPS).

- Recomendamos o uso da última versão dos seguintes navegadores da web:
  - Microsoft Edge, Firefox e Google Chrome™ para Windows
  - Safari, Firefox e Google Chrome™ para Mac
  - Google Chrome™ para Android™
  - Safari e Google Chrome™ para iOS
- Certifique-se de que o JavaScript e os Cookies estejam sempre habilitados em qualquer que seja o navegador usado.
- Verifique se o seu equipamento está ligado e conectado à mesma rede que o seu computador e se sua rede é compatível com o protocolo TCP/IP.

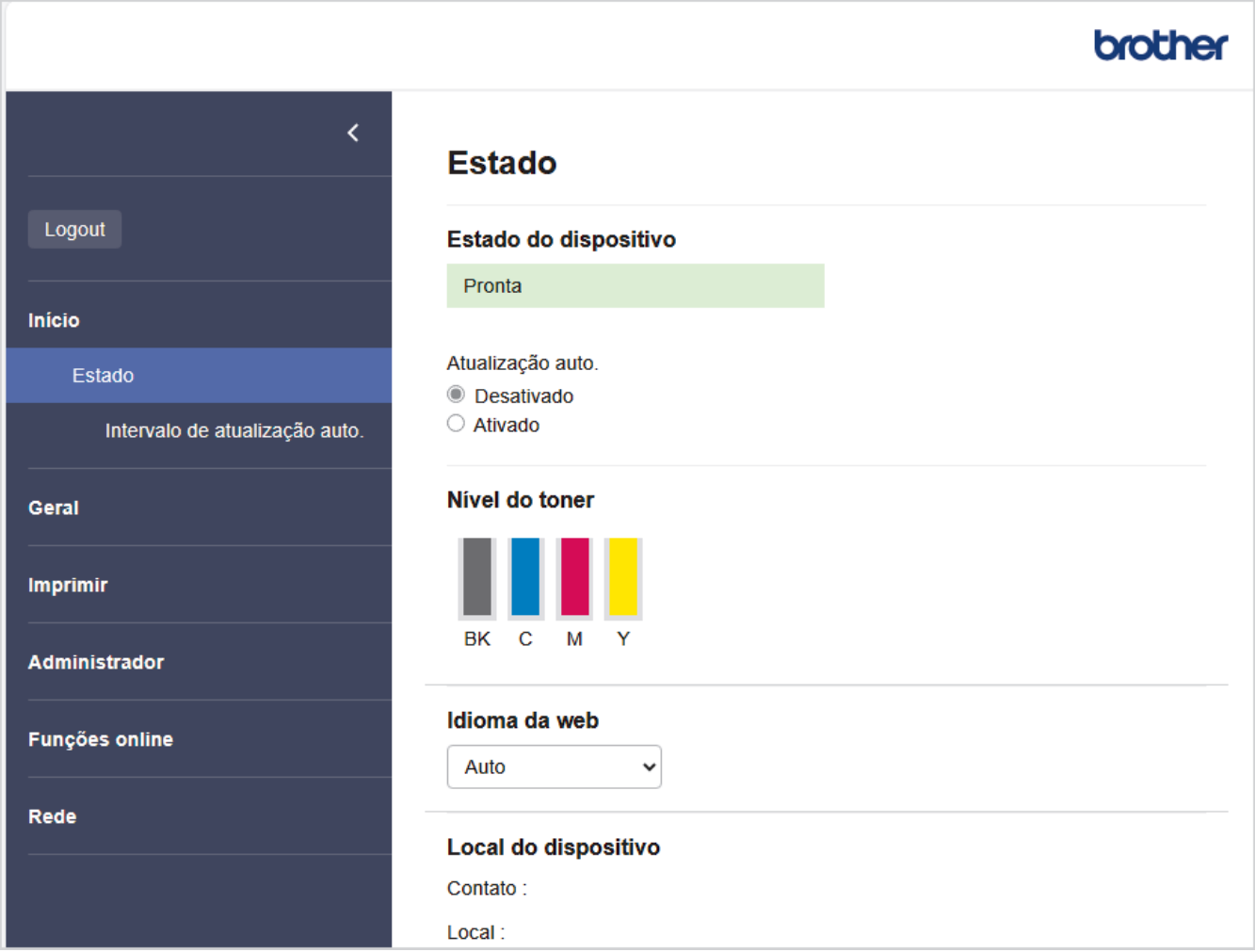

A tela verdadeira pode ser diferente da tela exibida acima.

Informações relacionadas

- Alterar as configurações do equipamento usando o Gerenciamento via Web

Acessar o Gerenciamento via Web

- Recomendamos o uso da última versão dos seguintes navegadores da web:
  - Microsoft Edge, Firefox e Google Chrome™ para Windows
  - Safari, Firefox e Google Chrome™ para Mac
  - Google Chrome™ para Android™
  - Safari e Google Chrome™ para iOS
- Certifique-se de que o JavaScript e os Cookies estejam sempre habilitados em qualquer que seja o navegador usado.
- Recomendamos o uso do protocolo de segurança HTTPS ao definir configurações no Gerenciamento via Web. Se usar o HTTP ao definir as configurações usando o Gerenciamento via Web, siga as instruções na tela para mudar para uma conexão HTTPS segura.
- Quando você usar o protocolo HTTPS para a configuração do Gerenciamento via Web, seu navegador exibirá uma caixa de diálogo de advertência. Para evitar a exibição da caixa de diálogo de advertência, você pode instalar um certificado autoassinado para usar a comunicação SSL/TLS. Para mais informações ➤➤ *Guia de Recursos de Segurança*
- A senha padrão para gerenciamento das configurações deste equipamento está localizada na parte traseira do equipamento, identificada como “**Pwd**”. Altere a senha padrão seguindo as instruções na tela quando fizer o primeiro login. Recomendamos alterar imediatamente a senha padrão para proteger seu equipamento contra acesso não autorizado.

  Você também pode encontrar a senha padrão no Relatório de configurações de rede ou na página de Configurações da impressora.

>> Acesse o Gerenciamento via Web a partir do seu navegador da Web
>> Acesse o Gerenciamento via Web a partir do Brother iPrint&Scan (Windows/Mac)
>> Acessar o Gerenciamento via Web a partir do Brother Utilities (Windows)

Acesse o Gerenciamento via Web a partir do seu navegador da Web

1. Inicie o navegador da Web.
2. Digite “https://machine's IP address” na barra de endereços do seu navegador (onde “endereço IP do equipamento” é o endereço IP de seu equipamento).

   Por exemplo:

   https://192.168.1.2

   O endereço IP do seu equipamento está localizado no Relatório de configurações de rede.

   ➤➤ Imprimir o relatório de configurações de rede

   - Caso esteja utilizando um DNS (Domain Name System, sistema de nomes de domínio) ou tenha habilitado um nome NetBIOS, você poderá digitar outro nome, como “Impressora_compartilhada”, em vez do endereço IP.

     Por exemplo: https://SharedPrinter
   - Se habilitar um nome NetBIOS, você também poderá usar o nome do nó.

     Por exemplo: https://brn123456abcdef
   - O Nome NetBIOS pode ser encontrado no Relatório de Configurações de Rede ou na página de Configurações da impressora.
3. Se necessário, digite a senha no campo **Login** e clique em **Login**.

   A senha padrão para gerenciar as configurações deste equipamento está localizada na parte traseira do equipamento, identificada como “**Pwd**”. Altere a senha padrão seguindo as instruções na tela quando fizer o primeiro login.

4. Se quiser fixar a barra de navegação no lado esquerdo da tela, clique em ≡ e depois em .

Agora você pode alterar as configurações do equipamento.

Se o equipamento ficar ocioso por um determinado período, o usuário será automaticamente desconectado. Altere as configurações de desconexão no menu **Hora de logout do Gerenciamento via Web**.

Acesse o Gerenciamento via Web a partir do Brother iPrint&Scan (Windows/Mac)

1. Inicie o Brother iPrint&Scan.
   - Windows

     Iniciar (**Brother iPrint&Scan**).
   - Mac

     Na barra de menus **Finder**, clique em **Ir** > **Aplicativos** e depois clique duas vezes no ícone iPrint&Scan.

   A tela do Brother iPrint&Scan é exibida.
2. Se seu equipamento Brother não estiver selecionado, clique no botão **Adicionar equipamento** / **Selecione o seu Equipamento** e selecione o nome do seu modelo na lista. Clique em **OK**.
3. Clique no botão **Configurações do equipamento/suprimentos**.

   Se a janela **Configurações do equipamento/suprimentos** aparecer, clique no link **Todas as Configurações**.

   O gerenciamento via Web será exibido.
4. Se necessário, digite a senha no campo **Login** e clique em **Login**.

   A senha padrão para gerenciar as configurações deste equipamento está localizada na parte traseira do equipamento, identificada como "**Pwd**". Altere a senha padrão seguindo as instruções na tela quando fizer o primeiro login.
5. Se quiser fixar a barra de navegação no lado esquerdo da tela, clique em ≡ e depois em .

Agora você pode alterar as configurações do equipamento.

- Você também pode acessar o Gerenciamento via Web a partir do Brother Mobile Connect para dispositivos móveis.
- Se o equipamento ficar ocioso por um determinado período, o usuário será automaticamente desconectado. Altere as configurações de desconexão no menu **Hora de logout do Gerenciamento via Web**.

Acessar o Gerenciamento via Web a partir do Brother Utilities (Windows)

1. Acesse (**Brother Utilities**), clique na lista suspensa e selecione o nome do seu modelo (se ainda não estiver selecionado).
2. Clique em **Ferramentas**, na barra de navegação esquerda e depois clique em **Configurações do equipamento**.

   O gerenciamento via Web será exibido.
3. Se necessário, digite a senha no campo **Login** e clique em **Login**.

   A senha padrão para gerenciar as configurações deste equipamento está localizada na parte traseira do equipamento, identificada como "**Pwd**". Altere a senha padrão seguindo as instruções na tela quando fizer o primeiro login.
4. Se quiser fixar a barra de navegação no lado esquerdo da tela, clique em ≡ e depois em .

Agora você pode alterar as configurações do equipamento.

Se o equipamento ficar ocioso por um determinado período, o usuário será automaticamente desconectado. Altere as configurações de desconexão no menu **Hora de logout do Gerenciamento via Web**.

Se você alterar as configurações de protocolo, terá que reiniciar o equipamento após clicar em **Enviar** para ativar a configuração.

Após definir as configurações, clique em **Logout**.

Informações relacionadas

- Alterar as configurações do equipamento usando o Gerenciamento via Web

Tópicos relacionados:

- Imprimir o relatório de configurações de rede

Alterar a senha de login usando o gerenciamento via Web

A senha padrão para gerenciamento das configurações deste equipamento está localizada na parte traseira do equipamento, identificada como “**Pwd**”. Altere a senha padrão seguindo as instruções na tela quando fizer o primeiro login. Recomendamos alterar imediatamente a senha padrão para proteger seu equipamento contra acesso não autorizado.

1. Inicie o Gerenciamento Via Web. ➤➤ Acessar o Gerenciamento via Web
2. Clique em **Administrador** > **Senha de login** na barra de navegação à esquerda.

- A senha padrão para gerenciamento das configurações deste equipamento está localizada na parte traseira do equipamento, identificada como “**Pwd**”.
- Se a barra de navegação à esquerda não estiver visível, inicie a navegação a partir de ☰.

3. Para alterar a senha, digite sua senha atual no campo **Inserir senha antiga**.
4. Seguindo as diretrizes na tela **Senha de login**, digite sua nova senha no campo **Inserir senha nova**.
5. Redigite a nova senha no campo **Confirmar senha nova**.
6. Clique em **Enviar**.

Você também pode alterar as configurações de bloqueio no menu **Senha de login**.

Informações relacionadas

- Alterar as configurações do equipamento usando o Gerenciamento via Web

Tópicos relacionados:

- Acessar o Gerenciamento via Web
- Verifique a senha do seu equipamento

Apêndice

- Especificações
- Suprimentos
- Informações importantes sobre a vida útil do cartucho de toner
- Acessórios
- Ajuda e suporte ao cliente Brother

Especificações

>> Especificações gerais
>> Especificações de mídia de impressão
>> Especificações da impressora
>> Especificações da interface
>> Especificações do recurso impressão direta
>> Protocolos e recursos de segurança suportados
>> Especificações de requisitos do computador

Especificações gerais

Tipo de Impressora		Laser
Método de impressão		Impressora laser eletrofotográfica
Capacidade da memória	**Padrão**	• (HL-L8430CDW/HL-L8430CDWT) 512 MB • (HL-L8570CDW) 1 GB
Tela do equipamento		Tela de toque LCD TFT colorida de 2,7 pol. (6,8 cm) [1]
Rede elétrica		127 V CA 50/60 Hz
Consumo de energia elétrica (Média)	**Pico**	• HL-L8430CDW - • HL-L8430CDWT - • HL-L8570CDW Aproximadamente 1.070 W
	Impressão [2]	• HL-L8430CDW - • HL-L8430CDWT - • HL-L8570CDW Aproximadamente 550 W a 25 °C
	Impressão **(Modo silencioso)** [2]	• HL-L8430CDW - • HL-L8430CDWT - • HL-L8570CDW Aproximadamente 330 W a 25 °C
	Pronto [2]	• HL-L8430CDW - • HL-L8430CDWT - • HL-L8570CDW Aproximadamente 60 W a 25 °C
	Sleep [2]	• HL-L8430CDW - • HL-L8430CDWT -

Consumo de energia elétrica (Média)			• HL-L8570CDW Aproximadamente 7,6 W
	Hibernação [2]		• HL-L8430CDW - • HL-L8430CDWT - • HL-L8570CDW Aproximadamente 0,4 W
	Desligado [3] [4]		• HL-L8430CDW - • HL-L8430CDWT - • HL-L8570CDW Aproximadamente 0,03 W
Dimensões (Vista geral padrão) 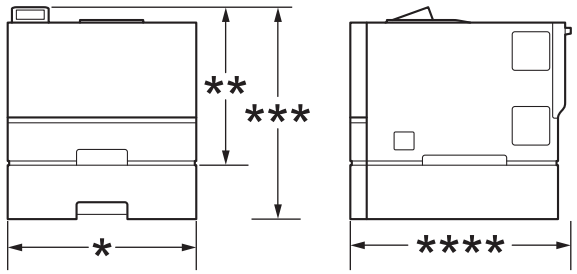 			Unid: mm • HL-L8430CDW/HL-L8570CDW ***:** 404 ****:** 338 ******:** 473 • HL-L8430CDWT ***:** 404 *****:** 469 ******:** 473
Peso (com suprimentos)			• HL-L8430CDW 20,8 kg • HL-L8430CDWT 25,6 kg • HL-L8570CDW 21,1 kg
Nível de ruído	**Pressão sonora** [6]	**Impressão**	LpAm = 49 dB (A)
		Impressão (Modo silencioso)	LpAm = 44 dB (A)
		Pronto	Padrão: LpAm = 31 dB (A) [5]
	Potência sonora [6]	**Impressão**	**Monocromática** LWAc = 6,53 B (A)
			Colorida LWAc = 6,54 B (A)
		Impressão (Modo silencioso)	**Monocromática** LWAc = 5,86 B (A)
			Colorida LWAc = 5,91 B (A)
		Pronto	Padrão: LWAc = 4,48 B (A) [7]
Temperatura	**Em operação**		De 10 °C a 32,5 °C
	Armazenado		De 0 °C a 40 °C
Umidade	**Em operação**		20 a 80% (sem condensação)

Umidade	**Armazenado**	35 a 85% (sem condensação)

1 Medida diagonalmente.
2 Medido quando o equipamento é conectado usando a mesma conexão de rede que a ENERGY STAR Ver. 3.2 método de teste.
3 Medido de acordo com a IEC 62301 Edição 2.0.
4 O consumo de energia sofre uma pequena variação dependendo do ambiente em que o equipamento está sendo utilizado.
5 Se o motor da ventoinha estiver funcionando: LpAm = 35 dB (A)
6 Medido de acordo com o método descrito na norma ISO 7779.
7 Se o motor da ventoinha estiver funcionando: LWAc = 4,98 B (A)

Especificações de mídia de impressão

Entrada de Papel	**Bandeja de papel (Padrão)**	**Tipo de papel**	Papel comum, Timbrado, Papel colorido, Papel fino, Papel reciclado
		Tamanho do papel	A4, Carta, B5 (JIS), A5, A5 (Borda longa), B6 (JIS), A6, Executivo, Ofício, Ofício México, Ofício Índia, Fólio, 16K (195x270 mm), A4 Curto (papel de 270 mm)
		Peso do papel	60 a 105 g/m^2
		Capacidade máxima de papel	• (HL-L8430CDW/HL-L8570CDW) Até 250 folhas de 80 g/m^2 - Papel Comum • (HL-L8430CDWT)
	Bandeja multiuso (Bandeja MU)	**Tipo de papel**	Papel comum, Timbrado, Papel colorido, Papel fino, Papel grosso, Papel reciclado, Papel bond, Etiqueta, Envelope, Envelope fino, Envelope grosso, Papel brilhante
		Tamanho do papel	• Largura: 76,2 a 216 mm • Comprimento: 116 a 355,6 mm • Envelope: COM-10, DL, C5, Monarch
		Peso do papel	60 a 163 g/m^2
		Capacidade máxima de papel	• Até 50 folhas de 80 g/m^2 - Papel Comum • Envelope: 10 envelopes de até 10 mm de espessura
	Bandeja de papel 2, 3 (Opcional) [1]	**Tipo de papel**	Papel comum, Timbrado, Papel colorido, Papel fino, Papel reciclado
		Tamanho do papel	A4, Carta, B5 (JIS), A5, B6 (JIS), Executivo, Ofício, Ofício México, Ofício Índia, Fólio, 16K (195x270 mm), A4 Curto (papel de 270 mm)
		Peso do papel	60 a 105 g/m^2
		Capacidade máxima de papel	• LT-350CL Até 250 folhas de 80 g/m^2 - Papel Comum • LT-360CL Até 520 folhas de 80 g/m^2 - Papel Comum
Saída de Papel [2]	**Bandeja de saída com a face para baixo**		Até 150 folhas de 80 g/m^2 - Papel comum (envio com face para baixo para a bandeja de saída de papel com a face para baixo)
	Bandeja de saída com a face para cima		Uma folha (envio com face para cima para a bandeja de saída de papel com a face para cima)

Frente e verso	**Impressão frente e verso automática**	**Tipo de papel**	Papel comum, Timbrado, Papel colorido, Papel fino, Papel reciclado, Papel brilhante
		Tamanho do papel	A4, A4 Curto (papel de 270 mm)
		Peso do papel	60 a 105 g/m^2

1 Número máximo de bandejas inferiores: Até duas LT-350CL bandejas inferiores, ou até duas LT-360CL bandejas inferiores, ou uma combinação de uma LT-350CL e uma LT-360CL.

2 Para etiquetas, recomendamos remover as folhas impressas da bandeja de saída de papel imediatamente depois que elas saírem do equipamento, para evitar a possibilidade de borrar a tinta.

Especificações da impressora

Impressão frente e verso automática		Sim
Emulação		PCL6, BR-Script3, PDF Versão 2.0
Resolução		Qualidade 600 x 600 dpi, 2.400 dpi (2400 x 600)
Velocidade de impressão [1 2]	**Impressão somente frente**	**Monocromática** Até 33 páginas/minuto (tamanho Carta) Até 31 páginas/minuto (tamanho A4)
		Colorida Até 33 páginas/minuto (tamanho Carta) Até 31 páginas/minuto (tamanho A4)
	Impressão frente e verso	**Monocromática** Até 21 lados por minuto (até 10,5 folhas por minuto) (tamanho Carta) Até 20 lados por minuto (até 10 folhas por minuto) (tamanho A4)
		Colorida Até 21 lados por minuto (até 10,5 folhas por minuto) (tamanho Carta) Até 20 lados por minuto (até 10 folhas por minuto) (tamanho A4)
Tempo da primeira impressão [3 4 5 6]		**Monocromática** Menos de 9,9 segundos
		Colorida Menos de 9,9 segundos

1 A velocidade de impressão pode variar dependendo do tipo de documento impresso.

2 A velocidade de impressão pode ser mais lenta quando o equipamento está conectado a uma rede local sem fio.

3 Imprimir no modo Pronto e na bandeja padrão.

4 Período de tempo desde o equipamento ser iniciado até a saída do papel ser concluída (exceto quando o equipamento estiver ligado ou quando um erro for corrigido).

5 Pode variar quando a calibração ou registro estiver em andamento.

6 Isso se aplica ao imprimir em papel de tamanho A4 ou Carta a partir da bandeja padrão. Contudo, o tempo da primeira impressão pode ser mais longo dependendo do tamanho do papel e da quantidade de dados de impressão.

Especificações da interface

USB [1 2]	USB 2.0 de alta velocidade Use um cabo de interface USB 2.0 (Tipo A/B) de no máximo 2 metros.
LAN	10Base-T/100Base-TX/1000Base-T [3]
Rede local sem fio	**5 GHz** IEEE 802.11a/n (Modo de infraestrutura) IEEE 802.11a/n (Wi-Fi Direct)

	2,4 GHz IEEE 802.11b/g/n (modo de infraestrutura) IEEE 802.11g/n (Wi-Fi Direct)
NFC [4]	Sim

1 Seu equipamento possui uma interface USB 2.0 de alta velocidade. O equipamento também pode ser conectado a um computador equipado com uma interface USB 1.1.

2 Não há suporte para dispositivos de hub USB de outros fabricantes.

3 Use um cabo de rede de categoria 5e (ou superior).

4 Ao conectar um leitor de cartão com chip externo, use um dispositivo com suporte para driver classe HID.

Especificações do recurso impressão direta

Compatibilidade	PDF versão 2.0, JPEG, TIFF (escaneado por modelos Brother), PRN-GDI (criado pelo próprio driver da impressora), PRN-PS (criado pelo próprio driver da impressora)
Interface	Interface USB direta: dianteira x1, traseira x1 (HL-L8570CDW)

Protocolos e recursos de segurança suportados

Os protocolos e recursos de segurança compatíveis podem diferir dependendo do modelo.

Ethernet

10Base-T/100Base-TX/1000Base-T

LAN sem fio (5 GHz)

IEEE 802.11a/n (modo de infraestrutura), IEEE 802.11a/n (Wi-Fi Direct)

LAN sem fio (2,4 GHz)

IEEE 802.11b/g/n (modo de infraestrutura), IEEE 802.11g/n (Wi-Fi Direct)

Protocolos (IPv4)

ARP, RARP, BOOTP, DHCP, APIPA (IP automático), Resolução de Nome WINS/NetBIOS, Resolvedor DNS, mDNS, LLMNR responder, LPR/LPD, Porta bruta personalizada/Port9100, Cliente SMTP, IPP/IPPS, Servidor FTP, Cliente CIFS, Servidor TELNET, SNMPv1/v2c/v3, Servidor HTTP/HTTPS, Cliente e Servidor TFTP, ICMP, Serviços Web (Impressão), Cliente SNTP, LDAP, LDAPS, Syslog

Protocolos (IPv6)

NDP, RA, Resolvedor DNS, mDNS, LLMNR responder, LPR/LPD, Porta bruta personalizada/Port9100, IPP/IPPS, Cliente SMTP, Servidor FTP, Cliente CIFS, Servidor TELNET, SNMPv1/v2c/v3, Servidor HTTP/HTTPS, Cliente e Servidor TFTP, ICMPv6, Serviços Web (Impressão), Cliente SNTP, LDAP, LDAPS, Syslog

Segurança de rede (cabeada)

SMTP-AUTH, SSL/TLS (IPP, HTTP, SMTP, LDAP), SNMP v3, 802.1x (EAP-MD5, EAP-FAST, PEAP, EAP-TLS, EAP-TTLS), OAuth (SMTP), Kerberos, IPsec

Segurança de rede (sem fio)

SMTP-AUTH, SSL/TLS (IPP, HTTP, SMTP, LDAP), SNMP v3, 802.1x (EAP-FAST, PEAP, EAP-TLS, EAP-TTLS), OAuth (SMTP), Kerberos, IPsec

Segurança da Rede sem Fio

WEP 64/128 bits, WPA-PSK (TKIP/AES), WPA2-PSK (TKIP/AES), WPA3-SAE (AES) (Wi-Fi Direct suporta apenas WPA2-PSK (AES))

Certificação Sem fio

Wi-Fi CERTIFIED, WPA3-Enterprise/Personal, Wi-Fi Protected Setup, Wi-Fi Direct

Especificações de requisitos do computador

Sistemas operacionais e funções de software suportados

Plataforma do computador e versão do sistema operacional		Interface do computador			Processador	Espaço em disco rígido para instalação [1]	
		USB [2]	LAN com fio	Rede local sem fio		Para drivers	Para aplicativos (inclusive os drivers)
Sistema operacional Windows	Windows 10 Home/10 Pro/10 Education/10 Enterprise	Impressão			Processador de 32 bits (x86) ou 64 bits (x64)	50 MB	1,8 GB
	Windows 11 Home/11 Pro/11 Education/11 Enterprise				Processador de 64 bits (x64)		
	Windows Server 2016	Impressão			Processador de 64 bits (x64)	50 MB	50 MB
	Windows Server 2019						
	Windows Server 2022						
Sistema operacional Mac [3]	macOS v13	Impressão			Processador de 64 bits	N/D	500 MB
	macOS v14						
	macOS v15						
ChromeOS™		Impressão			N/D	N/D	N/D
Linux (Sistemas de gerenciamento de pacotes suportados: dpkg, rpm) [4]		Impressão			Processador de 32 bits (x86) ou de 64 bits (x64)	20 MB	20 MB

1 É necessária uma conexão com a Internet para instalar o software.

2 Não há suporte para portas USB de outros fabricantes.

3 Isenção de responsabilidade macOS
Compatível com AirPrint: a impressão via macOS requer o uso do AirPrint. Os drivers Mac não são fornecidos para este equipamento.

4 O driver é compatível com as seguintes distribuições Linux:
Red Hat Enterprise Linux 8.6 64 bits, Red Hat Enterprise Linux 9.1 64 bits, Fedora 39 64 bits, Mageia 9 32 bits, Mageia 9 64 bits, openSUSE 15.5 64 bits, SUSE Enterprise 15-SP4 64 bits, Debian 12.2.0 32 bits, Debian 12.2.0 64 bits, Ubuntu MATE 18.04 32 bits, Ubuntu 22.04 64 bits, Ubuntu 23.10 64 bits, Linux Mint 21.2 64 bits, Ubuntu 24.04 64 bits.

Para obter as atualizações de driver mais recentes, acesse a página **Downloads** do seu modelo em support.brother.com/downloads.

Para saber os SOs compatíveis mais recentes, acesse a página **Sistemas operacionais compatíveis** do seu modelo em support.brother.com/os.

Todas as marcas comerciais, nomes de marca e produto são de propriedade de suas respectivas empresas.

Informações relacionadas

- Apêndice

Suprimentos

Quando chega a hora de substituir suprimentos, como o cartucho de toner ou a unidade de cilindro, um erro será exibido no painel de controle do seu equipamento. Para mais informações sobre os suprimentos para seu equipamento, visite go.brother/original ou entre em contato com o revendedor Brother local.

O número do pedido de suprimento (No.) varia conforme seu país e região.

Itens de suprimento	Nº de pedido do suprimento	Vida útil aproximada (Rendimento em páginas)	Modelos aplicáveis
Cartucho de toner 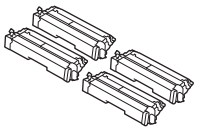	Toner padrão: • Preto: TN615BK • Ciano: TN615C • Magenta: TN615M • Amarelo: TN615Y	• Preto: Aproximadamente 3.000 páginas [1 2] • Ciano, Magenta, Amarelo: Aproximadamente 1.800 páginas [1 2]	HL-L8570CDW
	Toner de alto rendimento: • Preto: TN615XLBK • Ciano: TN615XLC • Magenta: TN615XLM • Amarelo: TN615XLY	• Preto: Aproximadamente 5.500 páginas [1 2] • Ciano, Magenta, Amarelo: Aproximadamente 4.500 páginas [1 2]	HL-L8570CDW
	Toner de ultra rendimento: • Preto: TN615XXLBK • Ciano: TN615XXLC • Magenta: TN615XXLM • Amarelo: TN615XXLY	• Preto: Aproximadamente 7.500 páginas [1 2] • Ciano, Magenta, Amarelo: Aproximadamente 6.500 páginas [1 2]	HL-L8570CDW
	Toner de ultra rendimento: • Preto: TN617BK • Ciano: TN617C • Magenta: TN617M • Amarelo: TN617Y	• Preto: Aproximadamente 10.000 páginas [1 2] • Ciano, Magenta, Amarelo: Aproximadamente 10.000 páginas [1 2]	HL-L8570CDW

Itens de suprimento	Nº de pedido do suprimento	Vida útil aproximada (Rendimento em páginas)	Modelos aplicáveis
	Toner inicial: (Fornecido com o equipamento)	• Preto: Aproximadamente 7.500 páginas [1 2] • Ciano, Magenta, Amarelo: Aproximadamente 6.500 páginas [1 2]	HL-L8570CDW
Unidade de cilindro	DR615CL	Aproximadamente 30.000 páginas [3]	HL-L8570CDW
Unidade de correia	BU635CL	Aproximadamente 50.000 páginas [4]	HL-L8570CDW
Caixa para resíduos de toner	WT229CL	Aproximadamente 50.000 páginas [5]	HL-L8570CDW
Unidade fusora	FD-5000 127V	Aproximadamente 100.000 páginas [6]	HL-L8570CDW
Kit de alimentação de papel da bandeja (MU)	PF-M5000	Aproximadamente 50.000 páginas [7]	HL-L8570CDW

1 O rendimento aproximado do cartucho é informado de acordo com a especificação ISO/IEC 19798.

2 Papel Carta ou A4 de apenas um lado

3 • Aproximadamente 30.000 páginas considerando uma página por trabalho (papel A4/Carta, apenas um lado)
• Aproximadamente 50.000 páginas considerando três páginas por trabalho (papel A4/Carta, apenas um lado)
O número de páginas pode variar devido a inúmeros fatores, entre eles tipo e tamanho de mídia.

4 • Aproximadamente 50.000 páginas considerando uma página por trabalho (papel A4/Carta, apenas um lado)
• Aproximadamente 100.000 páginas considerando três páginas por trabalho (papel A4/Carta, apenas um lado)
O número de páginas pode variar devido a inúmeros fatores, entre eles tipo e tamanho de mídia.

5 Aproximadamente 50.000 páginas considerando cinco páginas por trabalho (papel A4/Carta, apenas um lado). O número de páginas pode variar devido a inúmeros fatores, entre eles tipo e tamanho de mídia.

6 Aproximadamente 100.000 páginas considerando cinco páginas por trabalho (papel A4/Carta, apenas um lado). O número de páginas pode variar devido a inúmeros fatores, entre eles tipo e tamanho de mídia.

7 Aproximadamente 50.000 páginas considerando cinco páginas por trabalho (papel A4/Carta, apenas um lado). O número de páginas pode variar devido a inúmeros fatores, entre eles tipo e tamanho de mídia.

Informações relacionadas

- Apêndice

Informações importantes sobre a vida útil do cartucho de toner

Vida útil do cartucho de toner

Este produto detecta a vida útil dos cartuchos de toner utilizando dois métodos:

- Detecção pela contagem de pontos de cada cor que são necessários para criar uma imagem
- Detecção pela contagem de rotações do rolo revelador

A operação de impressão para quando um dos limites superiores é atingido. O limite superior é definido acima do número de pontos ou rotações que seriam necessários para que o cartucho apresentasse o desempenho de rendimento por página compatível com o anunciado. Esta função serve para reduzir o risco de baixa qualidade de impressão e danos ao equipamento.

Há duas mensagens que indicam quando o toner está próximo do fim ou precisa ser substituído: Pouco Toner e Subs. o toner.

Pouco Toner será exibido na tela LCD quando o número de pontos ou rotações do rolo revelador se aproximar da sua contagem máxima. Substituir Toner será exibido na tela LCD quando o número de pontos ou rotações do rolo revelador atingir a sua contagem máxima.

Correção de cor

A contagem total de rotações do rolo revelador inclui tanto operações normais de impressão e cópia como ajustes do equipamento, como calibração de cor e registro de cor.

Calibração de **cor (Ajuste de densidade de cor)**

Para obter uma qualidade de impressão estável, a densidade de cada cartucho de toner precisa ser mantida a um valor fixo. Se o equilíbrio entre as densidades das cores não for mantido, a tonalidade se tornará instável e não será possível reproduzir cores com precisão. A densidade do toner pode mudar devido a alterações químicas no toner que afetam sua carga elétrica, deterioração da unidade reveladora e os níveis de temperatura e umidade no equipamento. Quando a calibração é feita, os padrões de teste de ajuste de nível de densidade são impressos na unidade de correia.

A calibração é feita principalmente nas seguintes ocasiões:

- Ao iniciar a correção de cor no painel de controle para melhorar a densidade de cor.
- Ao substituir um cartucho de toner usado ou unidade de cilindro por um novo.
- Quando o equipamento detecta mudanças na temperatura e umidade do ambiente.
- Quando atinge um número especifico de páginas impressas.

Registro de **cor (Correção de posição da cor)**

Neste equipamento, a unidade de cilindro e unidade reveladora são preparadas para preto (K), amarelo (Y), magenta (M) e ciano (C), respectivamente. Quatro imagens coloridas são combinadas em uma única imagem e, assim, podem ocorrer erros de registro de cor (por exemplo, a forma como as quatro imagens coloridas se alinham). Quando ocorrem erros de registro, os padrões de teste de correção de registro são impressos na unidade de correia.

O registro é feito principalmente nas seguintes ocasiões:

- Ao iniciar a correção de cor para limpar o erro de registro de cor.
- Quando atinge um número especifico de páginas impressas.

Informações relacionadas

- Apêndice

Acessórios

A disponibilidade dos acessórios pode variar de acordo com o país ou região. Para obter mais informações sobre os acessórios para seu equipamento, visite go.brother/original ou entre em contato com seu revendedor Brother ou o Serviço de Atendimento ao Cliente Brother.

Número do pedido	Itens	Modelos aplicáveis
LT-350CL	Bandeja inferior (250 folhas)	HL-L8430CDW/HL-L8430CDWT/HL-L8570CDW
LT-360CL	Bandeja inferior (520 folhas)	HL-L8430CDW/HL-L8430CDWT/HL-L8570CDW

Informações relacionadas

- Apêndice

Ajuda e suporte ao cliente Brother

IMPORTANTE

Para obter assistência técnica, entre em contato com o país em que o equipamento foi adquirido. Telefone sempre a partir **do território do país em questão**.

>> Perguntas frequentes
>> Assistência Técnica
>> Para adquirir acessórios e suprimentos

Perguntas frequentes

Para obter mais informações sobre seu equipamento Brother, visite o site de suporte da Brother, support.brother.com. Para obter ajuda adicional e outras dicas, visite a página **Perguntas frequentes e Solução de problemas** do seu modelo; para ter acesso às versões mais recentes de drivers e software, visite a página **Downloads** do seu modelo.

Assistência Técnica

Para obter informações sobre a Assistência Técnica, acesse o site:

www.brother.com.br

Para adquirir acessórios e suprimentos

Acesse o site:

www.brotherstore.com.br

Informações relacionadas

- Apêndice

brother

Brother
Earth

BRA
Versão 0