Korisnički priručnik na internetu

DCP-T230
DCP-T236
DCP-T430W
DCP-T435W
DCP-T436W

© 2024 Brother Industries, Ltd. Sva prava pridržana.

Sadržaj

Prije korištenja uređajem ... 1
Definicije napomena ... 2
Zaštitni znaci ... 3
Napomene o licenciranju otvorenog izvornog koda ... 4
Autorsko pravo i licenca ... 5
Važne napomene ... 6
Upoznavanje s uređajem ... 7
Prije korištenja uređaja ... 8
Pregled upravljačke ploče ... 9
Pristup uslužnim programima tvrtke Brother (Windows) ... 12
Deinstalirajte upravljačke programe i softver tvrtke Brother (Windows) ... 13
Pristup aplikaciji Brother iPrint&Scan (Windows/Mac) ... 14
Lokacije USB priključaka na Brother uređaju ... 16
Rukovanje papirom ... 17
Stavite papir ... 18
Stavite papir u ladicu za papir ... 19
Papir stavite u otvor za ručno ulaganje ... 30
Područje na kojem ispis nije moguć ... 33
Postavke papira ... 34
Prihvatljivi ispisni mediji ... 38
Umetanje dokumenata ... 44
Postavite dokumente na staklo skenera ... 45
Područje koje nije moguće skenirati ... 46
Rješavanje problema ... 47
Signali i uzorci LED pokazatelja ... 48
Zastoj pisača ili papira ... 54
Zastoj papira unutar uređaja ... 55
Problemi u upravljanju papirom i ispisivanju ... 58
Poteškoće u upravljanju papirom ... 59
Poteškoće s ispisivanjem ... 61
Poteškoće s kvalitetom ispisa ... 64
Problemi s mrežom ... 67
Ako imate problema s mrežom svog uređaja ... 68
Drugi problemi ... 72
Provjera podataka o uređaju ... 73
Ažurirajte firmver svog uređaja ... 74
Resetirajte svoj uređaj ... 75
Redovito održavanje ... 76
Ponovno napunite rezervoare tinte ... 77
Očistite svoj Brother uređaj ... 81
Očistite skener ... 82
Očistite ispisnu glavu Brother uređaja ... 83
Očistite ispisnu glavu putem upravljanja temeljenog na webu ... 85
Očistite ispisnu glavu s računala (Windows) ... 86

Očistite uređaj izvana ... 88
Očistite ploču pisača uređaja ... 90
Očistite valjke za ulaganje papira ... 92
Očistite podlogu za odvajanje ... 94
Očistite valjke za sakupljanje papira ... 95
Provjerite svoj Brother uređaj ... 96
Provjerite kvalitetu ispisa ... 97
Nadzor stanja uređaja aplikacijom Brother iPrint&Scan (Windows/Mac) ... 98
Provjerite poravnavanje ispisa sa svog Brother uređaja ... 100
Provjerite poravnavanje ispisa putem upravljanja temeljenog na webu ... 102
Promijenite opcije ispisa kako biste poboljšali rezultate ispisa ... 103
Zapakirajte i pošaljite uređaj ... 104
Postavke uređaja ... 106
Provjerite lozinku svojeg uređaja ... 107
Promjena postavki uređaja na upravljačkoj ploči ... 108
Postavite uređaj na način da se automatski isključi s pomoću upravljačke ploče uređaja ... 109
Promjena postavki uređaja upotrebom programa Web Based Management ... 110
Što je upravljanje temeljeno na webu ... 111
Pristup upravljanju temeljenom na web-u ... 112
Promijenite lozinku za prijavu putem upravljanja temeljenog na mreži ... 115
Opće postavke ... 116
U slučaju prekida opskrbe električnom energijom (pohrana u memoriju) ... 122
Dodatak ... 123
Specifikacije ... 124
Specifikacije potrošnih materijala ... 129
Podaci o zaštiti okoliša i usklađenosti s propisima ... 130
Informacije o recikliranom papiru ... 131
Dostupnost servisnih dijelova ... 132
Kemijske tvari (EU REACH) ... 133
Pomoć i podrška korisnicima tvrtke Brother ... 134

Prije korištenja uređajem

- Definicije napomena
- Zaštitni znaci
- Napomene o licenciranju otvorenog izvornog koda
- Autorsko pravo i licenca
- Važne napomene

Definicije napomena

U ovom korisničkom priručniku koristimo se sljedećim simbolima i općevažećim stavkama:

UPOZORENJE	UPOZORENJE ukazuje na moguću opasnu situaciju koja bi, ako se ne izbjegne, mogla prouzročiti smrt ili opasne ozljede.
OPREZ	OPREZ ukazuje na moguću opasnu situaciju koja bi, ako se ne izbjegne, mogla prouzročiti manje ili blaže ozljede.
VAŽNO	VAŽNO ukazuje na moguću opasnu situaciju koja bi, ako se ne izbjegne, mogla prouzročiti oštećenja na imovini ili gubitak funkcionalnosti proizvoda.
NAPOMENA	NAPOMENA navodi radno okruženje, uvjete za postavljanje ili posebne uvjete za upotrebu.
	Ikone savjeta predstavljaju korisne savjete i dodatne informacije.
	Ikone opasnosti od strujnog udara upozoravaju na mogući strujni udar.
Podebljano	Podebljani stil identificira gumbe na upravljačkoj ploči uređaja ili na zaslonu računala.
Kurziv	Kurziv ističe važne stvari ili vas upućuje na vezanu temu.

Srodne informacije

- Prije korištenja uređajem

Zaštitni znaci

Apple, App Store, AirPrint, Mac, macOS, iPadOS, iPad, iPhone, iPod touch i Safari zaštitni su znaci tvrtke Apple Inc., registrirani u Sjedinjenim Američkim Državama i drugim zemljama.

Nuance i PaperPort zaštitni su znaci ili registrirani zaštitni znaci tvrtke Nuance Communications, Inc. ili njezinih pridruženih tvrtki u Sjedinjenim Američkim Državama i/ili drugim zemljama.

Wi-Fi® i Wi-Fi Alliance® registrirani su zaštitni znaci tvrtke Wi-Fi Alliance®.

WPA™, WPA2™, WPA3™ i Wi-Fi Protected Setup™ zaštitni su znaci tvrtke Wi-Fi Alliance®.

Android i Google Play zaštitni su znakovi tvrtke Google LLC.

Verbalna oznaka Bluetooth® je registrirani zaštitni znak u vlasništvu tvrtke Bluetooth SIG, Inc. i svaka uporaba te oznake od strane tvrtke Brother Industries, Ltd. obavlja se pod licencom. Ostali zaštitni znaci i trgovački nazivi u vlasništvu su odgovarajućih tvrtki.

Mopria™, logotip Mopria™ te verbalni znak i logotip Mopria Alliance™ registrirani su i/ili neregistrirani zaštitni znaci i oznake usluge tvrtke Mopria Alliance, Inc. u SAD-u i drugim državama. Svaka neovlaštena upotreba strogo je zabranjena.

Adobe® i Reader® registrirani su zaštitni znakovi ili zaštitni znakovi tvrtke Adobe Systems Incorporated u Sjedinjenim Američkim Državama i/ili drugim državama.

Svaka tvrtka čiji se naziv softvera spominje u ovom priručniku ima licenčni ugovor softvera koji je poseban za svaki vlasnički program.
Svi trgovački nazivi i nazivi proizvoda tvrtki koji se pojavljuju u proizvodima tvrtke Brother, povezanim dokumentima i svim drugim materijalima zaštitni su znaci ili registrirani zaštitni znaci tih odgovarajućih tvrtki.

Srodne informacije

- Prije korištenja uređajem

Napomene o licenciranju otvorenog izvornog koda

Ovaj proizvod sadržava softver otvorenog izvornog koda.

Kako biste pregledali napomene o licenciranju otvorenog izvornog koda i informacije o autorskim pravima, idite na stranicu **Manuals** svog modela na support.brother.com/manuals.

Srodne informacije

- Prije korištenja uređajem

Autorsko pravo i licenca

©2024 Brother Industries, Ltd. Sva prava pridržana.

Ovaj proizvod sadržava softver koji su razvili sljedeći dobavljači:

Ovaj proizvod sadržava softver „KASAGO TCP/IP” koji je razvila tvrtka ZUKEN ELMIC, Inc.

Srodne informacije

- Prije korištenja uređajem

Važne napomene

- Provjerite support.brother.com/downloads za ažuriranja upravljačkih programa i softvera tvrtke Brother.
- Kako bi vaš uređaj radio u skladu s najnovijim ažuriranjima, provjerite support.brother.com/downloads radi najnovije nadogradnje firmvera. U protivnom neke funkcije vašeg uređaja možda neće biti dostupne.
- Proizvod nemojte upotrebljavati izvan zemlje kupovine jer biste time mogli kršiti energetske propise i propise o bežičnoj telekomunikaciji zemlje u kojoj ga trenutno upotrebljavate.
- Prije nego što svoj uređaj date nekom drugom, zamijenite ga ili zbrinete, preporučujemo da ga vratite na tvorničke postavke kako biste uklonili sve osobne podatke.
- Windows 10 u ovom dokumentu odnosi se na sustave Windows 10 Home, Windows 10 Pro, Windows 10 Education i Windows 10 Enterprise.
- Windows 11 u ovom dokumentu odnosi se na sustave Windows 11 Home, Windows 11 Pro, Windows 11 Education i Windows 11 Enterprise.
- U ovome korisničkom priručniku upotrebljavaju se ilustracije uređaja DCP-T430W, osim ako nije drugačije navedeno.
- Zasloni ili slike u ovom korisničkom priručniku služe samo za ilustraciju, njihov stvarni sadržaj može biti različit na uređaju.
- Zasloni u ovome priručniku prikazuju Windows 10, osim ako nije drugačije navedeno. Zasloni na vašem računalu mogu se razlikovati ovisno o operacijskom sustavu.
- Sadržaji ovog dokumenta i specifikacije proizvoda podliježu izmjenama bez prethodne najave.

Srodne informacije

- Prije korištenja uređajem

Srodne teme:

- Resetirajte svoj uređaj

Upoznavanje s uređajem

- Prije korištenja uređaja
- Pregled upravljačke ploče
- Pristup uslužnim programima tvrtke Brother (Windows)
- Pristup aplikaciji Brother iPrint&Scan (Windows/Mac)
- Lokacije USB priključaka na Brother uređaju

Prije korištenja uređaja

Prije nego pokušate ispisivati, potvrdite sljedeće:

- Provjerite jeste li instalirali odgovarajući softver i upravljačke programe za svoj uređaj.
- Za korisnike USB kabela: provjerite je li kabel sučelja fizički siguran.

Odabir odgovarajuće vrste papira

Za visokokvalitetno ispisivanje važno je odabrati odgovarajuću vrstu papira. Uvjerite se da ste pročitali informacije o prihvatljivom papiru prije nego što papir kupite te da ste utvrdili ispisivo područje ovisno o postavkama u upravljačkom programu pisača ili u aplikaciji kojom se koristite za ispis.

Vatrozid (Windows) (DCP-T430W/DCP-T435W/DCP-T436W)

Ako je računalo zaštićeno vatrozidom pa ne možete koristiti mrežno ispisivanje ili mrežno skeniranje, morat ćete konfigurirati postavke vatrozida. Ako koristite vatrozid sustava Windows i ako ste instalirali upravljačke programe prema uputama u programu za instalaciju, potrebne postavke vatrozida već su postavljene. Ako koristite neki drugi softver za osobni vatrozid, pogledajte Korisnički priručnik za taj softver ili se obratite proizvođaču softvera.

Srodne informacije

- Upoznavanje s uređajem

Pregled upravljačke ploče

U Korisničkom priručniku boje upravljačkih ploča i gumba sa slika mogu se razlikovati ovisno o modelima.

>> DCP-T230/DCP-T236
>> DCP-T430W/DCP-T435W/DCP-T436W

DCP-T230/DCP-T236

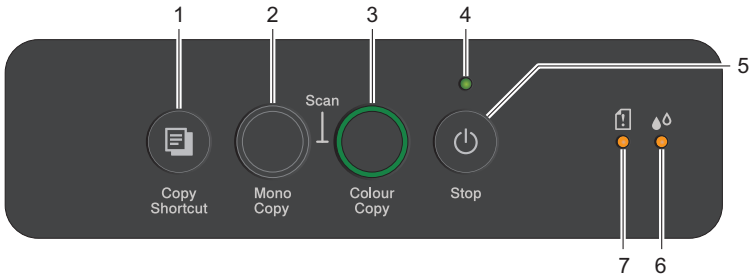

1. **(Copy Shortcut (Kopija prečaca))**
   - Pritisnite za izradu kopiju osobne iskaznice 2 u 1.

     Putem upravljanja temeljenog na webu se po potrebi jedna od specifičnih funkcija kopiranja može postaviti kao funkcija ovog gumba. Prema zadanim postavkama postavljena je izrada kopije osobne iskaznice 2 u 1.
   - Pritisnite istovremeno s (**Stop**) kako biste pristupili načinu za održavanje.
2. **Mono Copy (Crno-bijela kopija)**
   - Pritisnite za pokretanje crno-bijelog kopiranja.
   - Pritisnite istovremeno s **Colour Copy (Kopija u boji)** kako biste počeli skenirati dokumente (u boji ili crno-bijelo, ovisno o postavkama skeniranja).
   - Pritisnite istovremeno s (**Stop**) kako biste pristupili načinu za resetiranje.
3. **Colour Copy (Kopija u boji)**

   Pritisnite za pokretanje kopiranja u boji.
4. **LED pokazatelj napajanja**

   Ukazuje na status uređaja.
5. **(Stop) Uključivanje/isključivanje napajanja**
   - Pritisnite za zaustavljanje rada.
   - Pritisnite za izlaz iz odabranog načina rada.
   - Pritisnite (**Stop**) kako biste uključili uređaj.

     Pritisnite i držite (**Stop**) kako biste isključili uređaj i otkazali sve preostale radnje. **LED pokazatelj napajanja** će bljeskati i ostati uključen na nekoliko sekundi prije nego se isključi.

     Ako uređaj isključite gumbom (**Stop**), i dalje će povremeno čistiti ispisnu glavu kako bi se održala kvaliteta ispisa. Kako biste produžili vijek trajanja ispisne glave, pružili bolju učinkovitost tinte i održali kvalitetu ispisa, neka uređaj uvijek bude spojen s izvorom napajanja.
6. **LED pokazatelj tinte**

   Ukazuje na to da je uređaj otkrio pogrešku tinte ili na to da je u načinu održavanja.
7. **LED lampica upozorenja za papir**

   Ukazuje na to da je uređaj otkrio pogrešku ili na to da je u načinu resetiranja.

DCP-T430W/DCP-T435W/DCP-T436W

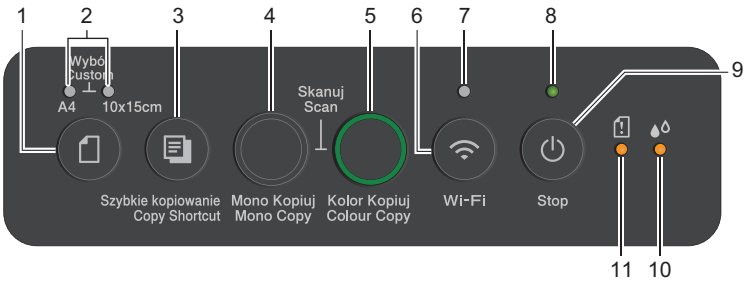

1. **(Papir)**

   Pritisnite ovaj gumb za namještanje postavki veličine papira i vrste papira.

2. **LED lampica za A4/LED lampica za 10 x 15 cm**

   Ukazuje na to da su odabrane postavke za veličinu papira i vrstu papira.

	• Vrsta papira: obični • Veličina papira: A4 (Za ispis standardnih dokumenata)
	• Vrsta papira: drugi sjajni • Veličina papira: 10 x 15 cm (Za ispis fotografija)
	Prilagođene postavke

3. **(Copy Shortcut (Kopija prečaca))**

   - Pritisnite za izradu kopiju osobne iskaznice 2 u 1.

     Putem upravljanja temeljenog na webu se po potrebi jedna od specifičnih funkcija kopiranja može postaviti kao funkcija ovog gumba. Prema zadanim postavkama postavljena je izrada kopije osobne iskaznice 2 u 1.

   - Pritisnite istovremeno s (**Stop**) kako biste pristupili načinu za održavanje.

4. **Mono Copy (Crno-bijela kopija)**

   - Pritisnite za pokretanje crno-bijelog kopiranja.
   - Pritisnite istovremeno s **Colour Copy (Kopija u boji)** kako biste počeli skenirati dokumente (u boji ili crno-bijelo, ovisno o postavkama skeniranja).
   - Pritisnite istovremeno s (**Stop**) kako biste pristupili načinu za resetiranje.

5. **Colour Copy (Kopija u boji)**

   Pritisnite za pokretanje kopiranja u boji.

6. **(Wi-Fi)**

   - Gumb pritisnite tako da pritisnete samo njega ili ga pritisnite zajedno s drugim gumbom kako biste konfigurirali postavke bežične mreže ili ispisali izvješća o mreži. Upotrijebite samo kada je uređaj u stanju pripravnosti.
   - Istovremeno pritisnite ovaj gumb i **Colour Copy (Kopija u boji)** kako biste ponovno pokrenuli Wi-Fi ako se ne možete spojiti s bežičnom mrežom.
   - Pritisnite istovremeno s (**Stop**) kako biste pristupili Wi-Fi načinu rada.

7. **LED lampica za Wi-Fi**

   Ukazuje na status bežične mreže.

	Povezano (svijetli)
	Povezivanje (bljeska)
	Isključeno

8. **LED pokazatelj napajanja**

   Ukazuje na status uređaja.

9. **(Stop) Uključivanje/isključivanje napajanja**

   - Pritisnite za zaustavljanje rada.
   - Pritisnite za izlaz iz odabranog načina rada.
   - Pritisnite (**Stop**) kako biste uključili uređaj.

     Pritisnite i držite (**Stop**) kako biste isključili uređaj i otkazali sve preostale radnje. **LED pokazatelj napajanja** će bljeskati i ostati uključen na nekoliko sekundi prije nego se isključi.

     Ako uređaj isključite gumbom (**Stop**), i dalje će povremeno čistiti ispisnu glavu kako bi se održala kvaliteta ispisa. Kako biste produžili vijek trajanja ispisne glave, pružili bolju učinkovitost tinte i održali kvalitetu ispisa, neka uređaj uvijek bude spojen s izvorom napajanja.

10. **LED pokazatelj tinte**

    Ukazuje na to da je uređaj otkrio pogrešku tinte ili na to da je u načinu održavanja.

11. **LED lampica upozorenja za papir**

    Ukazuje na to da je uređaj otkrio pogrešku ili na to da je u načinu resetiranja.

Srodne informacije

- Upoznavanje s uređajem

Srodne teme:

- Signali i uzorci LED pokazatelja

Pristup uslužnim programima tvrtke Brother (Windows)

Brother Utilities pokretač je aplikacija koji pruža prikladan pristup svim aplikacijama tvrtke Brother koje su instalirane na računalu.

Za upotrebu **Brother Utilities**, morate instalirati softver Brother na svom računalu. Za instalaciju softvera Brother idite na **Downloads (Preuzimanja)** stranicu vašeg modela na support.brother.com/downloads.

1. Napravite jedno od sljedećeg:
   - Windows 11

     Kliknite > **Sve aplikacije** > **Brother** > **Brother Utilities**.
   - Windows 10

     Kliknite > **Brother** > **Brother Utilities**.
2. Odaberite svoj uređaj.

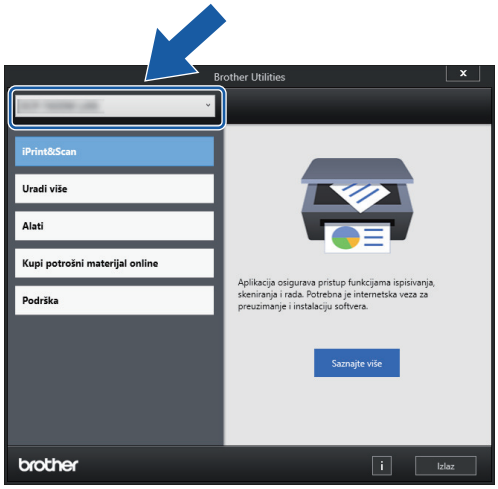

3. Odaberite željenu radnju.

Srodne informacije

- Upoznavanje s uređajem
  - Deinstalirajte upravljačke programe i softver tvrtke Brother (Windows)

Deinstalirajte upravljačke programe i softver tvrtke Brother (Windows)

1. Napravite jedno od sljedećeg:
   - Windows 11

     Kliknite > **Sve aplikacije** > **Brother** > **Brother Utilities**.
   - Windows 10

     Kliknite > **Brother** > **Brother Utilities**.
2. Kliknite na padajući popis i odaberite naziv modela (ako već nije odabran). U lijevoj navigacijskoj traci kliknite **Alati**, zatim kliknite **Deinstalacija**.

   Pridržavajte se uputa navedenih u dijaloškom okviru kako biste deinstalirali softver i upravljačke programe.

Srodne informacije

- Pristup uslužnim programima tvrtke Brother (Windows)

Pristup aplikaciji Brother iPrint&Scan (Windows/Mac)

Upotrijebite Brother iPrint&Scan za Windows i Mac za ispis i skeniranje s računala.

- Ova funkcija nije dostupna u državama koje podliježu primjenjivim propisima o izvozu.
- **Za preuzimanje najnovije verzije:**
  - Za Windows:

    Posjetite stranicu **Downloads (Preuzimanja)** svog modela na support.brother.com/downloadsi zatim preuzmite i instalirajte aplikaciju Brother iPrint&Scan.
  - Za Mac: (DCP-T430W/DCP-T435W/DCP-T436W)

    Preuzmite i instalirajte aplikaciju Brother iPrint&Scan iz trgovine Apple App Store.

  Ako se pojavi upit, instalirajte upravljački program i softver potrebne za upotrebu uređaja. Preuzmite najnoviji upravljački program i softver uređaja sa stranice modela **Downloads (Preuzimanja)** na support.brother.com/downloads.

1. Pokrenite Brother iPrint&Scan.
   - Windows

     Dvaput kliknite ikonu (**Brother iPrint&Scan**).
   - Mac

     U traci izbornika **Finder (Tražilica)** kliknite **Go (Idi)** > **Applications (Aplikacije)** te potom dvaput kliknite ikonu iPrint&Scan.

   Prikazat će se zaslon aplikacije Brother iPrint&Scan.

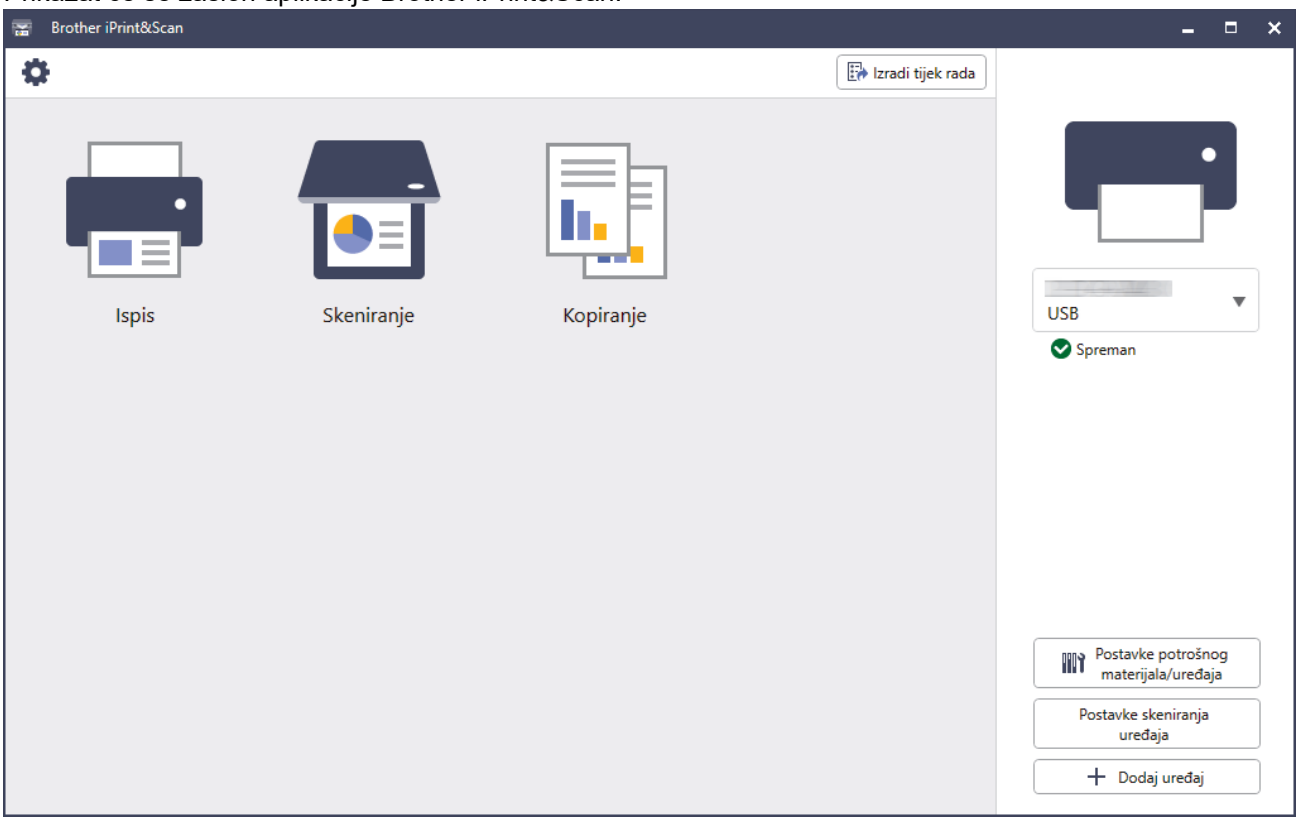

   Stvarni zaslon može se razlikovati ovisno o verziji aplikacije.

Srodne informacije

- Upoznavanje s uređajem

Srodne teme:

- Nadzor stanja uređaja aplikacijom Brother iPrint&Scan (Windows/Mac)

Lokacije USB priključaka na Brother uređaju

- Za pojedinosti o kabelima, ➤➤ Specifikacije sučelja
- Za instaliranje upravljačkog programa i softvera potrebnog za korištenje uređajem posjetite stranicu **Downloads (Preuzimanja)** svog modela na support.brother.com/downloads.

USB priključak nalazi se izvan uređaja kako je prikazano.

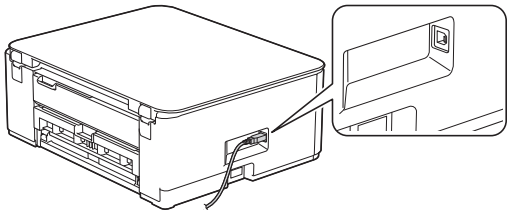

Srodne informacije

- Upoznavanje s uređajem

Rukovanje papirom

- Stavite papir
- Umetanje dokumenata

Stavite papir

- Stavite papir u ladicu za papir
- Papir stavite u otvor za ručno ulaganje
- Područje na kojem ispis nije moguć
- Postavke papira
- Prihvatljivi ispisni mediji
- Signali i uzorci LED pokazatelja
- Poteškoće u upravljanju papirom
- Poteškoće s kvalitetom ispisa

Stavite papir u ladicu za papir

- Stavite pojedinačni list papira ili papir Photo 2L u ladicu za papir
- Stavite papir veličine Legal u ladicu za papir
- Stavite fotopapir u ladicu za papir
- Stavite omotnice u ladicu za papir

Stavite pojedinačni list papira ili papir Photo 2L u ladicu za papir

- U ladicu za papir istovremeno stavljajte isključivo papir koji je iste veličine i iste vrste.
- (DCP-T430W/DCP-T435W/DCP-T436W)Kada u ladicu stavite drugu veličinu papira, morate promijeniti postavku Veličina papira na uređaju ili postavku veličine papira na računalu.
- (DCP-T230/DCP-T236)Kada u ladicu stavite drugu veličinu papira, morate promijeniti postavku veličine papira na svom računalu.

1. Ako je otvoren dodatni držač papira (1), zatvorite ga i zatvorite držač papira (2).

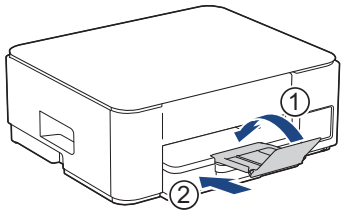

2. Potpuno izvucite ladicu za papir iz uređaja.

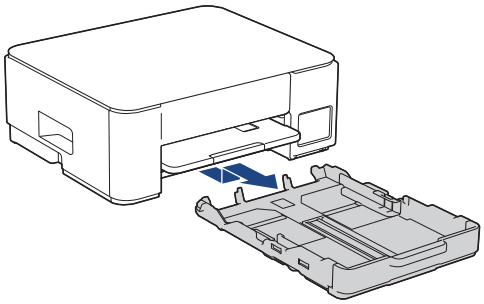

3. Pažljivo pritisnite i povucite vodilice za širinu papira (1) i zatim vodilicu za dužinu papira (2) kako bi odgovarale veličini papira.

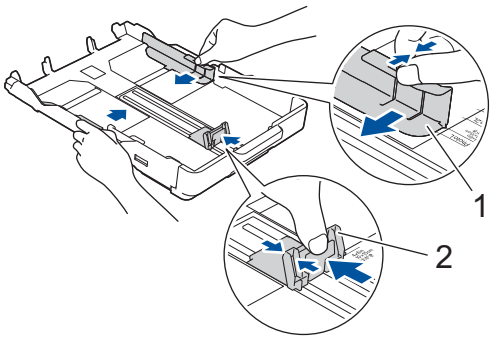

4. Dobro složite papir kako biste izbjegli zastoj papira i pogrešno ulaganje.

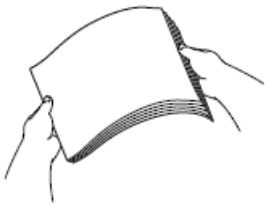

Uvijek pripazite da papir ne bude uvijen ili naboran.

5. Pažljivo stavite papir u ladicu za papir s površinom za ispis **okrenutom prema dolje**.

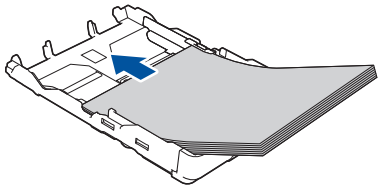

Papir mora biti ravno položen u ladici, a vodilica za dužinu papira (1) mora dodirivati rubove papira.

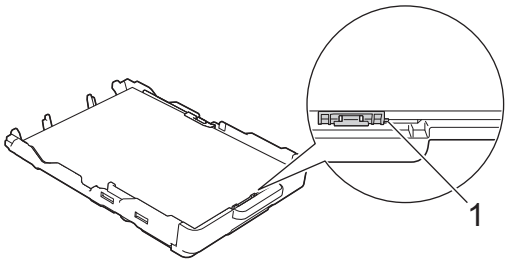

VAŽNO

- Pazite da previše ne gurnete papir jer bi se mogao podignuti na stražnjem dijelu ladice i prouzročiti problem s ulaganjem papira.
- Ako stavite više od 20 listova papira Photo 2L (13 x 18 cm), može doći do zastoja papira.

Ako želite dodati papir prije nego se ladica isprazni, uklonite papir iz ladice i spojite ga s papirom koji dodajete. Uvijek dobro prolistajte hrpu papira kako uređaj ne bi uvlačio više listova odjednom.

6. Pažljivo prilagodite vodilice za širinu papira (1) kako bi odgovarale papiru.

   Vodilice za širinu papira moraju dodirivati rubove papira.

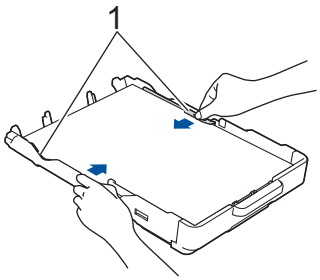

7. Polako gurnite ladicu za papir tako da potpuno uđe u uređaj.

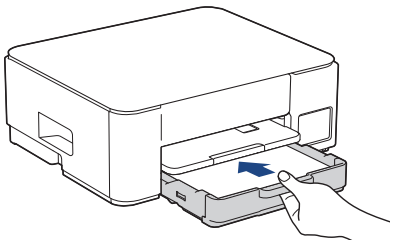

8. Izvucite držač papira (1) dok se ne zaključa na mjestu i zatim izvucite dodatni držač papira (2).

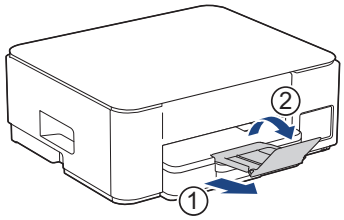

Srodne informacije

- Stavite papir u ladicu za papir

Srodne teme:

- Biranje odgovarajućeg ispisnog medija

Stavite papir veličine Legal u ladicu za papir

- U ladicu za papir istovremeno stavljajte isključivo papir koji je iste veličine i iste vrste.
- (DCP-T430W/DCP-T435W/DCP-T436W)Kada u ladicu stavite drugu veličinu papira, morate promijeniti postavku Veličina papira na uređaju ili postavku veličine papira na računalu.
- (DCP-T230/DCP-T236)Kada u ladicu stavite drugu veličinu papira, morate promijeniti postavku veličine papira na svom računalu.

1. Ako je otvoren dodatni držač papira (1), zatvorite ga i zatvorite držač papira (2).

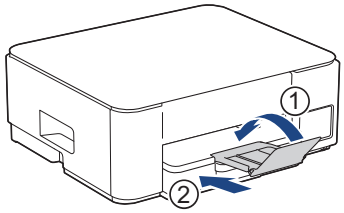

2. Potpuno izvucite ladicu za papir iz uređaja.

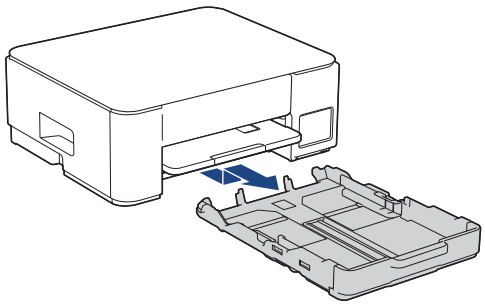

3. Pritisnite četverokutni gumb za proširenje ladice za papir (1) i izvucite ladicu za papir prema van tako da se četverokutni gumb za proširenje ladice za papir uglavi u četverokutnoj LGL rupi.

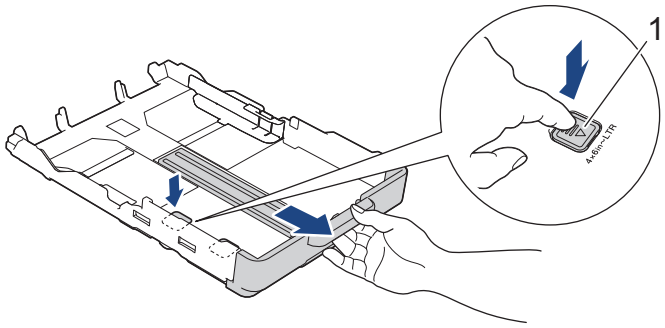

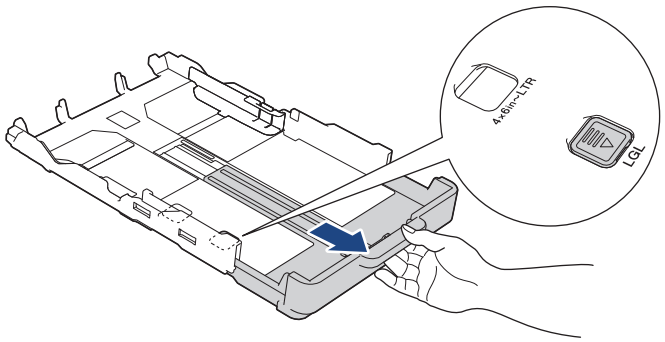

4. Pažljivo pritisnite i povucite vodilice za širinu papira (1) i vodilicu za dužinu papira (2) kako bi odgovarale veličini papira.

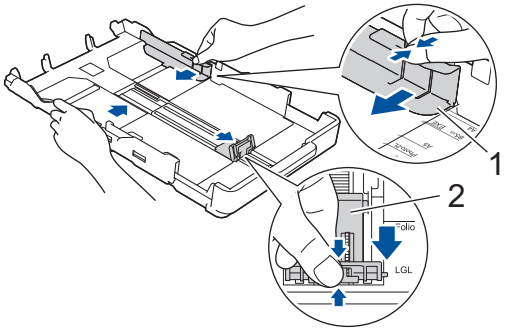

5. Dobro složite papir kako biste izbjegli zastoj papira i pogrešno ulaganje.

Uvijek pripazite da papir ne bude uvijen ili naboran.

6. Pažljivo stavite papir u ladicu za papir s površinom za ispis **okrenutom prema dolje**.

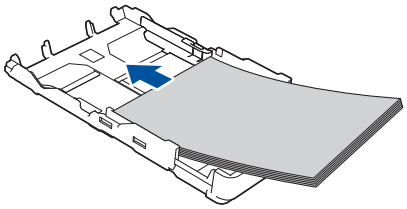

Papir mora biti ravno položen u ladici, a vodilica za dužinu papira (1) mora dodirivati rubove papira.

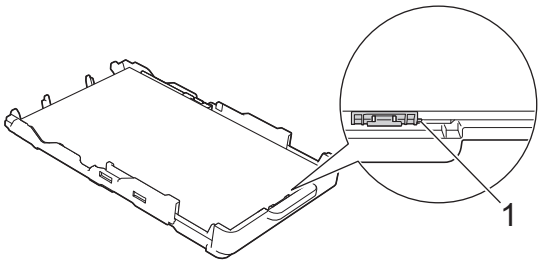

VAŽNO

Pazite da previše ne gurnete papir jer bi se mogao podignuti na stražnjem dijelu ladice i prouzročiti problem s ulaganjem papira.

Ako želite dodati papir prije nego se ladica isprazni, uklonite papir iz ladice i spojite ga s papirom koji dodajete. Uvijek dobro prolistajte hrpu papira kako uređaj ne bi uvlačio više listova odjednom.

7. Pažljivo prilagodite vodilice za širinu papira (1) kako bi odgovarale papiru.

   Vodilice za papir moraju dodirivati rubove papira.

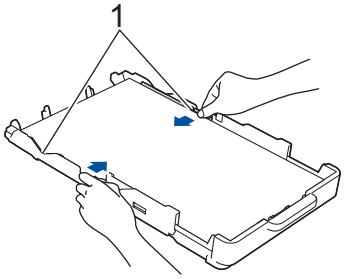

8. Polako gurnite ladicu za papir tako da potpuno uđe u uređaj.

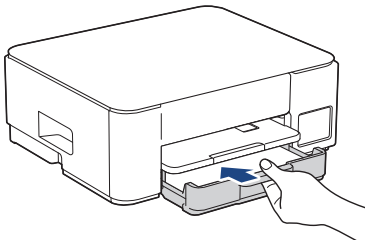

9. Izvucite držač papira (1) dok se ne zaključa na mjestu i zatim izvucite dodatni držač papira (2).

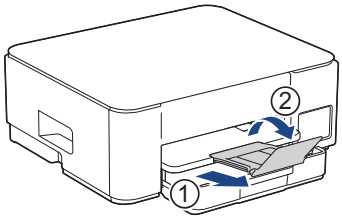

Srodne informacije

- Stavite papir u ladicu za papir

Stavite fotopapir u ladicu za papir

- U ladicu za papir istovremeno stavljajte isključivo papir koji je iste veličine i iste vrste.
- (DCP-T430W/DCP-T435W/DCP-T436W)Kada u ladicu stavite drugu veličinu papira, morate promijeniti postavku Veličina papira na uređaju ili postavku veličine papira na računalu.
- (DCP-T230/DCP-T236)Kada u ladicu stavite drugu veličinu papira, morate promijeniti postavku veličine papira na svom računalu.

1. Ako je otvoren dodatni držač papira (1), zatvorite ga i zatvorite držač papira (2).

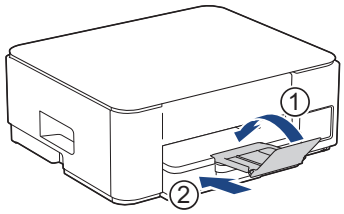

2. Potpuno izvucite ladicu za papir iz uređaja.

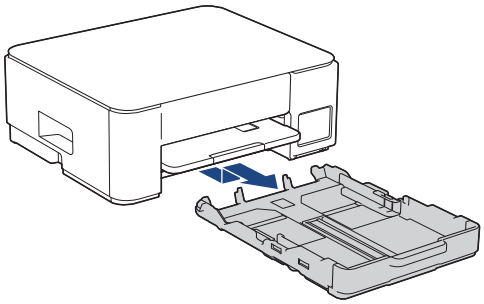

3. Pažljivo pritisnite i povucite vodilice za širinu papira (1) i zatim vodilicu za dužinu papira (2) kako bi odgovarale veličini papira.

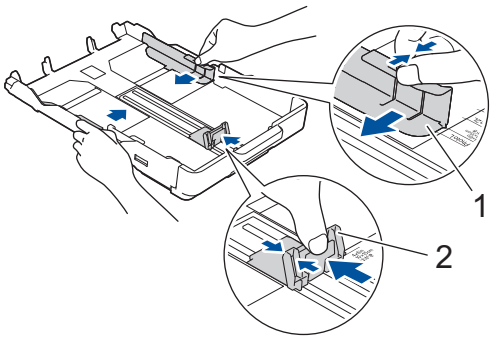

4. Stavite do 20 listova fotopapira tako da je strana na koju se ispisuje **okrenuta prema dolje**.

   Ako stavite više od 20 listova fotopapira, može doći do zastoja papira.

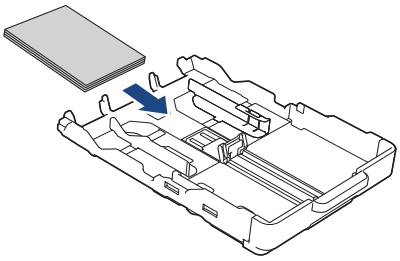

5. Pažljivo prilagodite vodilice za širinu papira (1) kako bi odgovarale papiru.

   Vodilice za širinu papira moraju dodirivati rubove papira, a papir mora biti ravan u ladici.

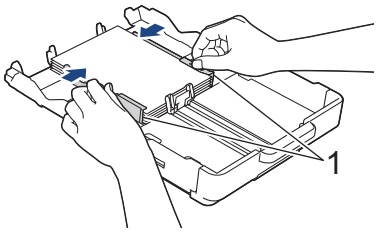

6. Polako gurnite ladicu za papir tako da potpuno uđe u uređaj.

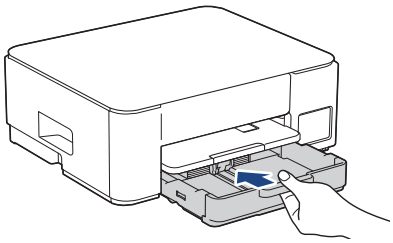

7. Izvucite držač papira (1) dok se ne zaključa na mjestu i zatim izvucite dodatni držač papira (2).

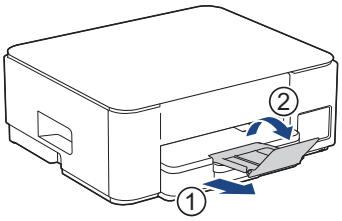

Srodne informacije

- Stavite papir u ladicu za papir

Srodne teme:

- Biranje odgovarajućeg ispisnog medija

Stavite omotnice u ladicu za papir

- Možete staviti omotnice različitih veličina. ➤➤ *Srodne informacije*: *Vrsta i veličina papira za svaku radnju*
- (DCP-T430W/DCP-T435W/DCP-T436W) Kada u ladicu stavite omotnice morate promijeniti postavku Veličina papira na uređaju ili postavku veličine papira na računalu.
- (DCP-T230/DCP-T236) Kada u ladicu stavite omotnice morate promijeniti postavku veličine papira na svom računalu.
- Prije nego što omotnice stavite u ladicu, pritisnite kutove i strane omotnica kako biste ih što više izravnali.

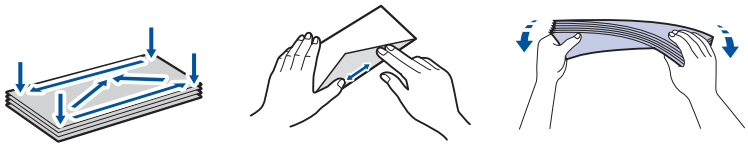

1. Ako je otvoren dodatni držač papira (1), zatvorite ga i zatvorite držač papira (2).

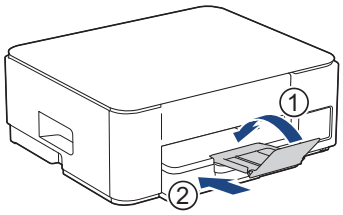

2. Potpuno izvucite ladicu za papir iz uređaja.

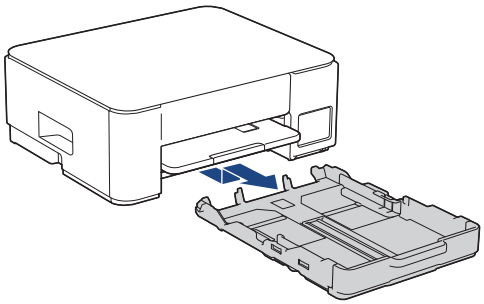

3. Stavite do 10 kuverti u ladicu za papir s površinom koja se ispisuje okrenutom **prema dolje**. Ako stavite više od 10 omotnica, može doći do zastoja papira.

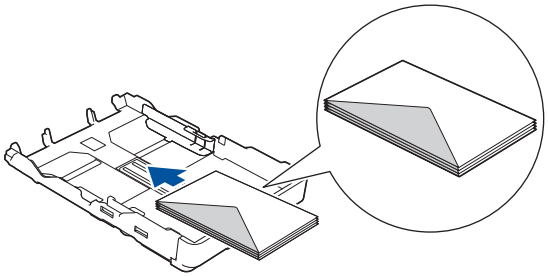

4. Pažljivo pritisnite i gurajte vodilice za širinu papira (1) i vodilicu za dužinu papira (2) tako da naliježu uz rubove omotnica.

   Kuverte moraju biti ravne u ladici.

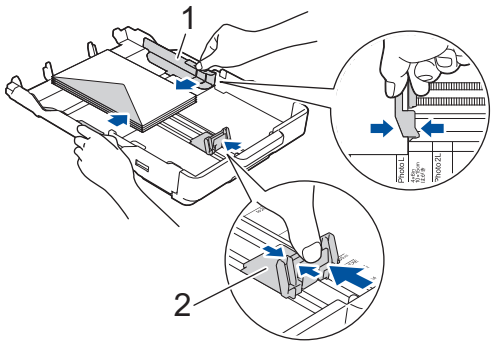

VAŽNO

Ako se istodobno uvlači više kuverti, stavljajte jednu po jednu kuvertu u ladicu za papir.

5. Polako gurnite ladicu za papir tako da potpuno uđe u uređaj.

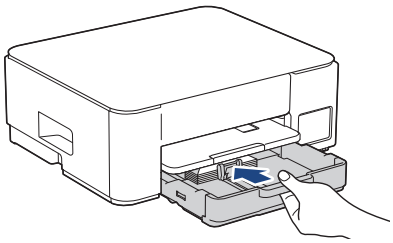

6. Izvucite držač papira (1) dok se ne zaključa na mjestu i zatim izvucite dodatni držač papira (2).

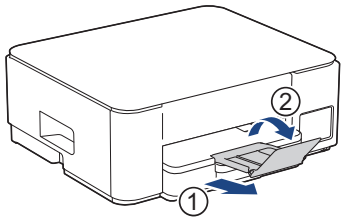

Srodne informacije

- Stavite papir u ladicu za papir

Srodne teme:

- Biranje odgovarajućeg ispisnog medija
- Vrsta i veličina papira za svaku radnju

Papir stavite u otvor za ručno ulaganje

U ovaj otvor stavite posebne ispisne medije, **jedan po jedan list**.

Uređaj će automatski uključiti način rada za ručno ulaganje kada stavite papir u otvor za ručno ulaganje.

1. Otvorite poklopac otvora za ručno ulaganje.

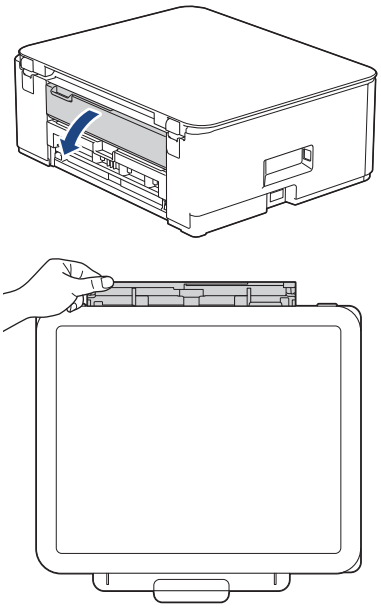

2. Podignite držač papira.

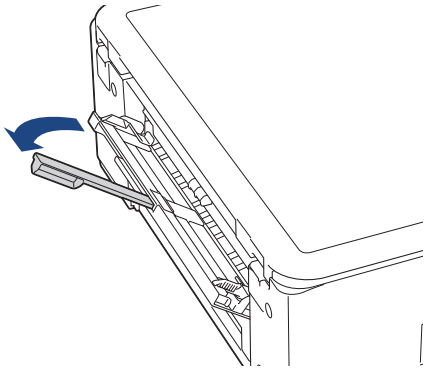

3. Vodilice za papir na otvoru za ručno ulaganje pomaknite tako da odgovaraju širini korištenog papira.

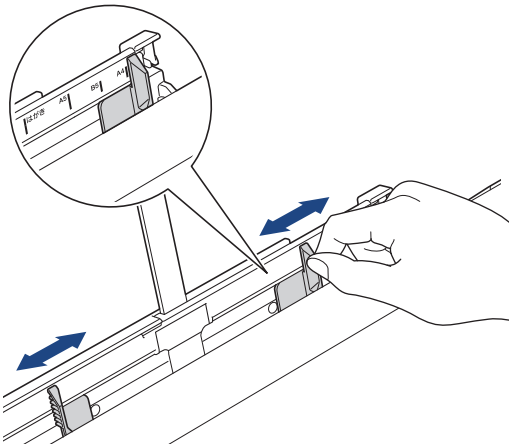

4. U otvor za ručno ulaganje stavite samo **jedan list papira** i to tako da je površina na kojoj se ispisuje okrenuta **prema gore**.

   Koristeći obje ruke namjestite vodilice za papir u otvoru za ručno ulaganje papira, pri tome osiguravajući da između njih i papira nema razmaka.

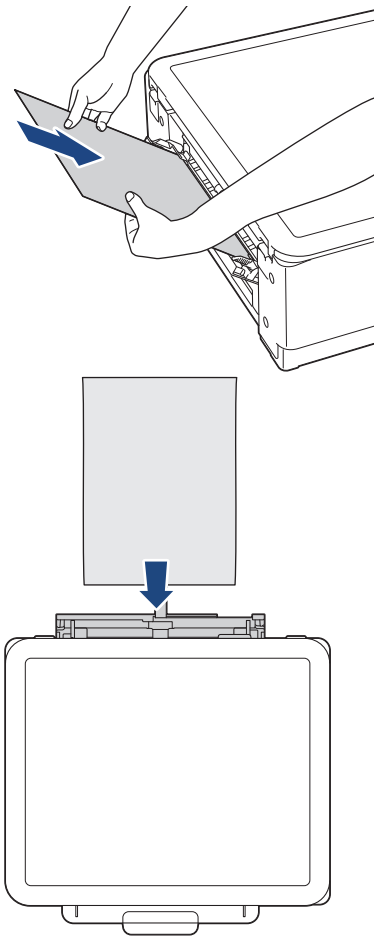

Kada upotrebljavate omotnice, stavite ih tako da je površina za ispis **okrenuta prema gore**, a da se poklopac nalazi s lijeve strane, kako je prikazano na ilustraciji.

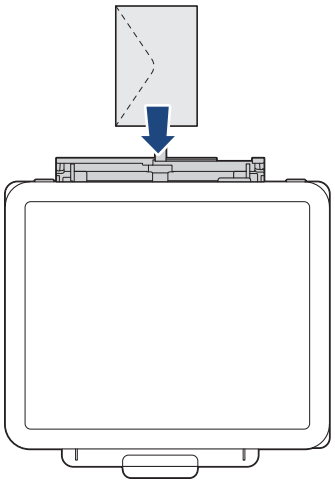

VAŽNO

- NEMOJTE istodobno stavljati više od **jednog lista papira** u otvor za ručno ulaganje. U protivnom može doći do zastoja papira. Kada ispisujete više stranica, nemojte umetnuti sljedeći list papira sve dok **LED pokazatelj napajanja** i **LED lampica upozorenja za papir** ne zasvijetle.
- NEMOJTE stavljati papir u otvor za ručno ulaganje kada ispis vršite iz ladice za papir. U protivnom može doći do zastoja papira.

5. Objema rukama gurnite **jedan list papira** u otvor za ručno ulaganje tako da prednji rub dodiruje valjke za ulaganje papira. Pustite papir kada osjetite da ga je uređaj povukao. **LED pokazatelj napajanja** bljesnut će tri puta kako bi se ukazalo na to da je otvor za ručno ulaganje spreman.

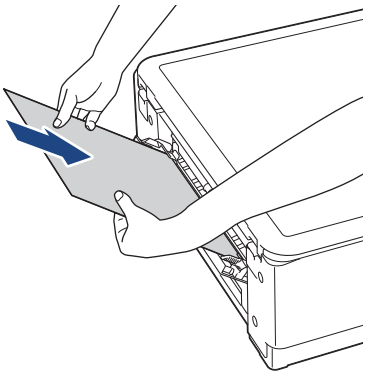

Kada stavljate omotnicu ili list debelog papira, medij gurajte u otvor za ručno ulaganje sve dok ne osjetite da su ga valjci za ulaganje papira povukli.

6. Izvucite držač papira (1) dok se ne zaključa na mjestu i zatim izvucite dodatni držač papira (2).

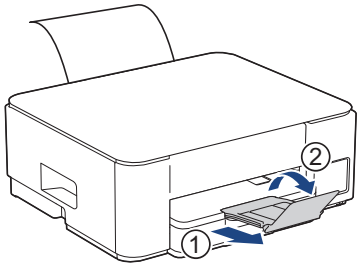

- Ako dokument ne može stati na jedan list, zasvijetlit će i **LED pokazatelj napajanja** i **LED lampica upozorenja za papir**. Umetnite još jedan list papira u otvor za ručno ulaganje te potom pritisnite **Mono Copy (Crno-bijela kopija)** ili **Colour Copy (Kopija u boji)**.
- Uvjerite se da je ispisivanje završilo prije nego što zatvorite otvor za ručno ulaganje.
- Kada se u otvor za ručno ulaganje postavi papir, uređaj uvijek ispisuje na papir iz otvora za ručno ulaganje.
- Uređaj će izbaciti papir stavljen u otvor za ručno ulaganje ako se ispisuje probna stranica ili izvješće.
- Uređaj će izbaciti papir stavljen u otvor za ručno ulaganje tijekom postupka čišćenja uređaja. Pričekajte da uređaj završi s čišćenjem te potom stavite papir u otvor za ručno ulaganje.

Srodne informacije

- Stavite papir

Srodne teme:

- Biranje odgovarajućeg ispisnog medija
- Signali i uzorci LED pokazatelja

Područje na kojem ispis nije moguć

Područje na kojem ispis nije moguć ovisi o postavkama u aplikaciji kojom se koristite. Na slikama u nastavku prikazana su područja pojedinačnih listova papira i kuverti na kojima ispis nije moguć. Uređaj može ispisivati na zasjenjenim područjima pojedinačnih listova papira samo kada je ispisivanje bez rubova dostupno i uključeno.

Pojedinačni list papira

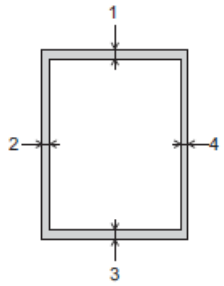

Kuverta

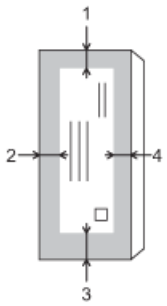

	Vrh (1)	Lijevo (2)	Dno (3)	Desno (4)
Pojedinačni list	3 mm	3 mm	3 mm	3 mm
Kuverte	12 mm	3 mm	12 mm	3 mm

Ispisivanje bez rubova nije dostupno za kuverte i kod dvostranog ispisivanja.

Srodne informacije

- Stavite papir

Srodne teme:

- Poteškoće s ispisivanjem

Postavke papira

- Promijenite postavke veličine papira putem upravljanja temeljenog na mreži
- Promijenite veličinu i vrstu papira pomoću gumba **Papir**

Promijenite postavke veličine papira putem upravljanja temeljenog na mreži

Srodni modeli: DCP-T230/DCP-T236

1. Pokrenite upravljanje temeljeno na webu. ➤➤ Pristup upravljanju temeljenom na web-u
2. Otiđite u navigacijski izbornik te potom odaberite **Copy (Kopiranje)** > **Copy Options (Mogućnosti kopiranja)**.

Ako lijeva navigacijska traka nije vidljiva, navigaciju započnite s ≡.

3. Odaberite opciju **Paper Size (Veličina papira)**.
4. Odaberite **Submit (Pošalji)**.

Za visokokvalitetno ispisivanje važno je odabrati odgovarajuću vrstu papira. Uvjerite se da ste pročitali informacije o prihvatljivom papiru prije nego što papir kupite te da ste utvrdili ispisivo područje ovisno o postavkama u upravljačkom programu pisača ili u aplikaciji kojom se koristite za ispis.

Srodne informacije

- Postavke papira

Srodne teme:

- Prihvatljivi ispisni mediji

Promijenite veličinu i vrstu papira pomoću gumba Papir

Srodni modeli: DCP-T430W/DCP-T435W/DCP-T436W

Možete odabrati veličinu A4 s običnim papirom, veličinu 15 cm s drugim sjajnim papirom ili prilagoditi veličinu papira pritiskom na (**Papir**).

- Kada se veličina A4 s običnim papirom odabere, **LED lampica za A4** zasvijetli.
- Kada se veličina 15 cm s drugim sjajnim papirom odabere, **LED lampica za 10 x 15 cm** zasvijetli.
- Kada se odabere prilagođena veličina papira, **LED lampica za A4** i **LED lampica za 10 x 15 cm** zasvijetle.

Srodne informacije

- Postavke papira
  - Prilagodite veličinu i vrstu papira

Srodne teme:

- Prihvatljivi ispisni mediji

Prilagodite veličinu i vrstu papira

Srodni modeli: DCP-T430W/DCP-T435W/DCP-T436W

1. Pokrenite upravljanje temeljeno na webu. ➤➤ Pristup upravljanju temeljenom na web-u
2. Na lijevoj navigacijskoj traci odaberite **Print (Ispisivanje)** > **Paper Tray (Custom) (Ladica za papir (prilagođeno))**.

Ako lijeva navigacijska traka nije vidljiva, navigaciju započnite s ≡.

3. Odaberite mogućnosti **Paper Type (Vrsta papira)** i **Paper Size (Veličina papira)** koje želite upotrijebiti.
4. Odaberite **Submit (Pošalji)**.

Srodne informacije

- Promijenite veličinu i vrstu papira pomoću gumba **Papir**

Srodne teme:

- Prihvatljivi ispisni mediji

Prihvatljivi ispisni mediji

Na kvalitetu ispisa može utjecati vrsta papira koju upotrebljavate u uređaju.

Da biste dobili najbolju kvalitetu ispisa za odabrane postavke, uvijek podesite da Vrsta papira odgovara vrsti stavljenog papira.

Možete upotrijebiti obični papir, inkjet papir (premazani papir), sjajni papir, reciklirani papir i kuverte.

Preporučamo da isprobate različite vrste papira prije nego što papir kupite u velikim količinama.

Za najbolje rezultate preporučujemo uporabu papira Brother.

- Kada ispisujete na inkjet papiru (premazanom papiru) i sjajnom papiru, uvjerite se da ste odabrali odgovarajući ispisni medij u upravljačkom programu pisača ili u aplikaciji kojom se koristite za ispis.
- Kada ispisujete na fotopapiru, u ladicu za papir stavite dodatni list istog fotopapira.
- Kada upotrebljavate fotopapir, odmah uklonite svaki list kako biste spriječili mrljanje ili zastoj papira.
- Izbjegavajte dodirivati ispisanu površinu papira odmah nakon ispisivanja. Površina možda neće biti posve suha pa možete zaprljati prste.

Srodne informacije

- Stavite papir
  - Preporučeni ispisni mediji
  - Upravljajte i koristite se ispisnim medijima
  - Biranje odgovarajućeg ispisnog medija

Srodne teme:

- Poteškoće s kvalitetom ispisa
- Promijenite postavke veličine papira putem upravljanja temeljenog na mreži
- Promijenite veličinu i vrstu papira pomoću gumba **Papir**
- Prilagodite veličinu i vrstu papira

Preporučeni ispisni mediji

Za postizanje najbolje kvalitete ispisa, preporučujemo upotrebu papira tvrtke Brother navedenog u tablici.

Papir tvrtke Brother možda nije dostupan u svim zemljama.

Ako papir tvrtke Brother nije dostupan u vašoj zemlji, preporučamo da testirate različite vrste papira prije kupovine većih količina.

Papir tvrtke Brother

Vrsta papira	Stavka
A4 / obični papir	BP60PA
A4 / sjajni fotopapir	BP71GA4
A4 / inkjet papir (mat)	BP60MA
10 x 15 cm / sjajni fotopapir	BP71GP

Srodne informacije

- Prihvatljivi ispisni mediji

Upravljajte i koristite se ispisnim medijima

- Čuvajte papir u originalnom pakiranju i držite ga zatvorenog. Držite papir na ravnoj površini dalje od vlage, izravne sunčeve svjetlosti i topline.
- Izbjegavajte dodirivati sjajnu (premazanu) stranu fotopapira.
- Za neke veličine kuverta morate odrediti margine u aplikaciji. Napravite probni ispis prije nego što ispišete mnogo kuverti.

VAŽNO

NEMOJTE se koristiti sljedećim vrstama papira:

- oštećen, uvijen, zgužvan ili nepravilnog oblika;

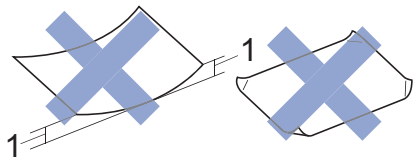

1. **2 mm ili veće uvijanje može uzrokovati zastoj papira.**

- iznimno sjajan ili vrlo teksturiran;
- papir koji ne može biti ravnomjerno poslagan na hrpu;
- Papir s ljepljivom površinom

NEMOJTE se koristiti omotnicama koje:

- su labavo konstruirane;
- imaju prozore;
- su reljefne (imaju reljefne natpise na sebi);
- imaju kopče ili spajalice na sebi;
- su već ispisane s unutarnje strane;
- su samoljepive;
- imaju dvostruke poklopce.

Samoljepive	S dvostrukim poklopcem

Možda ćete imati probleme s ulaganjem papira uzrokovane debljinom, veličinom ili oblikom preklopa kuverte koju koristite.

Srodne informacije

- Prihvatljivi ispisni mediji

Biranje odgovarajućeg ispisnog medija

- Vrsta i veličina papira za svaku radnju
- Kapacitet papira ladice za papir
- Stavite pojedinačni list papira ili papir Photo 2L u ladicu za papir
- Stavite fotopapir u ladicu za papir
- Stavite omotnice u ladicu za papir
- Papir stavite u otvor za ručno ulaganje

Vrsta i veličina papira za svaku radnju

Vrsta papira	Veličina papira		Korištenje	
			Kopiranje	Pisač
Pojedinačni list	A4	210 × 297 mm	Da	Da
	Letter	215,9 × 279,4 mm	Da	Da
	Legal	215,9 x 355,6 mm	-	Da
	Mexico Legal	215,9 x 339,85 mm	-	Da
	India Legal	215 x 345 mm	-	Da
	Folio	215,9 x 330,2 mm	-	Da
	Executive	184,1 × 266,7 mm	-	Da
	A5	148 × 210 mm	Da	Da
	A6	105 × 148 mm	-	Da
Kartice	Foto	10 × 15 cm	Da	Da
	Foto L	9 × 13 cm	-	Da
	Foto 2L	13 × 18 cm	-	Da
	Indeksna kartica	13 × 20 cm	-	Da
Omotnice	Omotinica C5	162 × 229 mm	-	Da
	Omotnica DL	110 × 220 mm	-	Da
	Com-10	104,7 × 241,3 mm	-	Da
	Monarch	98,4 × 190,5 mm	-	Da

Srodne informacije

- Biranje odgovarajućeg ispisnog medija

Srodne teme:

- Stavite omotnice u ladicu za papir

Kapacitet papira ladice za papir

	Veličina papira	Vrste papira	Broj listova	Težina	Debljina
Ladica za papir	A4, Letter, Legal, Mexico Legal, India Legal, Folio, Executive, A5, A6, Kuverte (C5, Com-10, DL, Monarch), Photo (10 x 15 cm), Photo L (9 x 13 cm), Photo 2L (13 x 18 cm), indeksna kartica (13 x 20 cm)	Obični papir, reciklirani papir	150 [1]	Od 64 do 120 g/m²	Od 0,08 do 0,15 mm
		Inkjet papir	20	Od 64 do 200 g/m²	Od 0,08 do 0,25 mm
		Sjajni papir [2], fotopapir [2]	20	Do 220 g/m²	Do 0,25 mm
		Indeksna kartica	30	Do 120 g/m²	Do 0,15 mm
		Kuverte	10	Od 80 do 95 g/m²	Do 0,52 mm
Otvor za ručno ulaganje	A4, Letter, Legal, Mexico Legal, India Legal, Folio, Executive, A5, A6, Kuverte (C5, Com-10, DL, Monarch), Photo (10 x 15 cm), Photo L (9 x 13 cm), Photo 2L (13 x 18 cm), indeksna kartica (13 x 20 cm)	Obični papir, reciklirani papir	1	Od 64 do 120 g/m²	Od 0,08 do 0,15 mm
		Inkjet papir	1	Od 64 do 200 g/m²	Od 0,08 do 0,25 mm
		Sjajni papir, fotopapir	1	Do 300 g/m²	Do 0,30 mm
		Indeksna kartica	1	Do 120 g/m²	Do 0,15 mm
		Kuverte	1	Od 80 do 95 g/m²	Do 0,52 mm

1 Pri uporabi običnog papira 80 g/m².

2 BP71 260 g/m² papir je posebno napravljen za inkjet uređaje tvrtke Brother.

Srodne informacije

- Biranje odgovarajućeg ispisnog medija

Umetanje dokumenata

- Postavite dokumente na staklo skenera
- Područje koje nije moguće skenirati

Postavite dokumente na staklo skenera

Staklo skenera rabite za kopiranje ili skeniranje jedne po jedne stranice.

Podržane veličine dokumenata

Duljina:	Do 297 mm
Širina:	Do 215,9 mm
Težina:	Do 2 kg

1. Podignite poklopac za dokument.
2. Dokument stavite **s ispisanom stranicom okrenutom prema dolje** u gornji lijevi kut stakla skenera na način prikazan na slici.

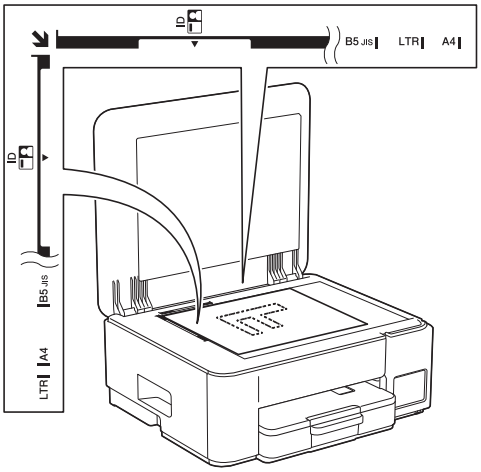

3. Zatvorite poklopac za dokument.

VAŽNO

Ako skenirate knjigu ili debeli dokument, NEMOJTE nasilno zatvoriti ili pritisnuti poklopac za dokumente.

Srodne informacije

- Umetanje dokumenata

Srodne teme:

- Drugi problemi

Područje koje nije moguće skenirati

Područje na stranici koje se ne može skenirati ovisi o postavkama u aplikaciji koju upotrebljavate. Na slikama u nastavku prikazane su uobičajene dimenzije područja koje se ne može skenirati.

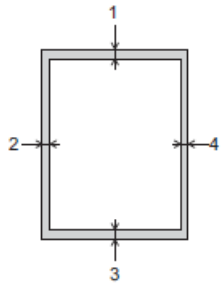

Korištenje	Veličina dokumenta	Vrh (1) Dno (3)	Lijevo (2) Desno (4)
Kopiranje	Sve veličine papira	3 mm	3 mm
Skeniranje		1 mm	1 mm

Srodne informacije

- Umetanje dokumenata

Rješavanje problema

Ako mislite da imate problem s uređajem, prvo provjerite sve sljedeće stavke, zatim pokušajte ustanoviti problem i slijedite savjete za rješavanje problema.

Većinu problema možete sami riješiti. Ako vam je potrebna dodatna pomoć, posjetite support.brother.com za najnovije odgovore na često postavljana pitanja (FAQ) i savjete za rješavanje problema:

1. Posjetite support.brother.com.
2. Kliknite **FAQs & Troubleshooting (Najčešća pitanja i rješavanje problema)** i potražite naziv svog modela.

Prvo provjerite sljedeće:

- Kabel napajanja uređaja ispravno je spojen te je napajanje uređaja uključeno.
- Svi zaštitni dijelovi uređaja uklonjeni su.
- Poklopac za sprječavanje zastoja papira potpuno je zatvoren.
- Papir je ispravno uložen u ladicu za papir.
- Kabeli sučelja sigurno su spojeni na uređaj i računalo, to jest, bežična veza uspostavljena je i na računalu i na uređaju.
- (Za mrežne modele) Pristupna točka (za bežičnu mrežu), usmjerivač ili koncentrator su uključeni, a indikator veze bljeska.

Ako problem niste uklonili izvršavanjem provjera, odredite što je problem tako da provjerite LED pokazatelje, njihove uzorke i ono na što ukazuju pa ➤➤ *Srodne informacije*

Srodne informacije

- Signali i uzorci LED pokazatelja
- Zastoj pisača ili papira
- Problemi u upravljanju papirom i ispisivanju
- Problemi s mrežom
- Drugi problemi
- Provjera podataka o uređaju
- Ažurirajte firmver svog uređaja
- Resetirajte svoj uređaj

Signali i uzorci LED pokazatelja

LED pokazatelji na upravljačkoj ploči uređaja bljeskat će ili treperiti kako bi ukazali na stanje uređaja.

LED uzorci

LED	Opis
	LED je isključen.
	LED je uključen.
	LED pokazatelj bljeska.

Opći signali LED pokazatelja

LED	Status	Opis
	Stanje čekanja	Uređaj je spreman za ispis.
(Polagano bljeska slabim intenzitetom)	Mirovanje	Dok je u stanju mirovanja (način rada uštede energije), uređaj se ponaša kao da je isključen, ali još može primati podatke. Uređaj će se probuditi kada pošaljete ispisni zadatak.
(Treperi u intervalima od dvije sekunde)	Zagrijavanje (niska temperatura)	Uređaj se zagrijava.
	Hlađenje (visoka temperatura)	Uređaj se hladi.
(Treperi u intervalima od jedne sekunde)	Zauzet	Uređaj obrađuje ispisni zadatak.
	Podaci prisutni	Ispisni podaci nalaze se u memoriji uređaja. Kako biste otkazali zadatak i izbrisali ga iz memorije uređaja, pritisnite (**Stop**).
(Bljeska naizmjenice)	Zadatak otkazan	Uređaj otkazuje ispisni zadatak.

Signali LED pokazatelja za pogreške i održavanje

Kao i kod svakog sofisticiranog uredskog proizvoda, može doći do pogrešaka te će možda biti potrebno zamijeniti potrošni materijal. U tom će slučaju vaš uređaj utvrditi o kojoj se pogrešci radi ili koje je redovito održavanje potrebno te na to ukazati putem LED pokazatelja na upravljačkoj ploči. Signali LED pokazatelja opisani su u ovoj tablici.

Većinu pogrešaka možete sami ukloniti i redovito održavati uređaj. Za dodatne savjete posjetite stranicu **FAQs & Troubleshooting (Najčešća pitanja i rješavanje problema)** svog modela na support.brother.com/faqs.

Reference na *Srodne informacije* nalaze se na dnu ove stranice.

LED	Status	Uzrok	Radnja
	Ladica nije otkrivena	Ladica za papir nije potpuno umetnuta.	Polako gurnite ladicu za papir tako da potpuno uđe u uređaj.
		Papir ili strani predmet onemogućavaju da se ladica za papir pravilno umetne.	Izvucite ladicu za papir iz uređaja i uklonite zaglavljeni papir ili strani predmet. Ako ne možete pronaći ili ukloniti zaglavljeni papir ➤➤ *Srodne informacije*: *Zastoj pisača ili papira*
	Papir nije uložen	U uređaju je nestalo papira ili papir nije pravilno stavljen u ladicu za papir.	Napravite jedno od sljedećeg: • Ponovno umetnite papir u ladicu za papir, zatim pritisnite gumb **Mono Copy (Crno-bijela kopija)** ili **Colour Copy (Kopija u boji)**. • Izvadite papir pa ga ponovno stavite i zatim pritisnite gumb **Mono Copy (Crno-bijela kopija)** ili **Colour Copy (Kopija u boji)** ➤➤ *Srodne informacije*: *Stavite papir*
		Papir nije uložen u sredinu otvora za ručno ulaganje.	Izvadite papir pa ga ponovno stavite po sredini otvora za ručno ulaganje te potom pritisnite gumb **Mono Copy (Crno-bijela kopija)** ili **Colour Copy (Kopija u boji)**. ➤➤ *Srodne informacije*: *Papir stavite u otvor za ručno ulaganje*
		Papir u otvoru za ručno ulaganje ne ostaje ravan prilikom ulaganja.	Koristeći obje ruke namjestite vodilice za papir u otvoru za ručno ulaganje papira, pri tome osiguravajući da između njih i papira nema razmaka, zatim pritisnite gumb **Mono Copy (Crno-bijela kopija)** ili **Colour Copy (Kopija u boji)**. ➤➤ *Srodne informacije*: *Papir stavite u otvor za ručno ulaganje*
		Poklopac za sprječavanje zastoja papira nije pravilno zatvoren.	Provjerite je li poklopac za sprečavanje zastoja papira potpuno zatvoren. ➤➤ *Srodne informacije*: *Zastoj papira unutar uređaja*
		Papirna prašina nakupila se na površini valjaka za sakupljanje papira.	Očistite valjke za sakupljanje papira. ➤➤ *Srodne informacije*: *Očistite valjke za sakupljanje papira*
	Zastoj papira	Papir je zaglavljen unutar uređaja.	Oprezno uklonite zaglavljeni papir. ➤➤ *Srodne informacije*: *Zastoj pisača ili papira*

LED	Status	Uzrok	Radnja
			Uvjerite se da su vodilice za papir postavljene na ispravnu veličinu papira. NE proširujte ladicu za papir kada stavljate papir A5 ili manji. Nakon što dovršite ove radnje, pritisnite (**Stop**).
		U otvor za ručno ulaganje stavljeno je više listova papira. **-ILI-** Još jedan list papira stavljen je u otvor za ručno ulaganje prije nego što su i **LED pokazatelj napajanja** i **LED lampica upozorenja za papir** zasvijetlili.	Nemojte istodobno stavljati više listova papira u otvor za ručno ulaganje. Pričekajte da **LED pokazatelj napajanja** i **LED lampica upozorenja za papir** zasvijetle, kao signal za stavljanje još jednog lista papira, prije ulaganja sljedećeg lista papira u otvor za ručno ulaganje. Nakon što provjerite prethodno navedeno, pritisnite gumb **Mono Copy (Crno-bijela kopija)** ili **Colour Copy (Kopija u boji)**. ➤➤ *Srodne informacije*: *Papir stavite u otvor za ručno ulaganje*
		Papirna prašina nakupila se na površini valjaka za sakupljanje papira.	Očistite valjke za sakupljanje papira. ➤➤ *Srodne informacije*: *Očistite valjke za sakupljanje papira*
	Pogrešna veličina papira	Postavka veličine papira ne odgovara veličini papira u ladici. **-ILI-** Vodilice za papir u ladici nisu ispravno prilagođene za veličinu papira koju upotrebljavate.	Ako ispisujete s računala, uvjerite se da veličina papira, koju ste odabrali u upravljačkom programu pisača ili u aplikaciji kojim se koristite za ispis, odgovara veličini papira u ladici.
			(DCP-T430W/DCP-T435W/ DCP-T436W) 1. Provjerite odgovara li veličina papira koju ste odabrali na upravljačkoj ploči uređaja veličini papira u ladici. ➤➤ *Srodne informacije*: *Promijenite veličinu i vrstu papira pomoću gumba **Papir*** 2. Osigurajte da je papir koji ste napunili usmjeren okomito i da su vodilice za papir ispravno prilagođene kako bi odgovarale veličini papira. ➤➤ *Srodne informacije*: *Stavite papir* 3. Kada potvrdite veličinu i usmjerenost papira, pritisnite gumb **Mono Copy (Crno-bijela kopija)** ili **Colour Copy (Kopija u boji)**.

LED	Status	Uzrok	Radnja
	Provjera količine tinte	Iskorišteno je nešto tinte i uređaj mora provjeriti količinu tinte.	Pogledajte kroz prozor rezervoara tinte i provjerite stvarnu količinu preostale tinte. Ako je razina preostale tinte na ili ispod donje crte ispod oznake za minimum tinte, dopunite rezervoar tinte.
			(DCP-T230/DCP-T236) Nakon ponovnog punjenja rezervoara tinte pritisnite (**Stop**). ➤➤ *Srodne informacije*: *Ponovno napunite rezervoare tinte*
			(DCP-T430W/DCP-T435W/ DCP-T436W) Nakon ponovnog punjenja svih boja tinte, istovremeno pritisnite i držite (**Papir**) i (**Copy Shortcut (Kopija prečaca)**) u trajanju od tri sekunde. Ako **LED pokazatelj tinte** svijetli ili bljeska, pritisnite (**Stop**). ➤➤ *Srodne informacije*: *Ponovno napunite rezervoare tinte* Upotrijebite značajku prikaza obavijesti o razini tinte: • Kako biste omogućili obavijest, istovremeno pritisnite (**Papir**) i gumb **Mono Copy (Crno-bijela kopija)**. **LED pokazatelj napajanja** bljeska tri puta. • Kako biste onemogućili obavijest, istovremeno pritisnite i držite (**Papir**) i gumb **Mono Copy (Crno-bijela kopija)** u trajanju od tri sekunde. **LED pokazatelj napajanja** bljeska tri puta.
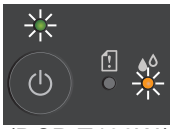 (DCP-T430W/ DCP-T435W/ DCP-T436W)	Upozorenje o količini tinte	Uređaj se još uvijek upotrebljava, ali gore navedena napomena „Provjera količine tinte” nije izbrisana.	Ako je razina preostale tinte na ili ispod donje crte ispod oznake za minimum tinte, dopunite rezervoar tinte. Nakon ponovnog punjenja svih boja tinte, istovremeno pritisnite i držite (**Papir**) i (**Copy Shortcut (Kopija prečaca)**) u trajanju od tri sekunde. Ako **LED pokazatelj tinte** svijetli ili bljeska, pritisnite (**Stop**). ➤➤ *Srodne informacije*: *Ponovno napunite rezervoare tinte* Upotrijebite značajku prikaza obavijesti o razini tinte:

LED	Status	Uzrok	Radnja
			• Kako biste omogućili obavijest, istovremeno pritisnite (**Papir**) i gumb **Mono Copy (Crno-bijela kopija)**. **LED pokazatelj napajanja** bljeska tri puta. • Kako biste onemogućili obavijest, istovremeno pritisnite i držite (**Papir**) i gumb **Mono Copy (Crno-bijela kopija)** u trajanju od tri sekunde. **LED pokazatelj napajanja** bljeska tri puta.
(Bljeska istovremeno)	Memorija je puna	Memorija uređaja je puna.	Ako je u tijeku kopiranje: • Pritisnite (**Stop**) i pričekajte da završe druge radnje koje su u tijeku, a zatim pokušajte ponovno. • Pritisnite gumb **Mono Copy (Crno-bijela kopija)** ili **Colour Copy (Kopija u boji)** kako biste kopirali dosad skenirane stranice.
(Bljeska tri puta)	Radnja odbijena	Uređaj trenutačno ne može obaviti ovu radnju.	Pričekajte nekoliko minuta pa pokušajte ponovno.
	InkBox pun	Kutija za upijanje tinte ili kutija za ispiranje moraju se zamijeniti. Tim je komponentama možda potrebna povremena zamjena kako bi se osigurala optimalna učinkovitost uređaja Brother. Ciklus zamjene ovisi o tome koliko se često čistio i ispirao sustav tinti. Što je uređaju potrebno više čišćenja, to se ove kutije brže pune. Zamjena nije obuhvaćena jamstvom.	Kutija s upijačem tinte mora se zamijeniti. Obratite se Brotherovoj službi za korisnike ili lokalnom Brotherovu ovlaštenom servisu radi servisiranja uređaja.
(Bljeska istovremeno) (DCP-T430W/ DCP-T435W/ DCP-T436W)	Pogreška mrežne postavke prije početnog postavljanja	Postoji problem s mrežom uređaja prije početnog postavljanja.	Nakon dovršetka postavljanja s vašeg uređaja ponovno konfigurirajte mrežne postavke. Za više informacija idite na stranicu svog modela **FAQs & Troubleshooting (Najčešća pitanja i rješavanje problema)**. Pogledajte URL u nastavku. support.brother.com/g/d/c4f24/
(Bljeska naizmjenice) (DCP-T430W/ DCP-T435W/ DCP-T436W)	Pogreška mreže	Postoji problem s mrežom uređaja.	Ponovno pokrenite mrežu istovremenim pritiskom (**Wi-Fi**) i gumba **Colour Copy (Kopija u boji)**. Ako se tako ne riješi problem, ➤➤ *Srodne informacije*: *Ako imate problema s mrežom svog uređaja*.

LED	Status	Uzrok	Radnja
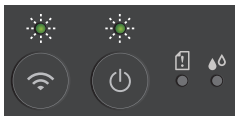 (Bljeska naizmjenice) (DCP-T430W/ DCP-T435W/ DCP-T436W)	Pogreška globalnog otkrivanja mreže	Uređaj je spojen na globalnu mrežu i dodijeljena mu je globalna IP adresa.	Pritisnite (**Stop**) kako biste uklonili pogrešku. Preporučujemo da svoj uređaj povežete s privatnom mrežom. Ova funkcija obavijesti može se onemogućiti u upravljanju temeljenom na webu.
(Bljeska istovremeno)	Pogreška uređaja	Uređaj ima mehanički problem.	Isključite uređaj i iskopčajte ga, pričekajte nekoliko minuta, zatim ga ponovno ukopčajte i uključite.

Srodne informacije

- Rješavanje problema

Srodne teme:

- Ponovno napunite rezervoare tinte
- Stavite papir
- Papir stavite u otvor za ručno ulaganje
- Zastoj pisača ili papira
- Očistite valjke za sakupljanje papira
- Zastoj papira unutar uređaja
- Promijenite veličinu i vrstu papira pomoću gumba **Papir**
- Ako imate problema s mrežom svog uređaja

Zastoj pisača ili papira

Pronađite i uklonite zaglavljeni papir.

- Zastoj papira unutar uređaja
- Signali i uzorci LED pokazatelja
- Poteškoće u upravljanju papirom

Zastoj papira unutar uređaja

Ako se papir zaglavio, slijedite ove korake:

1. Iskopčajte uređaj iz električne utičnice.
2. Potpuno izvucite ladicu za papir (1) iz uređaja.

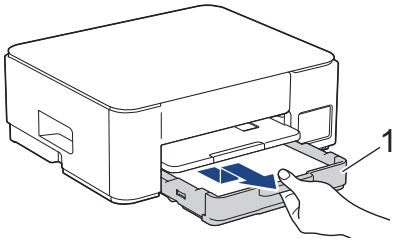

3. Podignite držač papira (1) te ga potom pod kutom u potpunosti izvucite iz uređaja kao što je prikazano strelicom.

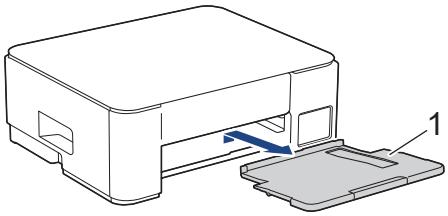

4. Polako izvucite zaglavljeni papir (1) iz uređaja.

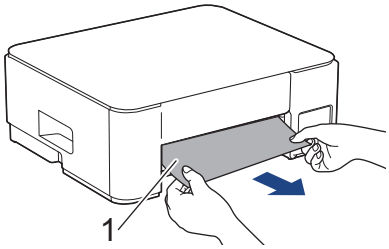

5. Pritisnite zajedno obje zelene ručke i zatim spustite jedinicu za održavanje (1).

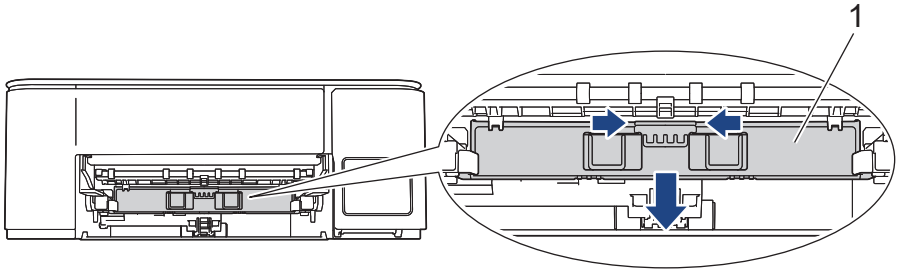

6. Polako izvucite zaglavljeni papir (1) iz uređaja.

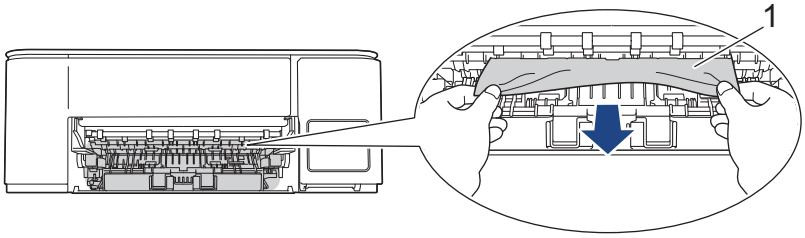

VAŽNO

Budite pažljivi jer vam tinta može lako dospjeti na ruke. Ako vam tinta dospije na kožu ili odjeću, odmah je isperite sapunom i deterdžentom.

7. Svakako pažljivo provjerite je li unutra (1) ostalo komadića papira.

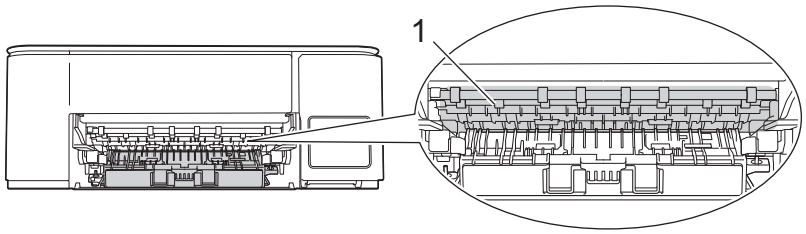

8. Poklopac za sprječavanje zastoja papira (1) na stražnjoj strani uređaja gurnite prema dolje, a zatim ga otvorite (2).

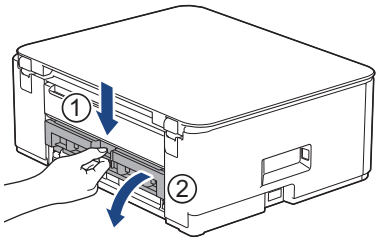

9. Polako izvucite zaglavljeni papir iz uređaja.

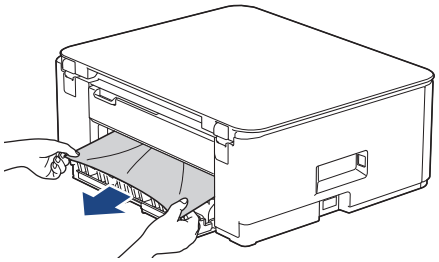

10. Zatvorite poklopac za sprječavanje zastoja papira. Uvjerite se da je poklopac do kraja zatvoren.

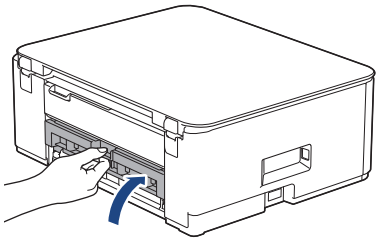

11. Podignite jedinicu za održavanje.

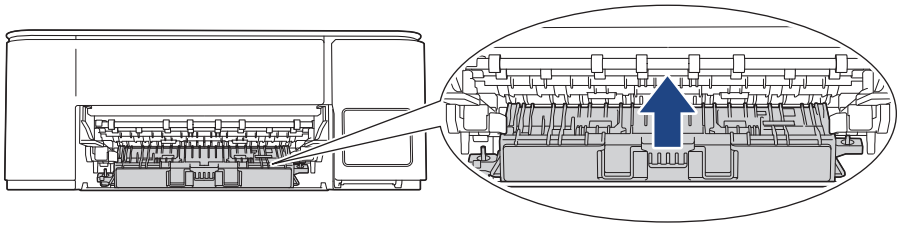

12. Držač papira čvrstim pokretom vratite u uređaj. Uvjerite se da ste držač papira uveli u kanalice.

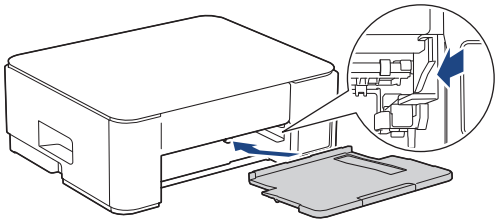

13. Ladicu za papir čvrstim pokretom gurnite natrag u uređaj.

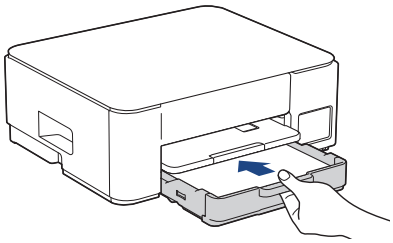

14. Izvucite držač papira (1) dok ne sjedne na mjesto i zatim izvucite dodatni držač papira (2).

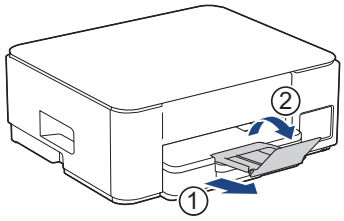

15. Ponovno spojite kabel napajanja.

Dodatne radnje za uklanjanje zastoja papira

Ako **LED pokazatelj napajanja** svijetli i **LED lampica upozorenja za papir** i dalje bljeska te često dolazi do zastoja papira, učinite sljedeće:

1. Iskopčajte uređaj iz električne utičnice i otvorite poklopac otvora za ručno ulaganje.
2. Umetnite jedan list debelog papira veličine A4 ili Letter, primjerice sjajni papir, u otvor za ručno ulaganje. Umetnite papir duboko u otvor za ručno ulaganje.

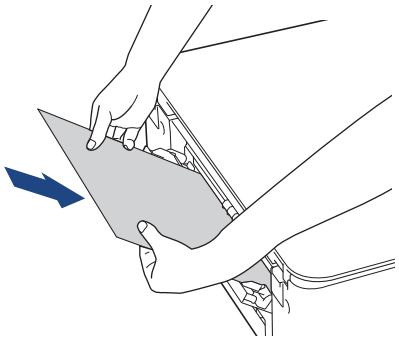

3. Ponovno spojite kabel napajanja.

   Papir koji ste postavili u otvor za ručno ulaganje proći će kroz uređaj i zatim izaći. Ako debeli papir izbaci zaglavljeni papir van, uklonite zaglavljeni papir.

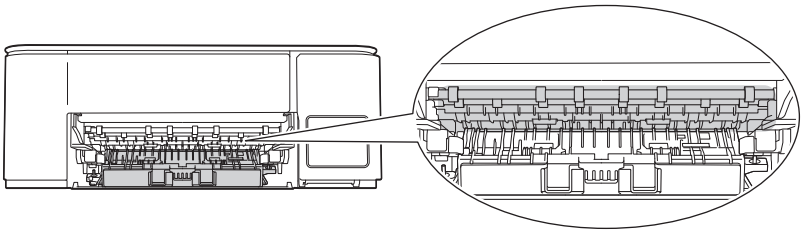

Srodne informacije

- Zastoj pisača ili papira

Srodne teme:

- Signali i uzorci LED pokazatelja

Problemi u upravljanju papirom i ispisivanju

- Poteškoće u upravljanju papirom
- Poteškoće s ispisivanjem
- Poteškoće s kvalitetom ispisa

Poteškoće u upravljanju papirom

Ako vam je nakon čitanja informacija iz ove tablice potrebna pomoć, pogledajte najnovije savjete za rješavanje problema na support.brother.com/faqs.

Poteškoće	Prijedlozi
Uređaj ne ulaže papir.	Uvjerite se da je ladica za papir potpuno umetnuta i da se uglavila na svoje mjesto.
	Uvjerite se da je poklopac za sprječavanje zastoja papira na stražnjoj strani uređaja zatvoren.
	Ako **LED pokazatelj napajanja** svijetli, a **LED lampica upozorenja za papir** još bljeska ➤➤ *Srodne informacije*: *Signali i uzorci LED pokazatelja*
	Ako je ladica za papir prazna, u ladicu postavite novu hrpu papira.
	Ako u ladici za papir ima papira, provjerite je li ravan. Ako je papir uvijen, izravnajte ga. Ponekad pomaže to da uklonite papir, preokrenete hrpu i vratite je u ladicu za papir.
	Smanjite količinu papira u ladici za papir i pokušajte ponovno.
	Očistite valjke za sakupljanje papira. ➤➤ *Srodne informacije*: *Očistite valjke za sakupljanje papira*
	Provjerite odgovara li papir specifikacijama uređaja. ➤➤ *Srodne informacije*: *Kapacitet papira ladice za papir*
Fotopapir se ne ulaže ispravno.	Kada ispisujete na fotopapiru, u ladicu za papir stavite dodatni list istog fotopapira.
Uređaj ulaže više stranica.	• Uvjerite se da je papir ispravno umetnut u ladicu za papir. • Uklonite sav papir iz ladice, dobro složite hrpu papira te ju vratite u ladicu. • Pripazite da papir ne gurnete preduboko. ➤➤ *Srodne informacije*: *Stavite papir*
	Uvjerite se da je poklopac za sprječavanje zastoja papira ispravno zatvoren. ➤➤ *Srodne informacije*: *Zastoj pisača ili papira*
	Uvjerite se da podloga za odvajanje u ladici za papir nije prljava. ➤➤ *Srodne informacije*: *Očistite podlogu za odvajanje*
Došlo je do zastoja papira.	➤➤ *Srodne informacije*: *Zastoj pisača ili papira* Uvjerite se da su vodilice za papir postavljene na ispravnu veličinu papira.
	Upotrijebite postavke za sprečavanje zastoja. Za kopiranje: ➤➤ *Srodne informacije*: *Promijenite opcije ispisa kako biste poboljšali rezultate ispisa*
Dolazi do zastoja papira kad upotrebljavate dvostrano ispisivanje.	Ako tijekom dvostranog ispisivanja često dolazi do zastoja papira, moguće je da su valjci za ulaganje papira zamrljani tintom. Očistite valjke za ulaganje papira. ➤➤ *Srodne informacije*: *Očistite valjke za ulaganje papira*

Srodne informacije

- Problemi u upravljanju papirom i ispisivanju

Srodne teme:

- Stavite papir
- Očistite valjke za ulaganje papira
- Očistite valjke za sakupljanje papira

- Zastoj pisača ili papira
- Očistite podlogu za odvajanje
- Promijenite opcije ispisa kako biste poboljšali rezultate ispisa
- Signali i uzorci LED pokazatelja
- Kapacitet papira ladice za papir

Poteškoće s ispisivanjem

Ako vam je nakon čitanja informacija iz ove tablice potrebna pomoć, pogledajte najnovije savjete za rješavanje problema na support.brother.com/faqs.

Poteškoće	Prijedlozi
Nema ispisa	(Windows) Provjerite je li ispravni upravljački program pisača instaliran i odabran.
	Provjerite ukazuju li LED-ovi uređaja na pogreške. ➤➤ *Srodne informacije*: *Signali i uzorci LED pokazatelja*
	Provjerite je li uređaj spojen na mrežu: • Windows 1. Držite tipku ⊞ i pritisnite tipku R na tipkovnici računala kako biste pokrenuli **Pokreni**. 2. Upišite **"control printers"** u polje **Otvori:** i kliknite **U redu**. 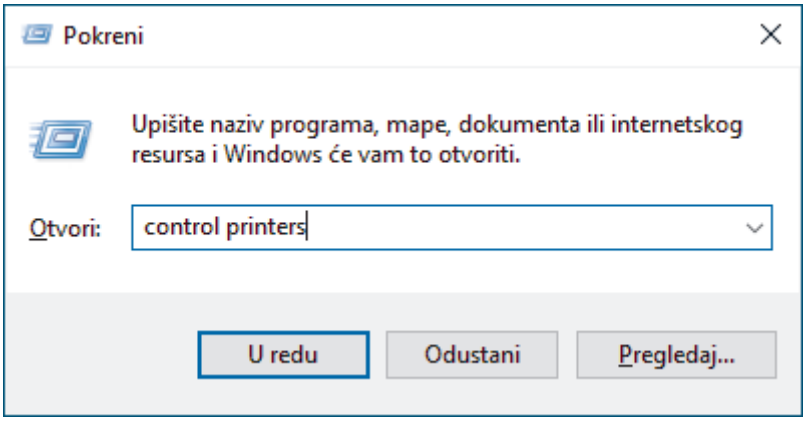 Pojavit će se prozor **Uređaji i pisači**. Ako se prozor **Uređaji i pisači** ne pojavi, kliknite **Prikaži više uređaja** > **Više uređaja i postavki pisača** . 3. Desnom tipkom miša kliknite ikonu svojeg modela pa kliknite **Pogledajte što se ispisuje**. 4. Ako se pojave opcije upravljačkog programa pisača, odaberite svoj upravljački program pisača. 5. U traci izbornika kliknite **Pisač** i uvjerite se da nije odabrana opcija **Koristi pisač izvanmrežno**. • Mac Kliknite izbornik **System Preferences (Preference sustava)** ili **System Settings (Postavke sustava)**, a zatim odaberite opciju **Printers & Scanners (Pisači i skeneri)**. Kada je uređaj izvan mreže, izbrišite ga, a zatim dodajte.
	Pogledajte kroz prozor rezervoara tinte i provjerite stvarnu količinu preostale tinte. Ako je razina preostale tinte na ili ispod donje crte ispod oznake za minimum tinte, dopunite rezervoar tinte. ➤➤ *Srodne informacije*: *Ponovno napunite rezervoare tinte*
	Ako stari, neispisani podaci ostanu u usmjerivaču ispisa upravljačkog programa pisača, ispisivanje novih ispisnih zadataka bit će spriječeno zbog njih. Otvorite ikonu pisača i izbrišite sve podatke kako slijedi: • Windows

Poteškoće	Prijedlozi
	1. Držite tipku [⊞] i pritisnite tipku [R] na tipkovnici računala kako biste pokrenuli **Pokreni**. 2. Upišite **"control printers"** u polje **Otvori:** i kliknite **U redu**. 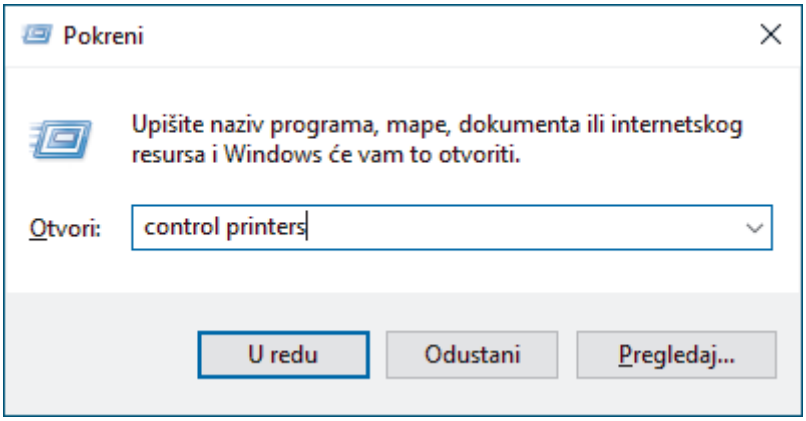 Pojavit će se prozor **Uređaji i pisači**. Ako se prozor **Uređaji i pisači** ne pojavi, kliknite **Prikaži više uređaja** > **Više uređaja i postavki pisača** . • Mac Kliknite **System Preferences (Preference sustava)** ili **System Settings (Postavke sustava)** > **Printers & Scanners (Pisači i skeneri)**.
Zaglavlja i podnožja pojavljuju se kod prikazivanja dokumenta na zaslonu, ali se ne pojavljuju kada se dokument ispiše.	Na vrhu i dnu stranice postoji područje na kojem nije moguće ispisivati. Podesite gornju i donju marginu u svom dokumentu kako biste to omogućili. ➤➤ *Srodne informacije*: *Područje na kojem ispis nije moguć*
Nije moguće izvršiti ispisivanje „Izgled stranice”.	(Windows) Provjerite je li postavka veličine papira ista u aplikaciji i u upravljačkom programu pisača.
Brzina ispisa je prespora.	(Windows) Pokušajte promijeniti postavku upravljačkog programa pisača. Najviša razlučivost zahtijeva dužu obradu podataka, kao i duže vrijeme slanja i ispisivanja. Isprobajte druge postavke kvalitete u upravljačkom programu pisača kako je navedeno u nastavku: U upravljačkom programu pisača uklonite kvačicu s **Poboljšanje boja** potvrdnog okvira u kartici **Napredno**.
	Isključite značajku ispisivanja bez obruba. Ispisivanje bez rubova sporije je od običnog ispisivanja.
	Isključite postavku tihog načina rada. Ispisivanje je sporije u tihom načinu rada. ➤➤ *Srodne informacije*: *Smanjite buku tijekom ispisivanja*
	Uvjerite se da postavka Vrsta medija u upravljačkim programima pisača ili u vašoj aplikaciji, ili postavka Vrsta papira na uređaju odgovaraju vrsti papira koju upotrebljavate. ➤➤ *Srodne informacije*: *Promijenite veličinu i vrstu papira pomoću gumba **Papir***
Nije moguće jednostrano ili dvostrano ispisivati.	(Windows) Promijenite opciju Dvostrano u upravljačkom programu pisača. • Ako želite napraviti privremenu promjenu, odaberite **Ništa** ili **Dvostrano** u upravljačkom programu pisača iz svoje aplikacije. • Ako želite napraviti trajnu promjenu, promijenite zadane postavke upravljačkog programa pisača.

Srodne informacije

- Problemi u upravljanju papirom i ispisivanju

Srodne teme:

- Ponovno napunite rezervoare tinte
- Područje na kojem ispis nije moguć
- Smanjite buku tijekom ispisivanja
- Promijenite postavke veličine papira putem upravljanja temeljenog na mreži
- Promijenite veličinu i vrstu papira pomoću gumba **Papir**
- Signali i uzorci LED pokazatelja

Poteškoće s kvalitetom ispisa

Ako vam je nakon čitanja informacija iz ove tablice potrebna pomoć, pogledajte najnovije savjete za rješavanje problema na support.brother.com/faqs.

Poteškoće	Prijedlozi
Loša kvaliteta ispisa	Provjerite kvalitetu ispisa. ➤➤ *Srodne informacije*: *Provjerite kvalitetu ispisa*
	Uvjerite se da postavka Vrsta medija u upravljačkim programima pisača ili u vašoj aplikaciji, ili postavka Vrsta papira na uređaju odgovaraju vrsti papira koju upotrebljavate. (DCP-T430W/DCP-T435W/DCP-T436W) ➤➤ *Srodne informacije*: *Promijenite veličinu i vrstu papira pomoću gumba* ***Papir***
	Uvjerite se da je tinta svježa. Do začepljenja tinte može doći iz sljedećih razloga: • Istekao je rok upotrebe naveden na pakiranju bočice. • Bočica tinte možda nije ispravno skladištena prije upotrebe. Skladištite bočicu tinte na ravnoj površini, na hladnom i tamnom mjestu. • Kapica bočice tinte možda nije čvrsto zatvorena.
	Uvjerite se da upotrebljavate jednu od preporučenih vrsta papira. ➤➤ *Srodne informacije*: *Prihvatljivi ispisni mediji*
	Preporučeno okruženje za vaš uređaj je između 20 °C i 33 °C.
Unutar teksta ili grafika pojavljuju se bijele linije. 	Očistite ispisnu glavu. ➤➤ *Srodne informacije*: *Očistite ispisnu glavu Brother uređaja* ➤➤ *Srodne informacije*: *Očistite ispisnu glavu putem upravljanja temeljenog na webu* ➤➤ *Srodne informacije*: *Očistite ispisnu glavu s računala (Windows)*
	Provjerite i podesite poravnavanje ispisa. ➤➤ *Srodne informacije*: *Provjerite poravnavanje ispisa sa svog Brother uređaja*, *Provjerite poravnavanje ispisa putem upravljanja temeljenog na webu*
	Pokušajte upotrebljavati preporučene vrste papira. ➤➤ *Srodne informacije*: *Prihvatljivi ispisni mediji*
	Za duži vijek trajanja ispisne glave, najveću ekonomičnost upotrebe tinte i održavanje kvalitete ispisa, ne preporučamo da često iskapčate uređaj iz izvora napajanja i/ili da ga ostavljate iskopčanog na dulje vrijeme. Preporučujemo upotrebu gumba (**Stop**) da biste isključili uređaj. Kada se upotrijebi gumb (**Stop**), uređaj se napaja minimalnom razinom električne energije zbog čega se ispisna glava povremeno čisti, no to je čišćenje manje redovito.
Tamne linije pojavljuju se u pravilnim razmacima. 	Provjerite i podesite poravnavanje ispisa. ➤➤ *Srodne informacije*: *Provjerite poravnavanje ispisa sa svog Brother uređaja* ➤➤ *Srodne informacije*: *Provjerite poravnavanje ispisa putem upravljanja temeljenog na webu*
Uređaj ispisuje prazne stranice.	Provjerite kvalitetu ispisa.

Poteškoće	Prijedlozi
	➤➤ *Srodne informacije*: *Provjerite kvalitetu ispisa*
	Za duži vijek trajanja ispisne glave, najveću ekonomičnost upotrebe tinte i održavanje kvalitete ispisa, ne preporučamo da često iskapčate uređaj iz izvora napajanja i/ili da ga ostavljate iskopčanog na dulje vrijeme. Preporučujemo upotrebu gumba (**Stop**) da biste isključili uređaj. Kada se upotrijebi gumb (**Stop**), uređaj se napaja minimalnom razinom električne energije zbog čega se ispisna glava povremeno čisti, no to je čišćenje manje redovito.
Znakovi i linije su mutni. 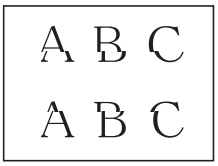	Provjerite poravnavanje ispisivanja. ➤➤ *Srodne informacije*: *Provjerite poravnavanje ispisa sa svog Brother uređaja* ➤➤ *Srodne informacije*: *Provjerite poravnavanje ispisa putem upravljanja temeljenog na webu*
	Promijenite opcije ispisa. ➤➤ *Srodne informacije*: *Promijenite opcije ispisa kako biste poboljšali rezultate ispisa*
Ispisani tekst ili slike su ukošeni.	Uvjerite se da je papir ispravno umetnut u ladicu za papir te da su vodilice za papir ispravno podešene. ➤➤ *Srodne informacije*: *Stavite papir*
	Uvjerite se da je poklopac za sprječavanje zastoja papira ispravno zatvoren.
Pri vrhu sredine ispisane stranice pojavljuju se zamućenja ili mrlje.	Uvjerite se da papir nije predebeo ili uvijen. ➤➤ *Srodne informacije*: *Prihvatljivi ispisni mediji*
Ispis se doima prljav ili se čini da se tinta razmazuje.	Uvjerite se da upotrebljavate preporučene vrste papira. Papirom nemojte rukovati sve dok se tinta ne osuši. ➤➤ *Srodne informacije*: *Prihvatljivi ispisni mediji*
	Uvjerite se da je površina koja se ispisuje okrenuta prema dolje u ladici za papir.
	Ako upotrebljavate fotopapir, uvjerite se da je sjajna strana fotopapira okrenuta prema dolje u ladici te da ste odabrali odgovarajuću vrstu papira. Ako ispisujete fotografiju s računala, postavku Vrsta medija odredite u upravljačkom programu pisača ili u aplikaciji kojom se koristite za ispis.
Tinta je zamrljana ili mokra kada upotrebljavate sjajni fotopapir.	Provjerite i prednju i stražnju stranu papira. Sjajnu površinu (površinu za ispisivanje) postavite tako da je okrenuta prema dolje. (DCP-T430W/DCP-T435W/DCP-T436W) ➤➤ *Srodne informacije*: *Promijenite veličinu i vrstu papira pomoću gumba* ***Papir***
	Ako upotrebljavate sjajni fotopapir, uvjerite se da je postavka vrste papira točna.
Na suprotnoj strani kopije ili na njenom dnu pojavljuju se mrlje.	Uvjerite se da ploča pisača nije zamrljana tintom. ➤➤ *Srodne informacije*: *Očistite ploču pisača uređaja*
	Uvjerite se da upotrebljavate dodatni držač papira. ➤➤ *Srodne informacije*: *Stavite papir*
	Uvjerite se da valjci za uvlačenje papira nisu zamrljani tintom. ➤➤ *Srodne informacije*: *Očistite valjke za ulaganje papira*
Ispisani materijali su zgužvani.	Windows: U upravljačkom programu pisača odaberite karticu **Napredno**, kliknite **Druge opcije ispisa** te potom **Napredne postavke boje**. Uklonite kvačicu s potvrdnog okvira **Dvosmjerno ispisivanje**.

Srodne informacije

- Problemi u upravljanju papirom i ispisivanju

Srodne teme:

- Provjerite kvalitetu ispisa

- Prihvatljivi ispisni mediji
- Očistite ispisnu glavu Brother uređaja
- Očistite ispisnu glavu putem upravljanja temeljenog na webu
- Očistite ispisnu glavu s računala (Windows)
- Stavite papir
- Očistite ploču pisača uređaja
- Očistite valjke za ulaganje papira
- Promijenite opcije ispisa kako biste poboljšali rezultate ispisa
- Promijenite veličinu i vrstu papira pomoću gumba **Papir**
- Provjerite poravnavanje ispisa putem upravljanja temeljenog na webu
- Provjerite poravnavanje ispisa sa svog Brother uređaja

Problemi s mrežom

Srodni modeli: DCP-T430W/DCP-T435W/DCP-T436W

- Ako imate problema s mrežom svog uređaja

Ako imate problema s mrežom svog uređaja

Srodni modeli: DCP-T430W/DCP-T435W/DCP-T436W

Za tehničku pomoć morate se obratiti Brotherovoj službi za podršku korisnicima.

Ako mislite da imate problem s uređajem, pregledajte teme koje su navedene u nastavku. Većinu problema možete sami riješiti.

Za dodatnu pomoć posjetite **FAQs & Troubleshooting (Najčešća pitanja i rješavanje problema)** stranicu svog modela na support.brother.com/faqs.

>> Ne mogu dovršiti konfiguraciju postavki bežične mreže
>> Moj uređaj Brother ne može ispisivati ili skenirati putem mreže
>> Želim provjeriti rade li ispravno moji mrežni uređaji

Ne mogu dovršiti konfiguraciju postavki bežične mreže

Isključite svoj usmjerivač za bežičnu mrežu pa ga ponovno uključite. Potom ponovno pokušajte konfigurirati postavke bežične mreže. Ako ne možete riješiti problem, slijedite upute u nastavku:

Istražite problem koristeći izvještaj o WLAN-u.

Uzrok	Radnja	Sučelje
Vaše sigurnosne postavke (SSID/mrežni ključ) nisu točne.	• Sigurnosne postavke potvrdite putem **Wireless Setup Helper (Pomoćnik za postavljanje bežične mreže)**. Za više informacija i za preuzimanje uslužnog programa posjetite stranicu **Downloads (Preuzimanja)** svog modela na support.brother.com/downloads. • Odaberite ispravne sigurnosne postavke i uvjerite se da se koristite njima. - Informacije o tome kako pronaći sigurnosne postavke potražite u uputama isporučenima s vašom pristupnom točkom/usmjerivačem za bežični LAN. - Kao zadane sigurnosne postavke možda se koriste naziv proizvođača ili broj modela pristupne točke/usmjerivača za bežični LAN. - Obratite se proizvođaču svoje pristupne točke/usmjerivača, svom pružatelju usluga pristupa internetu ili administratoru mreže.	Bežična mreža
MAC adresa vašeg Brother uređaja nije dozvoljena.	Provjerite je li filtrom dozvoljena MAC adresa Brotherova uređaja.	Bežična mreža
Vaša pristupna točka/usmjerivač za bežični LAN je u nevidljivom načinu rada (ne odašilje svoj SSID).	• Ručno unesite točan SSID naziv ili mrežni ključ. • U uputama isporučenima s pristupnom točkom/usmjerivačem za bežični LAN provjerite SSID naziv ili mrežni ključ i rekonfigurirajte podešavanje bežične mreže.	Bežična mreža
Vaš uređaj ne podržava trenutačni kanal pristupne točke/usmjerivača za bežični LAN kad pokušavate povezati svoj uređaj na Wi-Fi mrežu od 5 GHz.	Promijenite kanal na pristupnoj točki/usmjerivaču za bežični LAN na kanal koji podržava uređaj. 1. Potvrdite kanale koje podržava vaš uređaj. Pogledajte dokument **Channels Supported by Brother Machines for 5 GHz Wi-Fi Networks** na support.brother.com/manuals. 2. Provjerite postavku kanala pristupne točke/usmjerivača za bežični LAN. Potvrdite da je postavljena na jedan od kanala podržanih uređajem i da nije postavljena na „Auto” ili „Automatski”. Dodatne informacije o promjeni postavke kanala potražite u uputama isporučenim uz pristupnu točku/usmjerivač za bežični LAN.	Bežična mreža

Uzrok	Radnja	Sučelje
	3. Ponovno pokušajte povezati svoj uređaj na Wi-Fi mrežu.	
Vaše sigurnosne postavke (SSID/lozinka) nisu točne.	Potvrdite SSID i lozinku. Kada ručno konfigurirate mrežu, SSID i lozinku možete pronaći na listu s informacijama o izravnoj bežičnoj mreži. Ako je na vašem mobilnom uređaju podržano ručno konfiguriranje, SSID i lozinka bit će prikazani na zaslonu vašeg mobilnog uređaja.	Izravna bežična mreža
Koristite se sustavom Android™ 4.0.	Ako se prekine veza s vašim mobilnim uređajem (otprilike šest minuta nakon korištenja izravnom bežičnom mrežom), isprobajte konfiguriranje putem jednog pritiska gumba uz upotrebu WPS-a (preporučeno) i Brotherov uređaj postavite kao vlasnika grupe.	Izravna bežična mreža
Vaš Brother uređaj postavljen je predaleko od vašeg mobilnog uređaja.	Pomaknite Brotherov uređaj na 1 metar (3,3 stope) udaljenosti od mobilnog uređaja za vrijeme konfiguracije postavki izravne bežične mreže.	Izravna bežična mreža
Postoje prepreke (zidovi ili pokućstvo, primjerice) između vašeg uređaja i mobilnog uređaja.	Svoj Brother uređaj premjestite na mjesto bez prepreka.	Izravna bežična mreža
U blizini uređaja tvrtke Brother ili mobilnog uređaja nalazi se bežično računalo, uređaj koji podržava Bluetooth®, mikrovalna pećnica ili digitalni bežični telefon.	Udaljite druge uređaje od Brotherovog uređaja ili mobilnog uređaja.	Izravna bežična mreža
Provjerili ste i isprobali sve od prethodno navedenog, no vaš Brother uređaj još uvijek ne može dovršiti konfiguriranje izravne bežične mreže.	• Isključite svoj Brother uređaj pa ga ponovno uključite. Potom ponovno pokušajte konfigurirati postavke izravne bežične mreže. • Ako se svojim Brother uređajem koristite kao klijentom, provjerite koliko je uređaja dozvoljeno u trenutačnoj izravnoj bežičnoj mreži te potom provjerite koliko je uređaja spojeno.	Izravna bežična mreža

Za Windows:

Ako je vaša bežična veza bila prekinuta, a vi ste provjerili i isprobali sve prethodno navedeno, preporučamo da upotrijebite alat za popravljanje mrežne veze.

Za instalaciju alata za popravljanje mrežne veze idite na **Downloads (Preuzimanja)** stranicu vašeg modela na support.brother.com/downloads.

Moj uređaj Brother ne može ispisivati ili skenirati putem mreže

Uzrok	Radnja
(Vaš je uređaj Brother odjednom prestao s ispisivanjem ili skeniranjem.)	Pritisnite (**Wi-Fi**) i **Colour Copy (Kopija u boji)** istovremeno.
Vaš sigurnosni softver uređaju onemogućuje pristup mreži. (Značajka mrežnog skeniranja ne radi.)	• Windows Konfigurirajte sigurnosni softver/softver za vatrozid treće strane kako biste omogućili mrežno skeniranje. Kako biste dodali priključak 54925 za mrežno skeniranje, unesite podatke navedene u nastavku: - Za **naziv**: Unesite bilo koji opis, primjerice Brother NetScan. - Za **broj ulaza**: Unesite 54925. Unesite 137. Unesite 161. - Za **protokol**: UDP je odabran.

Uzrok	Radnja
	Pogledajte upute isporučene sa sigurnosnim softverom/softverom za vatrozid treće strane ili se obratite proizvođaču softvera. • Mac (Brother iPrint&Scan) U traci izbornika **Finder (Tražilica)** kliknite **Go (Idi)** > **Applications (Aplikacije)**, zatim dvaput kliknite ikonu Brother iPrint&Scan. Prikazuje se prozor Brother iPrint&Scan. Kliknite gumb **Odaberite svoj uređaj**, zatim slijedite upute na zaslonu kako biste ponovno odabrali mrežni uređaj. Brother iPrint&Scan dostupan je samo za DCP-T430W/DCP-T435W/DCP-T436W.
Vaš sigurnosni softver uređaju onemogućuje pristup mreži.	Moguće je da sigurnosni softver blokira pristup bez da prikaže dijaloški okvir sigurnosnog upozorenja čak i nakon uspješnog postavljanja. Pogledajte upute za sigurnosni softver ili se obratite proizvođaču softvera kako biste omogućili pristup.
Vašem Brother uređaju nije dodijeljena dostupna IP adresa.	• Potvrdite IP adresu i masku podmreže. Uvjerite se da su IP adrese i maske podmreže vašeg računala i Brotherovog uređaja točne i da se nalaze na istoj mreži. Za više informacije o tome kako provjeriti IP adresu i masku podmreže obratiti se svom administratoru mreže. • Windows Potvrdite IP adresu i masku podmreže putem alata za popravljanje mrežne veze.
Neuspjeli ispisni zadatak još uvijek se nalazi u redu čekanja za ispis vašeg računala.	• Ako se neuspjeli ispisni zadatak još uvijek nalazi u redu čekanja za ispis vašeg računala, obrišite ga. • U suprotnom dvaput kliknite ikonu pisača u sljedećoj mapi i otkažite sve dokumente: - Windows 1. Držite tipku ⊞ i pritisnite tipku R na tipkovnici računala kako biste pokrenuli **Pokreni**. 2. Upišite **"control printers"** u polje **Otvori:** i kliknite **U redu**. 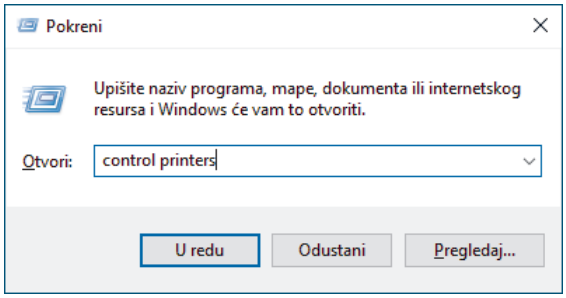 Pojavit će se prozor **Uređaji i pisači**. Ako se prozor **Uređaji i pisači** ne pojavi, kliknite **Prikaži više uređaja** > **Više uređaja i postavki pisača** . - Mac Kliknite **System Preferences (Preference sustava)** ili **System Settings (Postavke sustava)** > **Printers & Scanners (Pisači i skeneri)**.
Vaš Brother uređaj nije spojen na bežičnu mrežu.	Ispišite izvješće o WLAN-u kako biste vidjeli kôd pogreške na ispisanom izvješću.

Ako ste provjerili i pokušali sve navedeno i vaš Brother uređaj još uvijek ne može ispisivati i skenirati, deinstalirajte upravljačke programe (sustav Windows) i softver tvrtke Brother te ponovno instalirajte najnovije verzije i jednog i drugog.

Želim provjeriti rade li ispravno moji mrežni uređaji

Provjera	Radnja
Provjerite jesu li vaš Brother uređaj, pristupna točka/usmjerivač ili mrežni koncentrator uključeni.	**Provjerite sljedeće:** • Kabel napajanja ispravno je spojen, a Brotherov uređaj je uključen. • Pristupna točka/usmjerivač ili koncentrator su uključeni i njihov indikator veze treperi. • Iz uređaja je uklonjena sva zaštitna ambalaža. • Poklopac za dokument i poklopac za sprječavanje zastoja papira potpuno su zatvoreni. • Papir je ispravno uložen u ladicu za papir.
Provjerite možete li sa svog računala poslati ping signal Brotherovom uređaju.	U Windows naredbenom retku ili u aplikaciji Mac Terminal pošaljite na Brotherov uređaj ping signal koristeći IP adresu ili naziv čvora: pošaljite ping signal `<ipaddress>` ili `<nodename>`. • Ako je bilo uspješno: vaš Brother uređaj ispravno radi i spojen je na istu mrežu kao i vaše računalo. • Ako je bilo neuspješno: vaš Brother uređaj nije spojen na istu mrežu kao i vaše računalo. Windows: Pitajte svog administratora za IP adresu i masku podmreže te potom upotrijebite alat za popravljanje mrežne veze. Mac: Uvjerite se da su IP adresa i maska podmreže ispravno postavljene.
Provjerite je li vaš Brother uređaj spojen na bežičnu mrežu.	Ispišite izvješće o WLAN-u kako biste vidjeli kôd pogreške na ispisanom izvješću.

Ako ste provjerili i isprobali sve prethodno navedeno, no još uvijek imate problema, u uputama isporučenima s pristupnom točkom/usmjerivačem za bežični LAN potražite informacije o SSID-u (mrežni naziv) i mrežnom ključu (lozinka) te ih ispravno postavite.

Srodne informacije

- Problemi s mrežom

Drugi problemi

>> Poteškoće s kopiranjem
>> Poteškoće sa skeniranjem
>> Poteškoće sa softverom

Poteškoće s kopiranjem

Poteškoće	Prijedlozi
Na kopijama se pojavljuju crni tragovi ili točke.	Crne tragove ili točke na kopijama uglavnom uzrokuje prljavština ili korektor na staklu skenera. Očistite staklo skenera i bijelu plastiku iznad njega. ➤➤ *Srodne informacije*: *Očistite skener*
Kopije su prazne.	Uvjerite se da ste dokument ispravno umetnuli. ➤➤ *Srodne informacije*: *Postavite dokumente na staklo skenera*
Funkcija prilagodbe stranici ne funkcionira ispravno.	Uvjerite se da dokument nije postavljen ukoso na staklo skenera. Ponovno postavite dokument i pokušajte ponovno.
Brzina kopiranja je prespora.	Kako biste izradili kopije uobičajene kvalitete, nakratko pritisnite **Mono Copy (Crno-bijela kopija)** ili **Colour Copy (Kopija u boji)** (nemojte pritisnuti i držati). Ako **Mono Copy (Crno-bijela kopija)** ili **Colour Copy (Kopija u boji)** pritisnete i držite dvije sekunde, uređaj će izraditi kopiju najbolje kvalitete, za što će biti potrebno više vremena.

Poteškoće sa skeniranjem

Poteškoće	Prijedlozi
(DCP-T430W/DCP-T435W/ DCP-T436W) Potrebna je lozinka.	Obratite se administratoru za provjeru postavki skeniranja.
Javljaju se TWAIN ili WIA pogreške pri započinjanju skeniranja. (Windows)	Provjerite jesu li Brotherovi TWAIN ili WIA upravljački programi odabrani kao primarni izvor u aplikaciji za skeniranje. Na primjer, u softveru Nuance™ PaperPort™ 14SE kliknite **Desktop (Radna površina)** > **Scan Settings (Postavke skeniranja)** > **Select (Odaberi)** kako biste odabrali Brotherov TWAIN/WIA upravljački program.
OCR ne funkcionira.	Pokušajte povećati razlučivost skeniranja.

Poteškoće sa softverom

Poteškoće	Prijedlozi
Ispis nije moguć.	Deinstalirajte upravljačke programe (Windows) i softver tvrtke Brother i ponovno instalirajte njihove najnovije verzije.
Poruka „Uređaj je zauzet.” pojavila se na zaslonu računala.	Uvjerite se da LED pokazatelji uređaja ne ukazuju ni na kakve pogreške.

Srodne informacije

- Rješavanje problema

Srodne teme:

- Očistite skener
- Postavite dokumente na staklo skenera
- Promijenite opcije ispisa kako biste poboljšali rezultate ispisa

Provjera podataka o uređaju

Prateći sljedeće upute provjerite informacije svog uređaja kao što su serijski broj ili verzija firmvera.

1. Pokrenite upravljanje temeljeno na webu. ➤➤ Pristup upravljanju temeljenom na web-u
2. Na lijevoj navigacijskoj traci odaberite **General (Općenito)** > **Maintenance Information (Informacije o održavanju)**.

Ako lijeva navigacijska traka nije vidljiva, navigaciju započnite s ≡.

3. Provjerite serijski broj, verziju firmvera i brojač stranica svog Brother uređaja.

Serijski broj i verziju firmvera svog Brother uređaja također možete provjeriti putem lista za provjeru.

Srodne informacije

- Rješavanje problema

Srodne teme:

- Provjerite kvalitetu ispisa

Ažurirajte firmver svog uređaja

Kako bi vaš uređaj bio ažuriran, povremeno provjerite support.brother.com/downloads za najnoviji firmver. Bez najnovijeg firmvera neke od funkcija vašeg uređaja mogu postati nedostupne.

1. Pokrenite upravljanje temeljeno na webu. ➤➤ Pristup upravljanju temeljenom na web-u
2. Na lijevoj navigacijskoj traci odaberite **Administrator (Administrator)** > **Firmware Update (Ažuriranje ugrađenog softvera)**.

Ako lijeva navigacijska traka nije vidljiva, navigaciju započnite s ≡.

3. Odaberite **Submit (Pošalji)**.

Srodne informacije

- Rješavanje problema

Srodne teme:

- Provjerite lozinku svojeg uređaja

Resetirajte svoj uređaj

Dostupne su sljedeće funkcije resetiranja.

>> Resetiranje uređaja
>> Mreža (DCP-T430W/DCP-T435W/DCP-T436W)
>> Sve postavke

Resetiranje uređaja

Možete resetirati sve postavke uređaja koje ste promijenili, npr. datum i vrijeme.

Ostat će sljedeće:

- Lozinka administratora
- Mrežne postavke

1. Pritisnite (**Stop**) i **Mono Copy (Crno-bijela kopija)** istovremeno.

   LED pokazatelj napajanja, **LED lampica upozorenja za papir** i **LED pokazatelj tinte** zasvijetlit će na jednu sekundu, a potom će **LED lampica upozorenja za papir** početi bljeskati.
2. Pritisnite i držite **Mono Copy (Crno-bijela kopija)** dvije sekunde.
3. Pričekajte da se uređaj ponovno pokrene i da LED indikator napajanja zasvijetli prije isključivanja uređaja iz napajanja.

Mreža (DCP-T430W/DCP-T435W/DCP-T436W)

Resetirajte ispisni poslužitelj na tvornički zadane postavke (uključujući sve informacije o IP adresama, osim lozinke administratora).

Možete resetirati lozinku administratora pomoću opcije resetiranja **svih postavki**.

1. Pritisnite (**Wi-Fi**) i (**Stop**) istovremeno.

   LED pokazatelj napajanja, **LED lampica upozorenja za papir** i **LED pokazatelj tinte** zasvijetlit će na jednu sekundu, a potom će **LED lampica za Wi-Fi** početi bljeskati.
2. Pritisnite i držite **Colour Copy (Kopija u boji)** dvije sekunde.
3. Pričekajte da se uređaj ponovno pokrene i da LED indikator napajanja zasvijetli prije isključivanja uređaja iz napajanja.

Sve postavke

Upotrijebite funkciju resetiranja kako biste resetirali sve postavke uređaja na one tvornički zadane.

Brother izričito preporučuje da ovu radnju provedete prilikom odlaganja uređaja u otpad.

1. Pritisnite (**Stop**) i **Mono Copy (Crno-bijela kopija)** istovremeno.

   LED pokazatelj napajanja, **LED lampica upozorenja za papir** i **LED pokazatelj tinte** zasvijetlit će na jednu sekundu, a potom će **LED lampica upozorenja za papir** početi bljeskati.
2. Pritisnite i držite **Colour Copy (Kopija u boji)** dvije sekunde.
3. Pričekajte da se uređaj ponovno pokrene i da LED indikator napajanja zasvijetli prije isključivanja uređaja iz napajanja.

Srodne informacije

- Rješavanje problema

Redovito održavanje

- Ponovno napunite rezervoare tinte
- Očistite svoj Brother uređaj
- Provjerite svoj Brother uređaj
- Provjerite poravnavanje ispisa sa svog Brother uređaja
- Provjerite poravnavanje ispisa putem upravljanja temeljenog na webu
- Promijenite opcije ispisa kako biste poboljšali rezultate ispisa
- Zapakirajte i pošaljite uređaj

Ponovno napunite rezervoare tinte

Obavezno vizualno provjerite stvarnu količinu preostale tinte tako da pogledate kroz prozorčić (1) rezervoara tinte. Ako je razina preostale tinte na ili ispod donje crte (2) ispod oznake za minimalnu količinu tinte, dopunite rezervoar tinte.

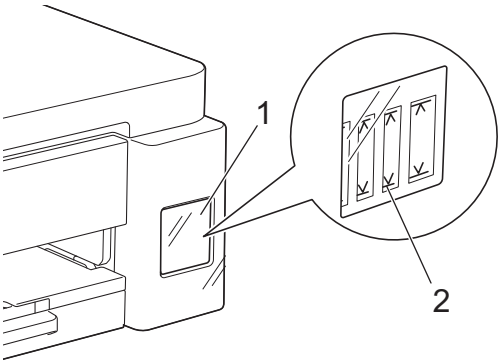

Tinta ispod donje crte nužna je kako bi se spriječilo da zrak isuši i ošteti sklop ispisne glave.

Dopunite rezervoar tinte kad je razina preostale tinte na ili ispod donje crte.

OPREZ

Ako vam tinta uđe u oči, odmah ih isperite vodom. Ako ne isperete tintu, ona može izazvati pojavu crvenila u očima ili blagu upalu. U slučaju bilo kakvog poremećaja, obratite se liječniku.

VAŽNO

- Preporučujemo upotrebu originalnog potrošnog materijala tvrtke Brother kako biste osigurali stabilnu kvalitetu ispisa i performanse. Iako ne moraju svi neoriginalni potrošni materijali uzrokovati probleme s kvalitetom, neki od njih mogu negativno utjecati na kvalitetu ispisa ili uzrokovati kvar na uređaju. Tvrtka Brother može naplatiti popravak vašeg uređaja ako se dokaže da su neoriginalni potrošni materijali uzrokovali štetu, čak i ako je uređaj još uvijek pokriven jamstvom.
- Broj modela potrošnog materijala razlikuje se među državama i regijama. Za više informacija posjetite go.brother/original.
- Provjerite naziv modela bočice tinte na naljepnici. Upotrebom pogrešne tinte možete oštetiti uređaj.

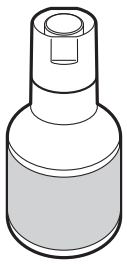	✓	BTD100BK BTD100CMY
	⊘	BT6000BK BT6001BK BT6009BK BTD60BK BT5000CMY BT5001CMY BT5009CMY

1. Otvorite poklopac rezervoara tinte (1).

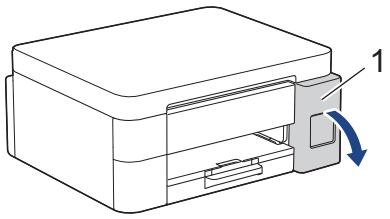

2. Skinite kapicu rezervoara tinte za boju koju želite dopuniti i stavite je u stražnju stranu poklopca, kako je prikazano.

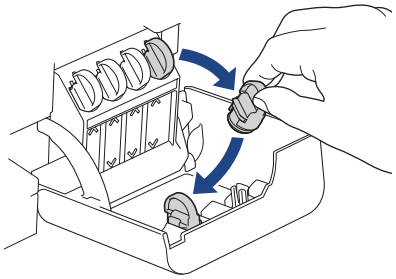

NAPOMENA

Budite pažljivi kako ne biste dodirnuli tintu prilikom rukovanja kapicom rezervoara tinte.

3. Uklonite čep bočice tinte.

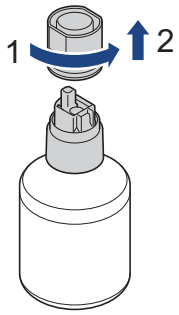

VAŽNO

NE tresite bočice tinte. Ako tintom zaprljate kožu ili odjeću, odmah je operite sapunom ili deterdžentom.

4. Pobrinite se da se boja kapice rezervoara tinte podudara s bojom tinte koju želite dopuniti.

   Poravnajte bočicu tako da se klin na rezervoaru tinte može umetnuti u rupu u bočici, kao što je prikazano na slici (1).

   Gurnite bočicu na klin pod kutom prikazanim na slici (2) dok čep ne bude u ravnini s površinom rezervoara tinte.

   (Čut ćete zvuk škljocanja kada ga umetnete prvi put.)

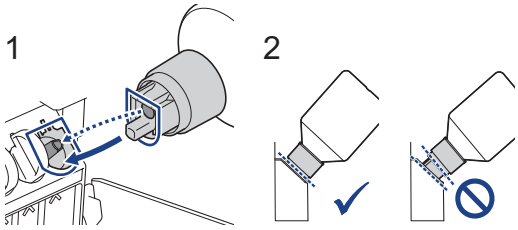

5. Bočica će se sama poduprijeti kada je u ispravnom položaju i tinta će automatski ući u rezervoar.

   Ako protok tinte ne počne automatski ili ako se puni vrlo sporo, pažljivo uklonite i ponovno umetnite bočicu.

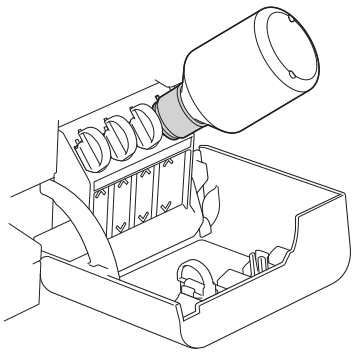

VAŽNO

Pripazite da ne punite tintu preko gornje crte iznad oznake maksimalne količine.

NAPOMENA

- Pripazite da ne prolijete tintu prilikom dopune rezervoara tinte.
- Dopunite spremnik svom tintom iz bočice, ako navedena količina ne premašuje gornju crtu.

6. Kada završite, uklonite bočicu polako povlačeći mlaznicu kako se tinta ne bi prolila.

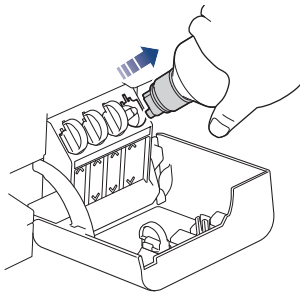

7. Zamijenite čep bočice tinte.

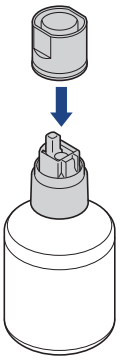

NAPOMENA

- Ako u bočici tinte ostane tinte, čvrsto zatvorite kapicu i držite bočicu tinte u uspravnom položaju na ravnoj površini, na hladnom i tamnom mjestu.
- Izbjegavajte naginjanje bočice tinte ili skladištenje bočice tako da je okrenuta na stranu jer može doći do curenja.

8. Uklonite čep s unutarnje strane poklopca tinte i zatvorite rezervoar tinte.

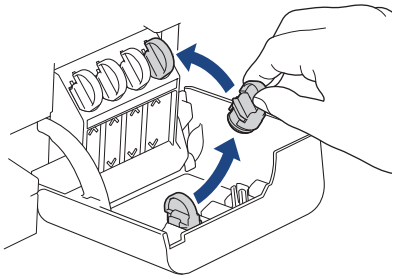

9. Ponovite ove korake za svaki rezervoar tinte koji želite dopuniti.
10. Zatvorite poklopac rezervoara tinte.
    - (DCP-T430W/DCP-T435W/DCP-T436W) Nakon nadopunjavanja tinte, pritisnite i držite (**Papir**) i (**Copy Shortcut (Kopija prečaca)**) istovremeno tri sekunde.
    - Ako **LED pokazatelj tinte** svijetli ili bljeska, pritisnite (**Stop**).

VAŽNO

- Ako slučajno pomiješate boje punjenjem pogrešnog rezervoara tinte, obratite se službi za korisnike tvrtke Brother ili lokalnom prodavaču proizvoda tvrtke Brother.
- Ako ste otvorili bočicu tinte, iskoristite je unutar šest mjeseci. Upotrebljavajte neotvorene bočice tinte do roka upotrebe napisanog na pakiranju bočice.

Srodne informacije

- Redovito održavanje

Srodne teme:

- Signali i uzorci LED pokazatelja
- Poteškoće s ispisivanjem

Očistite svoj Brother uređaj

- Očistite skener
- Očistite ispisnu glavu Brother uređaja
- Očistite ispisnu glavu putem upravljanja temeljenog na webu
- Očistite ispisnu glavu s računala (Windows)
- Očistite uređaj izvana
- Očistite ploču pisača uređaja
- Očistite valjke za ulaganje papira
- Očistite podlogu za odvajanje
- Očistite valjke za sakupljanje papira

Očistite skener

1. Iskopčajte uređaj iz električne utičnice.
2. Podignite poklopac za dokument (1). Mekom krpom koja ne ostavlja dlačice i koju ste namočili u vodi očistite staklo skenera (2) i bijelu plastiku (3).

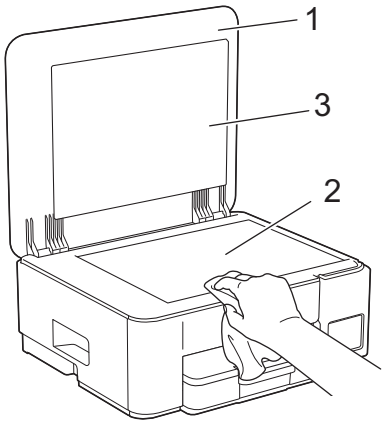

Ako osjetite nečistoću ili ostatke, staklo ponovno očistite. Postupak čišćenja možda ćete morati ponoviti tri ili četiri puta. Za potrebe provjere izradite kopiju nakon svakog pokušaja čišćenja.

Srodne informacije

- Očistite svoj Brother uređaj

Srodne teme:

- Drugi problemi

Očistite ispisnu glavu Brother uređaja

Kako bi održao dobru kvalitetu ispisa, uređaj će po potrebi automatski čistiti ispisnu glavu. Ako se pojavi problem u kvaliteti ispisa, ručno pokrenite postupak čišćenja.

- Očistite ispisnu glavu ako se na ispisanim stranicama pojavljuje okomita linija ili ako se pojavljuju praznine unutar teksta ili grafika. Ovisno o tome koja je boja problematična, odaberite želite li očistiti samo crnu ili sve četiri boje odjednom.
- Čišćenjem ispisne glave troši se tinta.
- Preučestalim čišćenjem nepotrebno se troši tinta.

VAŽNO

NE dodirujte ispisnu glavu. Dodirivanjem ispisne glave može se prouzročiti trajno oštećenje i za nju može biti poništeno jamstvo.

1. Pritisnite (**Stop**) i (**Copy Shortcut (Kopija prečaca)**) istovremeno.

   LED pokazatelj napajanja, **LED lampica upozorenja za papir** i **LED pokazatelj tinte** zasvijetlit će na jednu sekundu, a potom će **LED pokazatelj tinte** početi bljeskati.
2. Napravite jedno od sljedećeg:
   - Za čišćenje sve četiri boje, pritisnite **Colour Copy (Kopija u boji)**. Nakon čišćenja uređaj će ispisati list za provjeru.
   - Za čišćenje samo crne boje pritisnite **Mono Copy (Crno-bijela kopija)**. Nakon čišćenja uređaj će ispisati list za provjeru.

NAPOMENA

Ako ispisnu glavu očistite nekoliko puta, a ispis se nije poboljšao, pokušajte primijeniti posebnu metodu čišćenja. Posebnom metodom čišćenja primjenjuje se najveća snaga tijekom čišćenja ispisnih glava, no također se troši i najviše tinte.

1. Uvjerite se da su svi rezervoari tinte napunjeni više od 50 % jer se ovom metodom troši velika količina tinte.
2. Pritisnite (**Stop**) i (**Copy Shortcut (Kopija prečaca)**) istovremeno.
3. Istovremeno pritisnite i držite **Mono Copy (Crno-bijela kopija)** i **Colour Copy (Kopija u boji)** na pet sekundi.

   Uređaj započinje s čišćenjem.

- Za čišćenje ispisne glave potrebna je velika količina tinte kada se primjenjuje posebna metoda čišćenja.
- Posebnu metodu čišćenja primijenite samo ako ste prethodno nekoliko puta očistili ispisnu glavu, a kvaliteta ispisa nije se poboljšala.
- Ako čišćenje započnete kada je količina tinte mala, to može uzrokovati oštećenje uređaja. Provjerite razinu tinte u svakom rezervoaru prije započinjanja čišćenja te po potrebi napunite svaki rezervoar.
- Ispisnu glavu također možete očistiti putem svog računala.

Srodne informacije

- Očistite svoj Brother uređaj

Srodne teme:

- Poteškoće s kvalitetom ispisa

- Očistite ispisnu glavu putem upravljanja temeljenog na webu
- Očistite ispisnu glavu s računala (Windows)

Očistite ispisnu glavu putem upravljanja temeljenog na webu

Kako bi održao dobru kvalitetu ispisa, uređaj će po potrebi automatski čistiti ispisnu glavu. Ako se pojavi problem u kvaliteti ispisa, ručno pokrenite postupak čišćenja.

1. Pokrenite upravljanje temeljeno na webu. ➤➤ Pristup upravljanju temeljenom na web-u
2. Na lijevoj navigacijskoj traci odaberite **General (Općenito)** > **Print Head Cleaning (Čišćenje ispisne glave)**.

Ako lijeva navigacijska traka nije vidljiva, navigaciju započnite s ≡.

3. Za željenu snagu čišćenja odaberite opciju **Normal (Normalno)**, **Strong (Snažno)** ili **Strongest (Najsnažnije)**. Opcijom **Special (Posebno)** primjenjuje se najveća snaga tijekom čišćenja ispisne glave, no također se troši i najviše tinte.
4. Odaberite **Start (Početak)**.

- Kada se primjenjuje opcija **Special (Posebno)**, za čišćenje ispisne glave potrebna je velika količine tinte. Sve rezervoare tinte napunite na više od 50 % napunjenosti prije započinjanja čišćenja ispisne glave.
- Opciju **Special (Posebno)** upotrijebite samo ako ste već upotrijebili opciju **Strongest (Najsnažnije)**, a kvaliteta ispisa nije se poboljšala.
- Ako čišćenje započnete kada je količina tinte mala, to može uzrokovati oštećenje uređaja. Provjerite razinu tinte u svakom rezervoaru prije započinjanja čišćenja te po potrebi napunite svaki rezervoar.

5. Odaberite **Yes (Da)**.

   Uređaj započinje s čišćenjem.

(Windows) Ispisnu glavu također možete očistiti putem upravljačkog programa pisača.

Srodne informacije

- Očistite svoj Brother uređaj

Srodne teme:

- Poteškoće s kvalitetom ispisa
- Očistite ispisnu glavu Brother uređaja
- Očistite ispisnu glavu s računala (Windows)

Očistite ispisnu glavu s računala (Windows)

Kako bi održao dobru kvalitetu ispisa, uređaj će po potrebi automatski čistiti ispisnu glavu. Ako se pojavi problem u kvaliteti ispisa, ručno pokrenite postupak čišćenja.

Ako čišćenje započnete kada je količina tinte mala, to može uzrokovati oštećenje uređaja. Provjerite razinu tinte u svakom rezervoaru prije započinjanja čišćenja te po potrebi napunite svaki rezervoar.

1. Držite tipku [⊞] i pritisnite tipku [R] na tipkovnici računala kako biste pokrenuli **Pokreni**.
2. Upišite **"control printers"** u polje **Otvori:** i kliknite **U redu**.

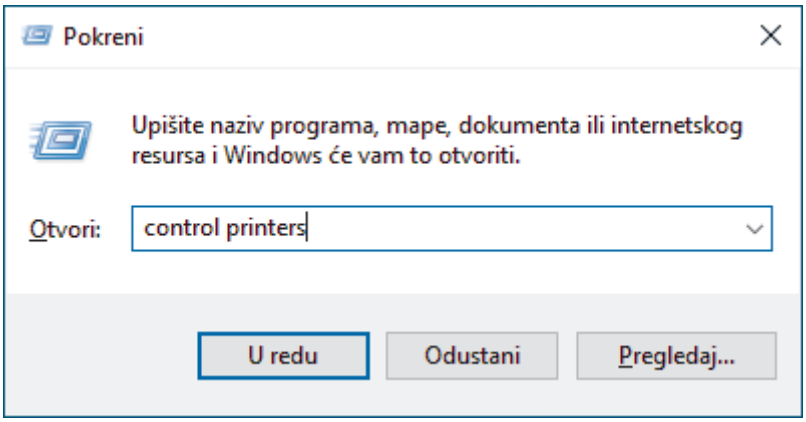

Pojavit će se prozor **Uređaji i pisači**.

Ako se prozor **Uređaji i pisači** ne pojavi, kliknite **Prikaži više uređaja** > **Više uređaja i postavki pisača** .

3. Desnom tipkom miša kliknite ikonu vašeg modela pa odaberite **Osobne postavke ispisa**. (Ako se pojave opcije upravljačkog programa pisača, odaberite svoj upravljački program pisača.)

   Prikazat će se dijaloški okvir upravljačkog programa pisača.
4. Kliknite karticu **Održavanje**.
5. Odaberite jednu od sljedećih opcija:

Opcija	Opis
Provjeri kvalitetu ispisa...	Koristi se za ispis probne stranice i provjeru kvalitete ispisa.
Čišćenje glave pisača...	Koristi se za ručno pokretanje postupka čišćenja. Odaberite ako se linija ili praznine pojavljuju unutar teksta ili grafike na probnoj stranici.

6. Napravite jedno od sljedećeg:
   - Ako ste odabrali opciju **Provjeri kvalitetu ispisa...**, kliknite **Start**.

     Uređaj će ispisati probnu stranicu.
   - Ako ste odabrali opciju **Čišćenje glave pisača...**, kao vrstu čišćenja odaberite opciju **Samo crno**, **Samo boja** ili **Sve** te potom kliknite **Dalje**.
7. Odaberite opciju **Normalno**, **Jako** ili **Najjače** za snagu čišćenja te potom kliknite **Dalje**.
8. Kliknite **Start**.

Srodne informacije

- Očistite svoj Brother uređaj

Srodne teme:

- Poteškoće s kvalitetom ispisa

- Očistite ispisnu glavu Brother uređaja
- Očistite ispisnu glavu putem upravljanja temeljenog na webu

Očistite uređaj izvana

VAŽNO

- Čišćenjem hlapljivim tekućinama poput razrjeđivača ili benzina oštetit će se vanjska površina uređaja.
- NEMOJTE upotrebljavati sredstva za čišćenje koja sadrže amonijak.
- NEMOJTE upotrebljavati izopropilni alkohol za čišćenje prašine s upravljačke ploče. Ploča bi mogla puknuti.

1. Ako je otvoren dodatni držač papira, zatvorite ga te potom zatvorite držač papira.
2. Potpuno izvucite ladicu za papir (1) iz uređaja.

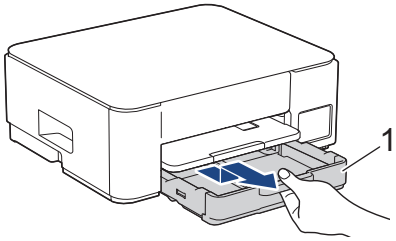

3. Podignite držač papira (1) te ga potom pod kutom u potpunosti izvucite iz uređaja kao što je prikazano strelicom.

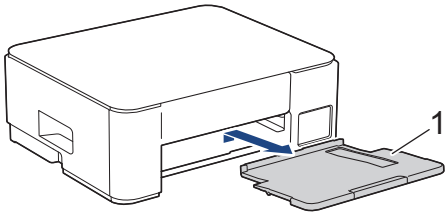

4. Prebrišite vanjsku stranu uređaja suhom krpom koja ne ostavlja dlačice.

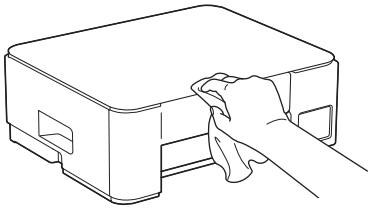

5. Ladicu za papir obrišite iznutra i izvana suhom krpom koja ne ostavlja dlačice kako biste uklonili prašinu.

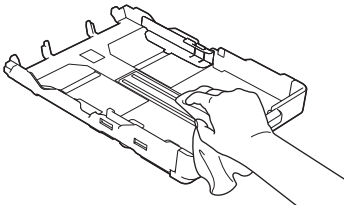

6. Prebrišite vanjsku stranu držača papira suhom krpom koja ne ostavlja dlačice.

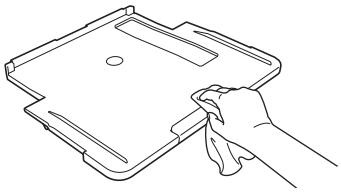

7. Držač papira čvrstim pokretom vratite u uređaj. Uvjerite se da ste držač papira uveli u kanalice.

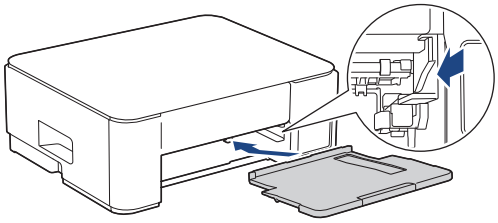

8. Polako gurnite ladicu za papir tako da potpuno uđe u uređaj.

Srodne informacije

- Očistite svoj Brother uređaj

Očistite ploču pisača uređaja

UPOZORENJE

Uvjerite se da ste iskopčali uređaj iz električne utičnice prije čišćenja ploče pisača kako biste izbjegli strujni udar.

1. Iskopčajte uređaj iz električne utičnice.
2. Ako je otvoren dodatni držač papira, zatvorite ga te potom zatvorite držač papira.
3. Potpuno izvucite ladicu za papir (1) iz uređaja.

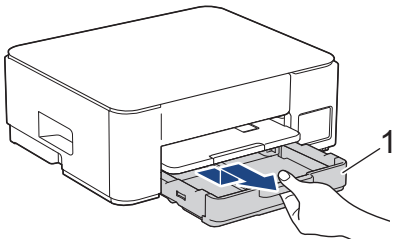

4. Podignite držač papira (1) te ga potom pod kutom u potpunosti izvucite iz uređaja kao što je prikazano strelicom.

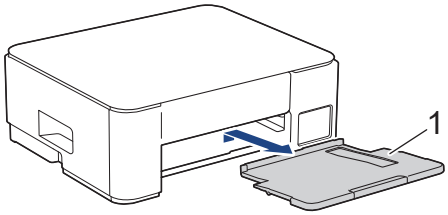

5. Pritisnite zajedno obje zelene ručke i zatim spustite jedinicu za održavanje (1).

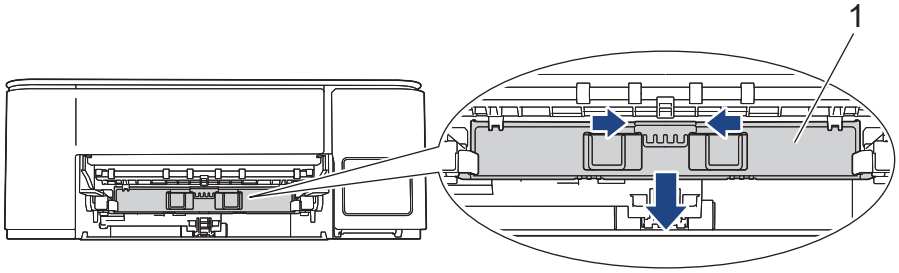

6. Očistite ploču pisača uređaja (1) i područje oko nje te suhom, mekom krpom koja ne ostavlja dlačice obrišite ostatke tinte.

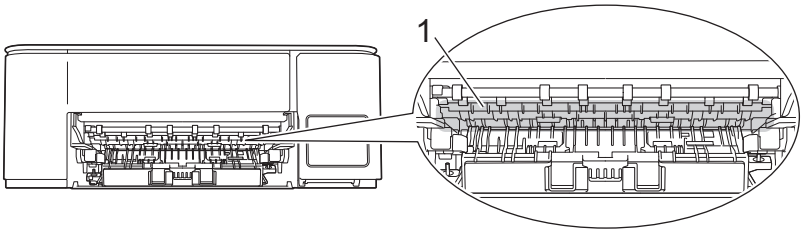

7. Podignite jedinicu za održavanje.

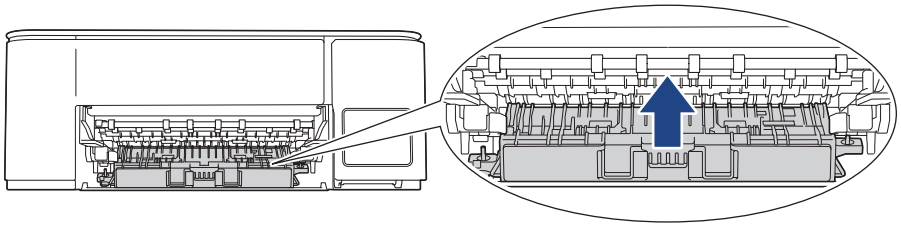

8. Držač papira čvrstim pokretom vratite u uređaj. Uvjerite se da ste držač papira uveli u kanalice.

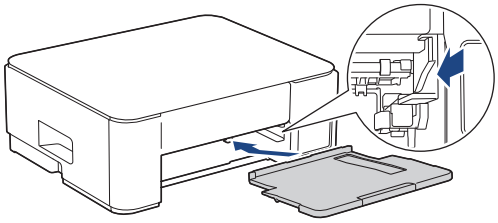

9. Polako gurnite ladicu za papir tako da potpuno uđe u uređaj.
10. Ponovno spojite kabel napajanja.

Srodne informacije

- Očistite svoj Brother uređaj

Srodne teme:

- Poteškoće s kvalitetom ispisa

Očistite valjke za ulaganje papira

Ako su valjci za ulaganje papira zamrljani tintom ili ako se na njima nakupila papirna prašina, to može uzrokovati probleme s ulaganjem papira.

UPOZORENJE

Uvjerite se da ste iskopčali uređaj iz električne utičnice prije čišćenja valjaka za ulaganje papira kako biste izbjegli strujni udar.

1. Iskopčajte uređaj iz električne utičnice.
2. Ako je otvoren dodatni držač papira, zatvorite ga te potom zatvorite držač papira.
3. Iz uređaja u potpunosti izvucite ladicu za papir (1) kao što je prikazano strelicom.

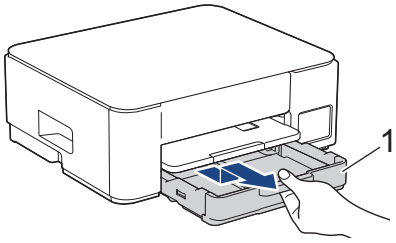

4. Podignite držač papira (1) te ga potom pod kutom u potpunosti izvucite iz uređaja kao što je prikazano strelicom.

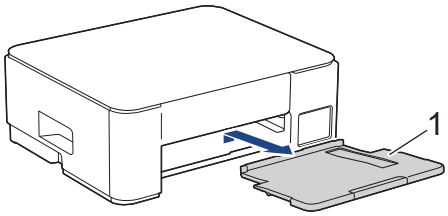

5. Pritisnite zajedno obje zelene ručke i zatim spustite jedinicu za održavanje (1).

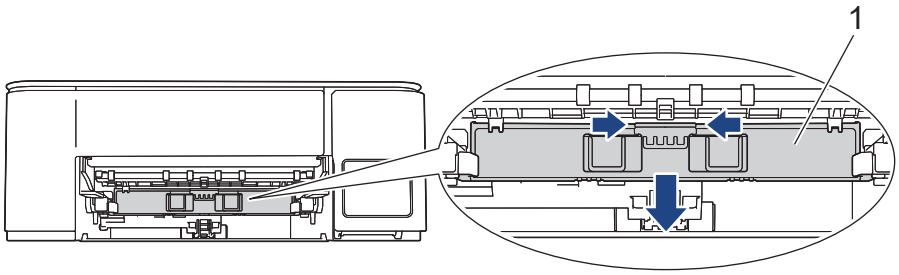

6. Mekom krpom koja ne ostavlja dlačice i koju ste namočili u vodi očistite valjke za ulaganje papira (1) i to tako da krpom prelazite od jedne strane valjka do druge. Nakon čišćenja, valjke obrišite suhom, mekom krpom koja ne ostavlja dlačice kako biste odstranili svu vlagu.

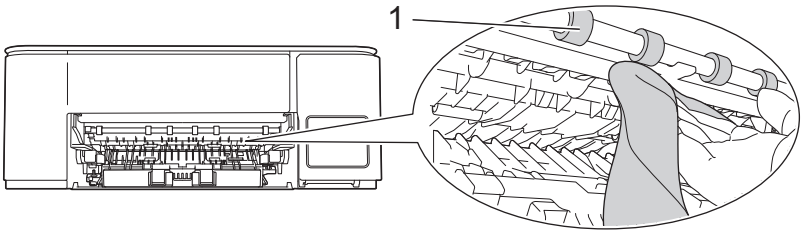

7. Podignite jedinicu za održavanje.

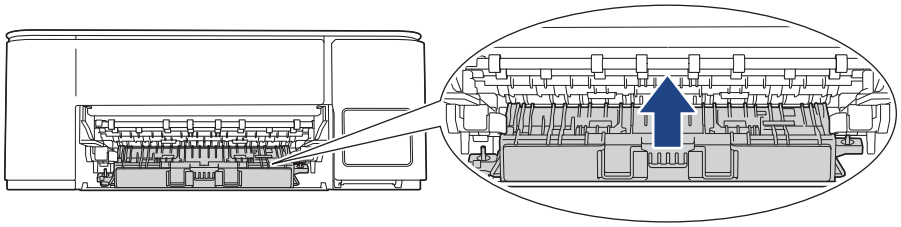

8. Držač papira čvrstim pokretom vratite u uređaj. Uvjerite se da ste držač papira uveli u kanalice.

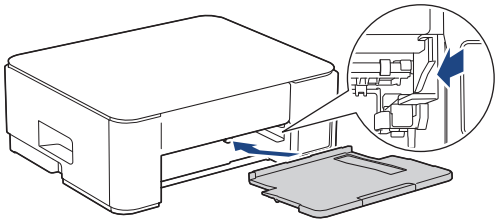

9. Polako gurnite ladicu za papir tako da potpuno uđe u uređaj.
10. Ponovno spojite kabel napajanja.

Uređajem se nemojte ponovno koristiti sve dok se valjci ne osuše. Ako se uređajem koristite prije nego što se valjci osuše, to može uzrokovati probleme s ulaganjem papira.

Srodne informacije

- Očistite svoj Brother uređaj

Srodne teme:

- Poteškoće u upravljanju papirom
- Poteškoće s kvalitetom ispisa

Očistite podlogu za odvajanje

Povremenim čišćenjem podloge za odvajanje može se spriječiti da uređaj uloži više listova papira kada ih ostane samo nekoliko u ladici.

1. Ako je otvoren dodatni držač papira, zatvorite ga te potom zatvorite držač papira.
2. Potpuno izvucite ladicu za papir (1) iz uređaja.

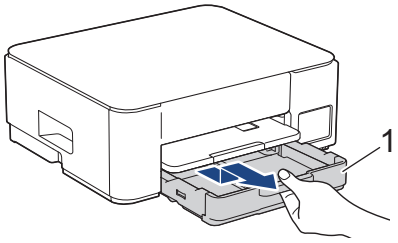

3. Mekom krpom koja ne ostavlja dlačice i koju ste namočili u vodi očistite podlogu za odvajanje (1).

   Nakon čišćenja, podlogu obrišite suhom, mekom krpom koja ne ostavlja dlačice kako biste odstranili svu vlagu.

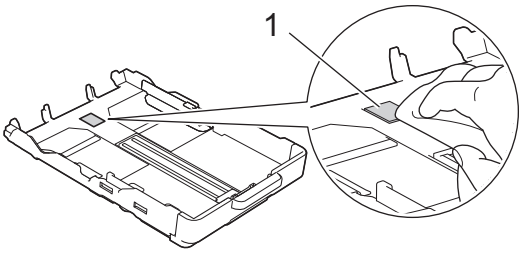

4. Polako gurnite ladicu za papir tako da potpuno uđe u uređaj.

Srodne informacije

- Očistite svoj Brother uređaj

Srodne teme:

- Poteškoće u upravljanju papirom

Očistite valjke za sakupljanje papira

Povremenim čišćenjem valjaka za sakupljanje papira mogu se spriječiti zastoji papira jer se time osigurava pravilno ulaganje papira.

1. Iskopčajte uređaj iz električne utičnice.
2. Ako je otvoren dodatni držač papira, zatvorite ga te potom zatvorite držač papira.
3. Iz uređaja u potpunosti izvucite ladicu za papir (1) kao što je prikazano strelicom.

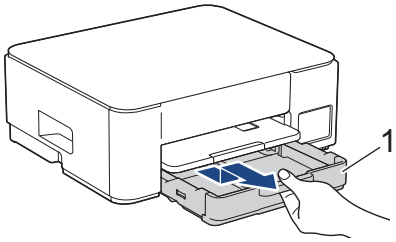

4. Podignite držač papira (1) te ga potom pod kutom u potpunosti izvucite iz uređaja kao što je prikazano strelicom.

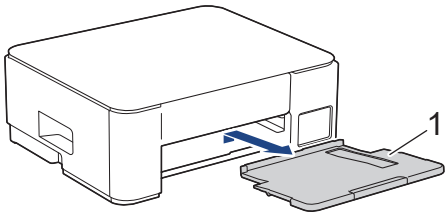

5. Očistite valjke za sakupljanje papira (1) mekanom krpom koja ne ostavlja dlačice navlaženom vodom. Polako okrećite valjke tako da se čisti cijela površina. Nakon čišćenja, valjke obrišite suhom, mekom krpom koja ne ostavlja dlačice kako biste odstranili svu vlagu.

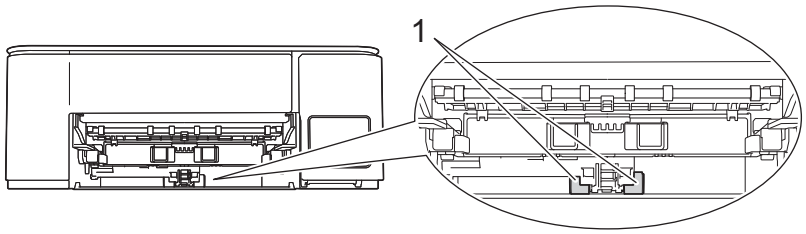

6. Držač papira čvrstim pokretom vratite u uređaj. Uvjerite se da ste držač papira uveli u kanalice.

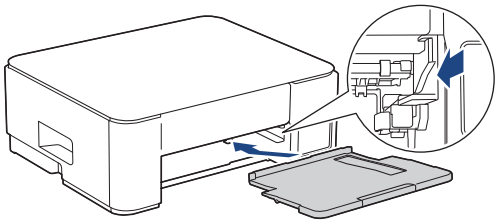

7. Polako gurnite ladicu za papir tako da potpuno uđe u uređaj.
8. Ponovno spojite kabel napajanja.

Srodne informacije

- Očistite svoj Brother uređaj

Srodne teme:

- Signali i uzorci LED pokazatelja
- Poteškoće u upravljanju papirom

Provjerite svoj Brother uređaj

- Provjerite kvalitetu ispisa
- Nadzor stanja uređaja aplikacijom Brother iPrint&Scan (Windows/Mac)

Provjerite kvalitetu ispisa

Ako se na ispisima pojave izblijeđene ili prošarane boje i tekst, možda su začepljene mlaznice na ispisnoj glavi. Ispišite list za provjeru i pregledajte uzorak za provjeru mlaznica.

1. Pritisnite (**Stop**) i (**Copy Shortcut (Kopija prečaca)**) istovremeno.

   LED pokazatelj napajanja, **LED lampica upozorenja za papir** i **LED pokazatelj tinte** zasvijetlit će na jednu sekundu, a potom će **LED pokazatelj tinte** početi bljeskati.

2. Pritisnite (**Copy Shortcut (Kopija prečaca)**).

   Uređaj ispisuje list za provjeru.

3. Provjerite kvalitetu četiri bloka boja na listu.

   U redu

   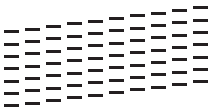

   Loše

   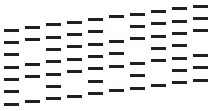

4. Ako je kvaliteta loša, očistite ispisnu glavu. ➤➤ *Srodne informacije*

VAŽNO

NE dodirujte ispisnu glavu. Dodirivanjem ispisne glave može se prouzročiti trajno oštećenje i za nju može biti poništeno jamstvo.

Ako se mlaznica ispisne glave začepi, ispisani uzorak izgleda ovako:

Nakon što se mlaznica ispisne glave očisti, vodoravne će linije nestati:

Srodne informacije

- Provjerite svoj Brother uređaj

Srodne teme:

- Poteškoće s kvalitetom ispisa
- Očistite ispisnu glavu Brother uređaja

Nadzor stanja uređaja aplikacijom Brother iPrint&Scan (Windows/Mac)

Brother iPrint&Scan omogućuje nadzor stanja Brother uređaja.

Za Mac: Brother iPrint&Scan dostupan je samo za DCP-T430W/DCP-T435W/DCP-T436W.

1. Pokrenite Brother iPrint&Scan.
   - Windows

     Dvaput kliknite ikonu (**Brother iPrint&Scan**).
   - Mac

     U traci izbornika **Finder (Tražilica)** kliknite **Go (Idi)** > **Applications (Aplikacije)** te potom dvaput kliknite ikonu iPrint&Scan.

   Prikazat će se zaslon aplikacije Brother iPrint&Scan.
2. Ako vaš Brother uređaj nije odabran, kliknite na gumb **Dodaj uređaj** / **Odaberite svoj uređaj** te potom odaberite naziv svog modela s popisa. Kliknite **U redu**.

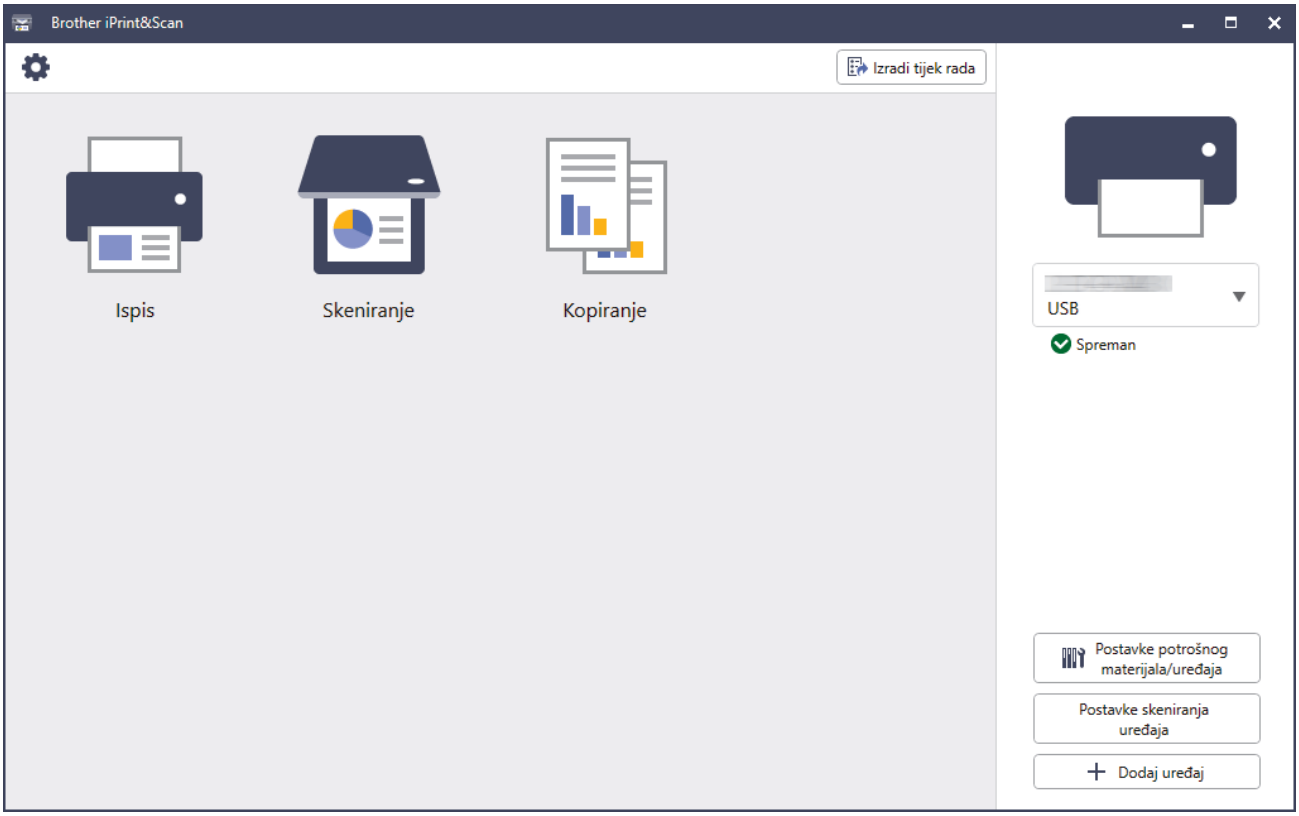

Ikone statusa

Ikona	Opis
	Zelena ikona ukazuje na normalno stanje mirovanja.
	Žuta ikona ukazuje na upozorenje.

Ikona	Opis
	Crvena ikona ukazuje na to da je došlo do pogreške.
	Siva ikona ukazuje da je uređaj izvan mreže.

Stvarni zaslon može se razlikovati ovisno o verziji aplikacije.

Srodne informacije

- Provjerite svoj Brother uređaj

Srodne teme:

- Pristup aplikaciji Brother iPrint&Scan (Windows/Mac)

Provjerite poravnavanje ispisa sa svog Brother uređaja

Nakon prenošenja uređaja podesite poravnavanje uređaja ako je tekst zamućen ili ako su slike blijede te podesite ulaganje papira kako biste smanjili tamne linije.

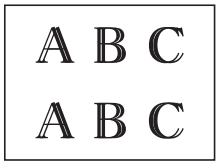

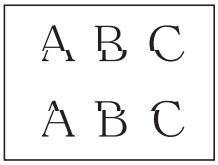

Poravnavanje ispisivanja također možete provjeriti putem upravljanja temeljenog na webu.

Prije nego počnete provjeravati poravnavanje ispisivanja, provjerite kvalitetu ispisa. ➤➤ *Srodne informacije*

1. Isključite uređaj.
2. Pritisnite i držite **Mono Copy (Crno-bijela kopija)** te uključite uređaj. Potom držite **Mono Copy (Crno-bijela kopija)** sve dok se ne ispiše list za provjeru.

   LED pokazatelj napajanja će bljeskati, a uređaj će potom ispisati list za provjeru.
3. Kada **LED pokazatelj napajanja** polako bljeska, list za provjeru postavite na staklo skenera tako da se oznaka na listu za provjeru nalazi u gornjem lijevom kutu.

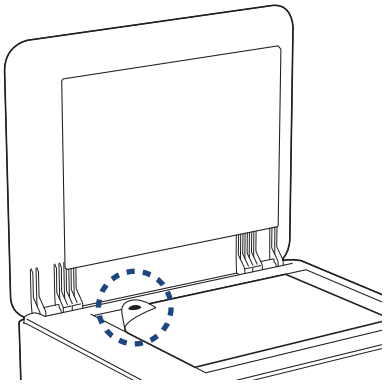

4. Pritisnite gumb **Mono Copy (Crno-bijela kopija)** ili **Colour Copy (Kopija u boji)**.

   LED pokazatelj napajanja će bljeskati kada uređaj započne sa skeniranjem i izvrši automatsko podešavanje.

Odmah nakon što skeniranje završi, LED pokazatelj će ukazati na rezultate podešavanja:

- Kada je podešavanje bilo u redu:

  LED pokazatelj napajanja će brzo bljesnuti tri puta, a uređaj će se vratiti u stanje mirovanja.
- Kada je došlo do pogreške podešavanja:

  LED lampica upozorenja za papir i **LED pokazatelj tinte** brzo će bljesnuti tri puta, a uređaj će se vratiti u stanje mirovanja.

  Morate još jednom pokušati ispočetka provesti ovo podešavanje.

5. Ako se kvaliteta ispisa ne poboljša, pokušajte još jednom provesti podešavanje ispisa.

Srodne informacije

- Redovito održavanje

Srodne teme:

- Provjerite poravnavanje ispisa putem upravljanja temeljenog na webu

- Provjerite kvalitetu ispisa

Provjerite poravnavanje ispisa putem upravljanja temeljenog na webu

Nakon prenošenja uređaja podesite poravnavanje uređaja ako je tekst zamućen ili ako su slike blijede te podesite ulaganje papira kako biste smanjili tamne linije.

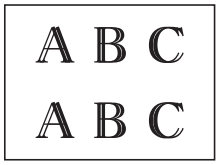

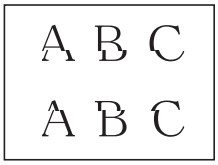

1. Pokrenite upravljanje temeljeno na webu. ➤➤ Pristup upravljanju temeljenom na web-u
2. Na lijevoj navigacijskoj traci odaberite **General (Općenito)** > **Alignment (Poravnanje)**.

Ako lijeva navigacijska traka nije vidljiva, navigaciju započnite s ≡.

3. Slijedite upute na zaslonu.

Srodne informacije

- Redovito održavanje

Promijenite opcije ispisa kako biste poboljšali rezultate ispisa

Ako ispisani materijali ne izgledaju kako ste očekivali, promijenite postavke ispisa na svom Brother uređaju kako biste poboljšali kvalitetu ispisa. Brzina ispisa može biti sporija kada se koristite ovim postavkama.

- Ovim vam se uputama omogućuje poboljšanje rezultata ispisa kada se svojim uređajem koristite za kopiranje ili ispisivanje s mobilnog uređaja.
- Ako dolazi do loše kvalitete ispisa prilikom ispisivanja s računala, promijenite postavke upravljačkog programa svog pisača.

1. Pokrenite upravljanje temeljeno na webu. ➤➤ Pristup upravljanju temeljenom na web-u
2. Na lijevoj navigacijskoj traci odaberite **General (Općenito)** > **Print Options (Mogućnosti ispisa)**.

Ako lijeva navigacijska traka nije vidljiva, navigaciju započnite s ≡.

3. Konfigurirajte postavku **Reduce Smudging (Smanjenje razmazivanja)** ako se pojave problemi sa zamrljanim ispisom ili zastojima papira.
4. Odaberite opciju **On (Uklj)** za značajku **Enhance Print (Poboljšanje ispisa)** ako imate problema s mutnim ispisima.
5. Odaberite **Submit (Pošalji)**.

Srodne informacije

- Redovito održavanje

Srodne teme:

- Poteškoće u upravljanju papirom
- Poteškoće s kvalitetom ispisa
- Drugi problemi

Zapakirajte i pošaljite uređaj

- Prilikom prijevoza uređaja upotrebljavajte ambalažne materijale isporučene s uređajem. Ne naginjite proizvod i ne okrećite ga naglavačke. Ako ne zapakirate uređaj na ispravan način, jamstvo neće pokriti oštećenja koja eventualno nastanu tijekom prijevoza.
- Uređaj bi ujedno trebao biti prikladno osiguran od strane prijevoznika.

VAŽNO

Važno je dozvoliti uređaju da „parkira” ispisnu glavu nakon ispisnog zadatka. Pozorno slušajte zvukove uređaja prije iskopčavanja kako biste se uvjerili da se više ne čuju nikakvi mehanički zvukovi. Ako ne dozvolite uređaju da dovrši postupak parkiranja, može doći do problema s ispisivanjem i eventualnog oštećenja ispisne glave.

1. Iskopčajte uređaj iz električne utičnice.
2. Iskopčajte kabel sučelja iz uređaja ako je spojen.
3. Otvorite poklopac rezervoara tinte.
4. Uvjerite se da su čepovi rezervoara tinte ispravno postavljeni.

   Pritisnite čepove rezervoara tinte prema dolje kako biste ih dobro pričvrstili i zatim zatvorite poklopac rezervoara tinte.

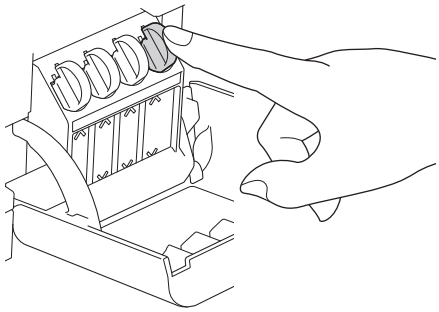

5. Zamotajte uređaj u vrećicu.

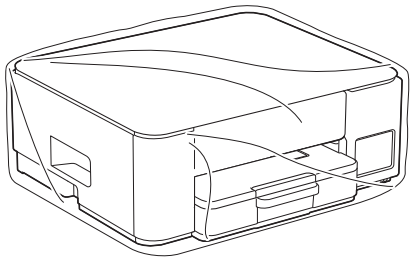

6. Zapakirajte uređaj u originalnu kartonsku kutiju s originalnim ambalažnim materijalom, kao što je prikazano u nastavku.

   (Originalni ambalažni materijal može se razlikovati ovisno o državi.)

   Nemojte zapakirati upotrijebljene bočice tinte u kartonsku kutiju.

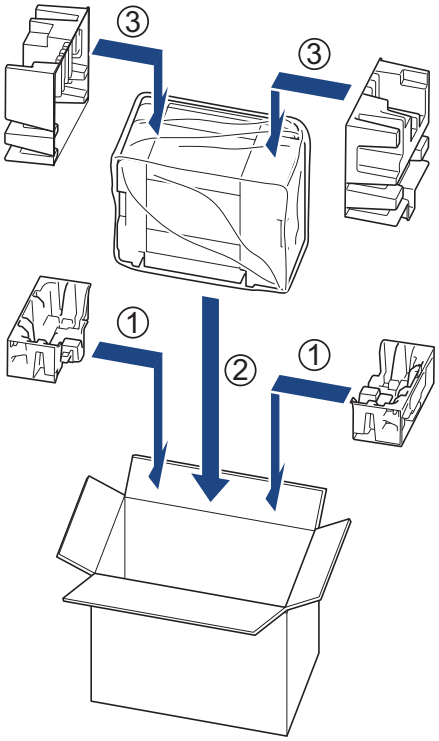

7. Zatvorite kartonsku kutiju i zalijepite je.

Srodne informacije

- Redovito održavanje

Postavke uređaja

Prilagodite postavke i značajke kako bi vaš uređaj postao još učinkovitijim alatom.

- Provjerite lozinku svojeg uređaja
- Promjena postavki uređaja na upravljačkoj ploči
- Promjena postavki uređaja upotrebom programa Web Based Management
- U slučaju prekida opskrbe električnom energijom (pohrana u memoriju)

Provjerite lozinku svojeg uređaja

Ako se od vas zatraži da unesete lozinku, provjerite sljedeće informacije:

>> Pronađite zadanu lozinku
>> Promijenite lozinku
>> Resetirajte lozinku

Pronađite zadanu lozinku

Zadana lozinka za upravljanje postavkama ovog uređaja nalazi se na stražnjoj strani uređaja pod oznakom „**Pwd**”.

Promijenite lozinku

Preporučujemo da odmah promijenite zadanu lozinku kako biste svoj uređaj zaštitili od neovlaštenog pristupa.

Za promjenu lozinke upotrijebite Upravljanje temeljeno na webu.
Više informacija ➤➤ *Srodne informacije*

Resetirajte lozinku

Ako ste zaboravili lozinku, resetirajte uređaj na tvornički zadane postavke. Lozinka će se također resetirati na zadanu lozinku.

Više informacija ➤➤ *Srodne informacije*

Srodne informacije

- Postavke uređaja

Srodne teme:

- Resetirajte svoj uređaj
- Promijenite lozinku za prijavu putem upravljanja temeljenog na mreži

Promjena postavki uređaja na upravljačkoj ploči

- Postavite uređaj na način da se automatski isključi s pomoću upravljačke ploče uređaja

Postavite uređaj na način da se automatski isključi s pomoću upravljačke ploče uređaja

Značajkom Automatsko isključivanje može se smanjiti potrošnja energije. Ako uređaj određeno vrijeme ne prima zadatke, ovisno o modelu i postavkama, automatski će prijeći u stanje bez napajanja. Uređaj neće prijeći u stanje bez napajanja ako je spojen na mrežu, USB kabel ili izravnu bežičnu mrežu. Dostupne značajke i sučelja mogu se razlikovati ovisno o modelu.

Kako biste uključili uređaj nakon što je bio isključen putem značajke automatskog isključivanja, pritisnite (**Stop**).

1. Istovremeno pritisnite gumbe (**Stop**) i **Colour Copy (Kopija u boji)**.

   LED pokazatelj napajanja, **LED lampica upozorenja za papir** i **LED pokazatelj tinte** svijetle jednu sekundu, a zatim se **LED pokazatelj napajanja** gasi i **LED lampica upozorenja za papir** i **LED pokazatelj tinte** počinju bljeskati.
2. Pritisnite gumb **Mono Copy (Crno-bijela kopija)**.

   LED pokazatelj napajanja i **LED lampica upozorenja za papir** svijetle, a **LED pokazatelj tinte** gasi se jednu sekundu, pa zatim **LED pokazatelj napajanja** i **LED pokazatelj tinte** počinju bljeskati.
3. Pritisnite gumb **Colour Copy (Kopija u boji)** kao što je prikazano u tablici za postavljanje vremena isključivanja.

Broj pritisaka gumba	Postavka
Jednom	Isključeno
Dvaput	20 minuta
Triput	1 sat
Četiri puta	2 sata
Pet puta	4 sata
Šest puta	8 sati

- Postavka će ostati osam sati čak i ako gumb pritisnete više od šest puta. Za ponovnu promjenu postavke pritisnite (**Stop**), a zatim ponovite gornje korake.
- Možete provjeriti je li postavljeno točno vrijeme provjerom postavke automatskog isključivanja u upravljanju temeljenom na webu.

4. Pritisnite (**Copy Shortcut (Kopija prečaca)**) za dovršetak postavljanja.

   LED pokazatelj napajanja bljeska tri puta, a zatim ostaje upaljen.

Srodne informacije

- Promjena postavki uređaja na upravljačkoj ploči

Srodne teme:

- Postavite uređaj na način da se automatski isključi s pomoću upravljanja temeljenog na webu

Promjena postavki uređaja upotrebom programa Web Based Management

Web Based Management uslužni je program koji putem standardnog web-preglednika upravlja uređajem primjenom HTTP (Hyper Text Transfer Protocol) ili HTTPS protokola (Hyper Text Transfer Protocol over Secure Socket Layer).

- Što je upravljanje temeljeno na webu
- Pristup upravljanju temeljenom na web-u
- Promijenite lozinku za prijavu putem upravljanja temeljenog na mreži
- Opće postavke

Što je upravljanje temeljeno na webu

Web Based Management uslužni je program koji putem standardnog web-preglednika upravlja uređajem primjenom HTTP (Hyper Text Transfer Protocol) ili HTTPS protokola (Hyper Text Transfer Protocol over Secure Socket Layer).

- Preporučujemo da koristite najnovije verzije sljedećih web-preglednika:
  - Microsoft Edge, Firefox i Google Chrome™ za Windows
  - Safari, Firefox i Google Chrome™ za Mac
  - Google Chrome™ za Android™
  - Safari i Google Chrome™ za iOS
- JavaScript i kolačići uvijek moraju biti omogućeni, neovisno o korištenom pregledniku.
- DCP-T430W/DCP-T435W/DCP-T436W:

  Provjerite je li uređaj uključen i povezan na istu mrežu kao i računalo te podržava li mreža TCP/IP protokol.

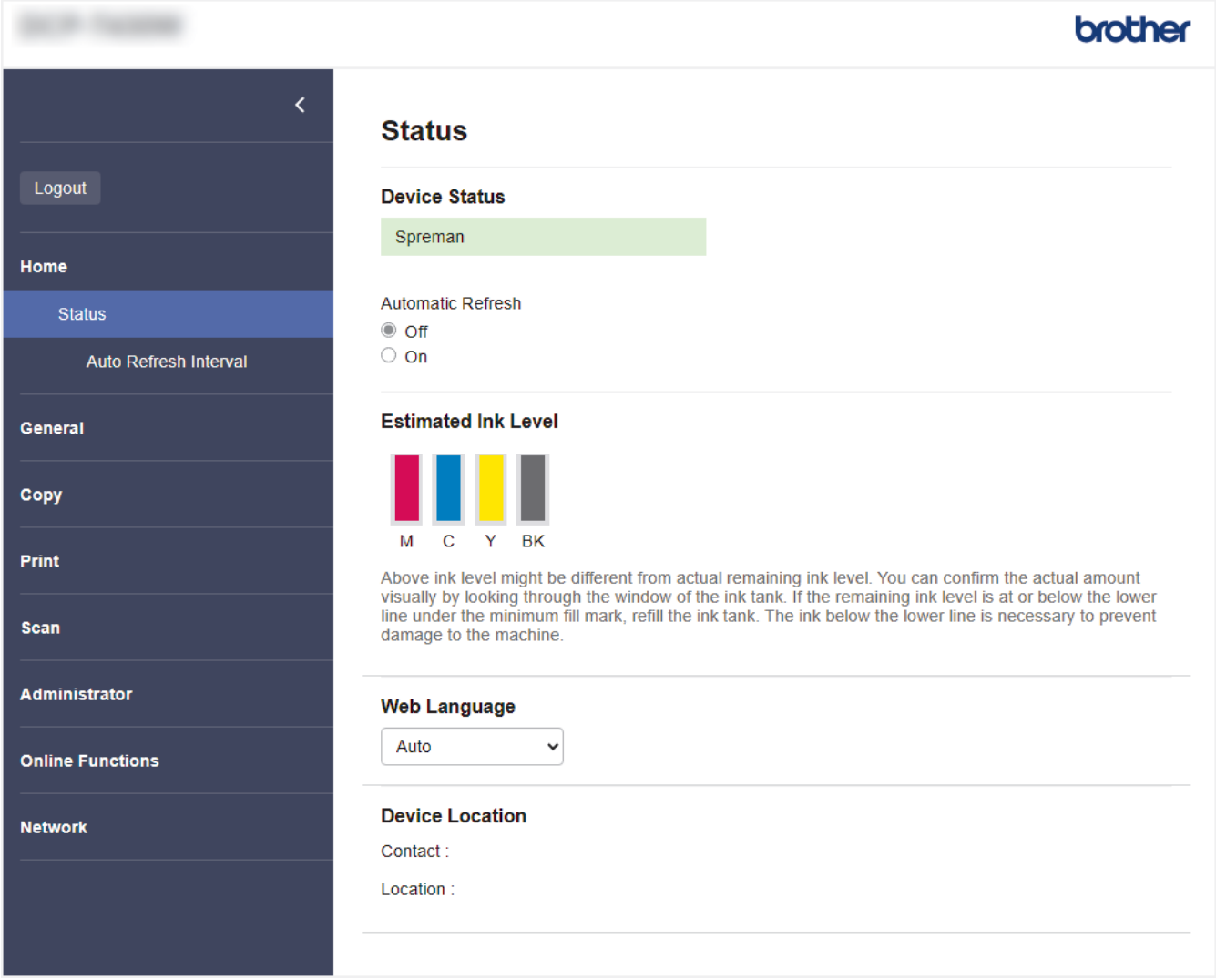

Zaslon u stvarnosti može izgledati drukčije nego gore prikazani zaslon.

Srodne informacije

- Promjena postavki uređaja upotrebom programa Web Based Management

Pristup upravljanju temeljenom na web-u

- Preporučujemo da koristite najnovije verzije sljedećih web-preglednika:
  - Microsoft Edge, Firefox i Google Chrome™ za Windows
  - Safari, Firefox i Google Chrome™ za Mac
  - Google Chrome™ za Android™
  - Safari i Google Chrome™ za iOS
- JavaScript i kolačići uvijek moraju biti omogućeni, neovisno o korištenom pregledniku.
- Zadana lozinka za upravljanje postavkama ovog uređaja nalazi se na stražnjoj strani uređaja pod oznakom „**Pwd**”. Preporučamo da odmah promijenite zadanu lozinku kako biste svoj uređaj zaštitili od neovlaštenog pristupa. (DCP-T430W/DCP-T435W/DCP-T436W) Zadana lozinka također je navedena u izvješću o konfiguraciji mreže.
- Ako unesete neispravnu lozinku nekoliko puta, neko se vrijeme nećete moći prijaviti. Postavke zaključavanja mogu se promijeniti u upravljanju temeljenom na webu.
- Do osam računala ili mobilnih uređaja može se istovremeno prijaviti u upravljanje temeljeno na webu. Ako prijavite deveti uređaj, prvi će se uređaj odjaviti.
- (DCP-T430W/DCP-T435W/DCP-T436W)

  Preporučujemo korištenje HTTPS sigurnosnog protokola prilikom konfiguriranja postavki putem upravljanja temeljenom na web-u. Ako upotrebljavate HTTP kada konfigurirate postavke pomoću upravljanja temeljenog na webu, slijedite upite na zaslonu za prebacivanje na sigurnu HTTPS vezu.
- (DCP-T430W/DCP-T435W/DCP-T436W) Kada koristite HTTPS za konfiguraciju upravljanja temeljenog na webu, u pregledniku će se prikazati dijaloški okvir s upozorenjem. Kako se dijaloški okvir upozorenja ne bi prikazao, možete instalirati samopotpisni certifikat za upotrebu SSL/TLS komunikacije.

>> Pokretanje iz aplikacije Brother Mobile Connect (DCP-T430W/DCP-T435W/DCP-T436W)
>> Započinjanje iz aplikacije Brother iPrint&Scan (Windows/Mac)
>> Započinjanje iz web preglednika (DCP-T430W/DCP-T435W/DCP-T436W)
>> Započinjanje iz uslužnih programa tvrtke Brother (Windows)

Pokretanje iz aplikacije Brother Mobile Connect (DCP-T430W/DCP-T435W/DCP-T436W)

Trebate instalirati i postaviti aplikaciju Brother Mobile Connect na svom mobilnom uređaju.

1. Pokrenite Brother Mobile Connect na svom mobilnom uređaju.
2. Dodirnite naziv svog modela na vrhu zaslona.

   Ako se vaš uređaj Brother ne prikazuje na mobilnom uređaju, prijeđite prstom za odabir naziva modela uređaja.
3. Dodirnite **All Machine Settings (Sve postavke uređaja)**.

   Prikazat će se upravljanje temeljeno na webu.
4. Ako je potrebno, u polje **Login (Prijava)** unesite lozinku te potom dodirnite **Login (Prijava)**.
5. Ako navigacijsku traku želite prikvačiti s lijeve strane zaslona, dodirnite ≡ te potom .

Sada možete promijeniti postavke uređaja.

Ako promijenite postavke protokola, uređaj morate ponovno pokrenuti nakon što dodirnete **Submit (Pošalji)** za aktiviranje konfiguracije.

Nakon konfiguriranja postavki dodirnite **Logout (Odjava)**.

Započinjanje iz aplikacije Brother iPrint&Scan (Windows/Mac)

Za Mac:

Brother iPrint&Scan dostupan je samo za DCP-T430W/DCP-T435W/DCP-T436W.

1. Pokrenite Brother iPrint&Scan.
   - Windows

     Dvaput kliknite ikonu (**Brother iPrint&Scan**).
   - Mac

     U traci izbornika **Finder (Tražilica)** kliknite **Go (Idi)** > **Applications (Aplikacije)** te potom dvaput kliknite ikonu iPrint&Scan.

   Prikazat će se zaslon aplikacije Brother iPrint&Scan.
2. Ako vaš Brother uređaj nije odabran, kliknite na gumb **Dodaj uređaj** / **Odaberite svoj uređaj** te potom odaberite naziv svog modela s popisa. Kliknite **U redu**.
3. Kliknite gumb **Postavke potrošnog materijala/uređaja**.

   Ako se pojavi prozor **Postavke potrošnog materijala/uređaja**, kliknite poveznicu **Sve postavke**.

   Prikazat će se upravljanje temeljeno na webu.
4. Ako je potrebno, u polje **Login (Prijava)** unesite lozinku te potom kliknite **Login (Prijava)**.

   Zadana lozinka za upravljanje postavkama ovog uređaja nalazi se na stražnjoj strani uređaja pod oznakom „**Pwd**". Promijenite zadanu lozinku slijedeći upute na zaslonu prilikom prve prijave.
5. Ako navigacijsku traku želite prikvačiti na lijevu stranu zaslona, kliknite ≡ te potom .

Sada možete promijeniti postavke uređaja.

(DCP-T430W/DCP-T435W/DCP-T436W)

Ako promijenite postavke protokola, uređaj morate ponovno pokrenuti nakon što kliknete **Submit (Pošalji)** za aktiviranje konfiguracije.

Nakon konfiguriranja postavki kliknite **Logout (Odjava)**.

Započinjanje iz web preglednika (DCP-T430W/DCP-T435W/DCP-T436W)

1. Pokrenite web preglednik.
2. Unesite „https://IP adresa uređaja" u adresnu traku web preglednika (sadržaj u navodnicima „IP adresa uređaja" odgovara IP adresi uređaja).

   Na primjer:

   https://192.168.1.2

   IP adresa vašeg uređaja može se pronaći u izvještaju mrežne konfiguracije.

   - Ako koristite DNS sustav ili ste omogućili NetBIOS naziv, umjesto IP adrese moći ćete unijeti drugi naziv, primjerice „Dijeljeni_pisač".

     Na primjer: https://DijeljeniPisač
   - Ako omogućite NetBIOS naziv, možete koristiti i ime čvora.

     Na primjer: https://brw123456abcdef
   - NetBIOS naziv možete pronaći u izvještaju mrežne konfiguracije.
3. Ako je potrebno, u polje **Login (Prijava)** unesite lozinku te potom kliknite **Login (Prijava)**.

   Zadana lozinka za upravljanje postavkama ovog uređaja nalazi se na stražnjoj strani uređaja pod oznakom „**Pwd**". Promijenite zadanu lozinku slijedeći upute na zaslonu prilikom prve prijave.
4. Ako navigacijsku traku želite prikvačiti na lijevu stranu zaslona, kliknite ≡ te potom .

Sada možete promijeniti postavke uređaja.

Ako promijenite postavke protokola, uređaj morate ponovno pokrenuti nakon što kliknete **Submit (Pošalji)** za aktiviranje konfiguracije.

Nakon konfiguriranja postavki kliknite **Logout (Odjava)**.

Započinjanje iz uslužnih programa tvrtke Brother (Windows)

1. Pokrenite (**Brother Utilities**) pa kliknite padajući popis i odaberite naziv modela (ako ga već niste odabrali).
2. U lijevoj navigacijskoj traci kliknite **Alati**, zatim kliknite **Postavke uređaja**.

   Prikazat će se upravljanje temeljeno na webu.
3. Ako je potrebno, u polje **Login (Prijava)** unesite lozinku te potom kliknite **Login (Prijava)**.

Zadana lozinka za upravljanje postavkama ovog uređaja nalazi se na stražnjoj strani uređaja pod oznakom „**Pwd**". Promijenite zadanu lozinku slijedeći upute na zaslonu prilikom prve prijave.

4. Ako navigacijsku traku želite prikvačiti na lijevu stranu zaslona, kliknite ≡ te potom .

Sada možete promijeniti postavke uređaja.

(DCP-T430W/DCP-T435W/DCP-T436W)

Ako promijenite postavke protokola, uređaj morate ponovno pokrenuti nakon što kliknete **Submit (Pošalji)** za aktiviranje konfiguracije.

Nakon konfiguriranja postavki kliknite **Logout (Odjava)**.

Srodne informacije

- Promjena postavki uređaja upotrebom programa Web Based Management

Promijenite lozinku za prijavu putem upravljanja temeljenog na mreži

Zadana lozinka za upravljanje postavkama ovog uređaja nalazi se na stražnjoj strani uređaja pod oznakom „**Pwd**”. Promijenite zadanu lozinku slijedeći upute na zaslonu prilikom prve prijave. Preporučujemo da odmah promijenite zadanu lozinku kako biste svoj uređaj zaštitili od neovlaštenog pristupa.

1. Pokrenite upravljanje temeljeno na webu. ➤➤ Pristup upravljanju temeljenom na web-u
2. Napravite jedno od sljedećeg:
   - Ako ste već postavili vlastitu lozinku, unesite ju i odaberite **Login (Prijava)**.
   - Ako niste već postavili vlastitu lozinku, unesite zadanu lozinku za prijavu i zatim odaberite **Login (Prijava)**.
3. Na lijevoj navigacijskoj traci odaberite **Administrator (Administrator)** > **Login Password (Lozinka za prijavu)**.

   - Zadana lozinka za upravljanje postavkama ovog uređaja nalazi se na stražnjoj strani uređaja pod oznakom „**Pwd**”.
   - Ako lijeva navigacijska traka nije vidljiva, navigaciju započnite s ≡.

4. Želite li promijeniti lozinku, unesite trenutačnu lozinku u polje **Enter Old Password (Unos stare lozinke)**.
5. Slijedeći smjernice **Login Password (Lozinka za prijavu)** prikazane na zaslonu, unesite novu lozinku u polje **Enter New Password (Unesite novu lozinku)**.
6. Ponovno unesite lozinku u polje **Confirm New Password (Potvrdite novu lozinku)**.
7. Odaberite **Submit (Pošalji)**.

Možete i promijeniti postavke zaključavanja u izborniku **Login Password (Lozinka za prijavu)**.

Srodne informacije

- Promjena postavki uređaja upotrebom programa Web Based Management

Srodne teme:

- Provjerite lozinku svojeg uređaja

Opće postavke

- Postavite odbrojavanje stanja mirovanja
- Postavite uređaj na način da se automatski isključi s pomoću upravljanja temeljenog na webu
- Postavite datum i vrijeme
- Smanjite buku tijekom ispisivanja
- Promijenite jezik koji se ispisuje na izvješćima i listovima

Postavite odbrojavanje stanja mirovanja

Postavka stanja mirovanja (ili načina rada uštede energije) može smanjiti potrošnju energije. Kada je uređaj u stanju mirovanja, ponaša se kao da je isključen. Uređaj će se „probuditi" i početi s ispisivanjem kada dobije ispisni zadatak. Upotrijebite ove upute kako biste postavili vremensku odgodu (odbrojavanje) za slanje uređaja u stanje mirovanja.

- Mjerač vremena ponovno će se pokrenuti ako se na uređaju izvrši bilo koja radnja, primjerice, primanje ispisnog zadatka.
- Tvornička postavka je jedna minuta.

1. Pokrenite upravljanje temeljeno na webu. ➤➤ Pristup upravljanju temeljenom na web-u
2. Na lijevoj navigacijskoj traci odaberite **General (Općenito)** > **Sleep Time (Vrijeme spavanja)**.

Ako lijeva navigacijska traka nije vidljiva, navigaciju započnite s ≡.

3. Unesite polje **Sleep Time (Vrijeme spavanja)**.

(Za Europu, Tursku i neke druge zemlje)
Možete postaviti vrijeme mirovanja u minutama (do 20 minuta).

4. Odaberite **Submit (Pošalji)**.

Srodne informacije

- Opće postavke

Srodne teme:

- Postavite uređaj na način da se automatski isključi s pomoću upravljanja temeljenog na webu

Postavite uređaj na način da se automatski isključi s pomoću upravljanja temeljenog na webu

Značajkom Automatsko isključivanje može se smanjiti potrošnja energije. Ako uređaj određeno vrijeme ne prima zadatke, ovisno o modelu i postavkama, automatski će prijeći u stanje bez napajanja. Uređaj neće prijeći u stanje bez napajanja ako je spojen na mrežu, USB kabel ili izravnu bežičnu mrežu. Dostupne značajke i sučelja mogu se razlikovati ovisno o modelu.

(Za Europu, Tursku i neke druge zemlje)

- Postavka automatskog isključivanja ne može se promijeniti u upravljanju temeljenom na webu. Ako uređaj ne primi nijedan zadatak 20 minuta, automatski će ući u stanje bez napajanja.
- Postavku automatskog isključivanja možete namjestiti s upravljačke ploče uređaja. ➤➤ *Srodne informacije*

Kako biste uključili uređaj nakon što je bio isključen putem značajke automatskog isključivanja, pritisnite (**Stop**).

1. Pokrenite upravljanje temeljeno na webu. ➤➤ Pristup upravljanju temeljenom na web-u
2. Na lijevoj navigacijskoj traci odaberite **General (Općenito)** > **Auto Power Off (Automatsko isključivanje)**.

Ako lijeva navigacijska traka nije vidljiva, navigaciju započnite s ≡.

3. Odaberite padajući popis **Auto Power Off (Automatsko isključivanje)** te potom odaberite željenu opciju.
4. Odaberite **Submit (Pošalji)**.

Srodne informacije

- Opće postavke

Srodne teme:

- Postavite odbrojavanje stanja mirovanja
- Postavite uređaj na način da se automatski isključi s pomoću upravljačke ploče uređaja

Postavite datum i vrijeme

Provjerite je li postavka datuma i vremena ispravno postavljena putem upravljanja temeljenog na webu, tako da se vrijeme uređaja podudara s vremenom poslužitelja koji omogućuje provjeru autentičnosti.

1. Pokrenite upravljanje temeljeno na webu. ➤➤ Pristup upravljanju temeljenom na web-u
2. Na lijevoj navigacijskoj traci odaberite **Administrator (Administrator)** > **Date&Time (Datum i vrijeme)**.

Ako lijeva navigacijska traka nije vidljiva, navigaciju započnite s ≡.

3. Uklonite kvačicu s potvrdnog okvira **Synchronize with SNTP server (Sinkronizacija sa SNTP poslužiteljem)**.
4. U poljima **Date (Datum)** unesite datum.
5. U poljima **Time (Vrijeme)** unesite vrijeme.
6. Odaberite **Submit (Pošalji)**.

Srodne informacije

- Opće postavke

Smanjite buku tijekom ispisivanja

Postavkom tihog načina rada može se smanjiti buka tijekom ispisivanja. Kada se uključi tihi način rada, ispisivanje će se usporiti.

Tvornička postavka je „isključeno”.

1. Pokrenite upravljanje temeljeno na webu. ➤➤ Pristup upravljanju temeljenom na web-u
2. Na lijevoj navigacijskoj traci odaberite **Print (Ispisivanje)** > **Print (Ispisivanje)**.

Ako lijeva navigacijska traka nije vidljiva, navigaciju započnite s ≡.

3. Odaberite **On (Uklj)** (ili **Off (Isključeno)**) u opciji **Quiet Mode (Tihi način rada)**.
4. Odaberite **Submit (Pošalji)**.

Srodne informacije

- Opće postavke

Srodne teme:

- Poteškoće s ispisivanjem

Promijenite jezik koji se ispisuje na izvješćima i listovima

Po potrebi promijenite jezik koji se ispisuje na izvješćima i listovima.

Ova značajka nije dostupna za neke zemlje.

1. Pokrenite upravljanje temeljeno na webu. ➤➤ Pristup upravljanju temeljenom na web-u
2. Na lijevoj navigacijskoj traci odaberite **General (Općenito)** > **Local Language (Lokalni jezik)**.

Ako lijeva navigacijska traka nije vidljiva, navigaciju započnite s ≡.

3. Odaberite jezik s padajućeg popisa **Local Language (Lokalni jezik)**.
4. Odaberite **Submit (Pošalji)**.

Srodne informacije

- Opće postavke

U slučaju prekida opskrbe električnom energijom (pohrana u memoriju)

- Postavke izbornika trajno su pohranjene i neće se izbrisati.
- Privremene postavke se gube.
- Potrebno je ponovno unijeti datum i vrijeme.

Srodne informacije

- Postavke uređaja

Dodatak

- Specifikacije
- Specifikacije potrošnih materijala
- Podaci o zaštiti okoliša i usklađenosti s propisima
- Pomoć i podrška korisnicima tvrtke Brother

Specifikacije

>> Opće specifikacije
>> Specifikacije veličine dokumenta
>> Specifikacije ispisnih medija
>> Specifikacije za kopiranje
>> Specifikacije skenera
>> Specifikacije pisača
>> Specifikacije sučelja
>> Specifikacije mreže
>> Potrebne specifikacije računala

Opće specifikacije

Vrsta pisača			Inkjet
Ispisna glava	**Crno-bijeli**		Piezo s 210 mlaznica x 1
	U boji		Piezo s 70 mlaznica x 3
Kapacitet memorije			• DCP-T230/DCP-T236 64 MB • DCP-T430W/DCP-T435W/DCP-T436W 128 MB
Izvor napajanja			Izmjenična struja, od 220 do 240 V 50/60 Hz
Potrošnja energije [1]			• DCP-T230/DCP-T236 **Kopiranje** [2]: Približno 13 W **U stanju pripravnosti** [3]: Približno 2,0 W **Mirovanje** [3]: Približno 0,6 W **Isključeno napajanje** [3 4]: Približno 0,15 W • DCP-T430W/DCP-T435W/DCP-T436W **Kopiranje** [2]: Približno 16 W **U stanju pripravnosti** [3]: Približno 2,5 W **Mirovanje** [3]: Približno 0,6 W **Isključeno napajanje** [3 4]: Približno 0,15 W
Dimenzije			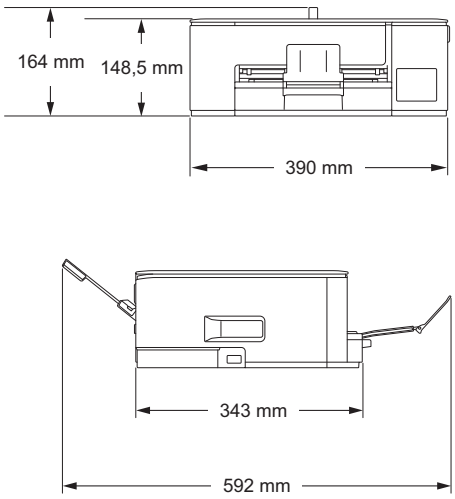
Težine			6,3 kg
Razina buke	**Zvučni tlak** [5]	**Ispisivanje**	- Ispisivanje 55,0 dB (A) (otprilike)

			- Kopiranje (uz upotrebu stakla skenera) 53,0 dB (A) (otprilike)
Temperatura	**Tijekom rada**		Od 10 do 35 °C
	Najbolja kvaliteta ispisa		Od 20 do 33 °C
Vlažnost	**Tijekom rada**		Od 20 % do 80 % (bez kondenzacije)
	Najbolja kvaliteta ispisa		Od 20 % do 80 % (bez kondenzacije)

1 Izmjereno dok je uređaj bio spojen na USB sučelje. Potrošnja energije malo varira ovisno o okruženju upotrebe ili istrošenosti dijelova.
2 Pri jednostranom ispisivanju, razlučivost: standardna / dokument: ispisani uzorak ISO/IEC 24712.
3 Mjereno u skladu s izdanjem 2.0 norme IEC 62301.
4 Čak i kada je uređaj isključen, povremeno će se automatski uključiti zbog održavanja ispisne glave, nakon čega će se isključiti.
5 Buka ovisi o uvjetima ispisivanja.

Specifikacije veličine dokumenta

Veličina dokumenta	**Širina stakla skenera**	Maks. 215,9 mm
	Duljina stakla skenera	Maks. 297 mm

Specifikacije ispisnih medija

Ulaz papira	**Ladica za papir**	**Vrsta papira** [1]	Obični papir, inkjet papir (premazani papir), sjajni papir, reciklirani papir
		Veličina papira	A4, Letter, Legal, Mexico Legal, India Legal, Folio, Executive, A5, A6, Kuverte (C5, Com-10, DL, Monarch), Photo (10 x 15 cm), Photo L (9 x 13 cm), Photo 2L (13 x 18 cm), indeksna kartica (13 x 20 cm)
		Maksimalan kapacitet papira	Do 150 listova običnog papira od 80 g/m²
	Otvor za ručno ulaganje	**Vrsta papira** [1]	Obični papir, inkjet papir (premazani papir), sjajni papir, reciklirani papir
		Veličina papira	A4, Letter, Legal, Mexico Legal, India Legal, Folio, Executive, A5, A6, Kuverte (C5, Com-10, DL, Monarch), Photo (10 x 15 cm), Photo L (9 x 13 cm), Photo 2L (13 x 18 cm), indeksna kartica (13 x 20 cm)
		Maksimalan kapacitet papira	Do 1 lista
Izlaz papira [1]			Do 50 listova običnog papira od 80 g/m² (isporuka ispisa okrenutog prema gore u izlaznoj ladici za papir)

1 Za sjajni papir, odmah uklonite sve ispisane stranice iz izlazne ladice za papir kako biste spriječili mrljanje.

Specifikacije za kopiranje

U boji/crno-bijelo	Da/da
Širina kopije	204 mm [1]
Više kopija	Do 99 stranica
Povećavanje/smanjivanje	Od 25 % do 400 % (u koracima od 1 %) [2]
Razlučivost	Ispisi do 1200 × 1800 dpi

1 Kada se kopira na papir veličine A4.
2 Kada se kopira putem aplikacije Brother iPrint&Scan.

Specifikacije skenera

U boji/crno-bijelo	Da/da
Suglasan s TWAIN-om	Da (Windows 10 / Windows 11)
Suglasan s WIA-om	Da (Windows 10 / Windows 11)
Dubina boje	30-bitna obrada boja (ulaz) 24-bitna obrada boja (izlaz)
Sivi tonovi	10-bitna obrada boja (ulaz) 8-bitna obrada boja (izlaz)
Razlučivost	Do 19 200 × 19 200 dpi (interpolirano) [1 2] Do 1200 × 2400 dpi (optički)
Širina i duljina skeniranja (Jednostrani dokument)	Širina: Do 213,9 mm Duljina: Do 295 mm

1 Samo TWAIN upravljački program (skeniranje maksimalno 1200 × 1200 dpi uz WIA upravljački program u programima Windows 10 i Windows 11)

2 Raspon skeniranja može se smanjiti povećanjem razlučivosti skeniranja.

Specifikacije pisača

Razlučivost	Do 1200 × 6000 dpi (Samo za Windows)
Širina ispisivanja [1]	204 mm Bez rubova [2]: 210 mm
Bez rubova	A4, Letter, A6, Photo (10 × 15 cm), Photo L (9 × 13 cm), Photo 2L (13 × 18 cm), indeksne kartice (13 × 20 cm)
Brzina ispisa	Posjetite stranicu svog modela na web-mjestu lokalne tvrtke Brother.

1 Kada se ispisuje na papiru veličine A4.

2 Kada je značajka ispisivanja bez rubova postavljena na „uključeno”.

Specifikacije sučelja

USB [1 2]	Koristite kabel USB 2.0 sučelja (tip A/B) koji nije dulji od 2 m.
Bežični LAN (DCP-T430W/DCP-T435W/DCP-T436W)	IEEE 802.11a/b/g/n (infrastruktura) IEEE 802.11a/g/n (izravna bežična mreža)

1 Uređaj je opremljen sučeljem USB 2.0 Hi-Speed. Uređaj se također može povezati s računalom koje ima USB 1.1 sučelje.

2 USB priključci neovisnih proizvođača nisu podržani.

Specifikacije mreže

(DCP-T430W/DCP-T435W/DCP-T436W)

Svoj uređaj možete spojiti s mrežom za mrežno ispisivanje i mrežno skeniranje.

Mrežna sigurnost (bežična) (DCP-T430W/DCP-T435W/DCP-T436W)	SSL/TLS (IPPS, HTTPS)
Sigurnost bežične mreže [1] (DCP-T430W/DCP-T435W/DCP-T436W)	WEP 64/128 bit, WPA-PSK (TKIP/AES), WPA2-PSK (TKIP/AES), WPA3-SAE (AES)

Uslužni program za podršku podešavanju bežične mreže (DCP-T430W/DCP-T435W/ DCP-T436W)	**WPS**	Da

1 Izravna bežična mreža podržava samo WPA2-PSK (AES).

Potrebne specifikacije računala

Podržani operacijski sustavi i funkcije softvera

Računalna platforma i verzija operacijskog sustava		**PC sučelje**		**Procesor**	**Prostor na tvrdom disku potreban za instaliranje** [1]	
		USB [2]	**WLAN (Wi-Fi)** [3]		**Za upravljačke programe**	**Za aplikacije (uključujući upravljačke programe)**
Operacijski sustav Windows	Windows 10 Home [4 5] Windows 10 Pro [4 5] Windows 10 Education [4 5] Windows 10 Enterprise [4 5]	Ispisivanje Skeniranje		32-bitni (x86) ili 64-bitni (x64) procesor	650 MB	1,3 GB
	Windows 11 Home [4 5] Windows 11 Pro [4 5] Windows 11 Education [4 5] Windows 11 Enterprise [4 5]			64-bitni (x64) procesor		
	Windows Server 2016 Windows Server 2019 Windows Server 2022	Ispisivanje Skeniranje	Ispisivanje		80 MB	80 MB
Operacijski sustav Mac [6 7]	macOS v12 macOS v13 macOS v14	Ispisivanje Skeniranje		64-bitni procesor	N/D	550 MB

1 Za instalaciju softvera potrebna je internetska veza.
2 Nisu podržani neovisni USB priključci.
3 DCP-T430W/DCP-T435W/DCP-T436W isključivo.
4 Za WIA, rezolucije 1200 x 1200.
5 Nuance™ PaperPort™ 14SE podržava Windows 10 i Windows 11.
6 DCP-T430W/DCP-T435W/DCP-T436W isključivo.
7 Izjava o odricanju od odgovornosti za macOS
AirPrint omogućeno: za ispis ili skeniranje na macOS-u potreban je AirPrint. Upravljački programi za Mac ne isporučuju se uz ovaj uređaj.

Za najnovija ažuriranja upravljačkih programa posjetite **Downloads (Preuzimanja)** stranicu svog modela na support.brother.com/downloads.

Za najnoviji podržani operacijski sustav posjetite stranicu **Supported OS** svog modela na support.brother.com/os.

Svi zaštitni znaci, marke i nazivi proizvoda u vlasništvu su njihovih odgovarajućih tvrtki.

Srodne informacije

- Dodatak

Specifikacije potrošnih materijala

Tinta	Uređaj upotrebljava pojedinačne crne, žute, cijan i magenta rezervoare tinte koji su odvojeni od sklopa ispisne glave.
Vijek trajanja bočice s tintom	Kada prvi put napunite spremnik, uređaj će upotrijebiti određenu količinu tinte kako bi napunio tintne cijevi da ispis bude vrlo kvalitetan. Ovaj postupak izvršit će se samo jednom. Stvarni kapacitet početnih bočica možda je manji od zamjenskih bočica zbog inicijalizacije sustava tinte.
Zamjenski potrošni materijal	<Bočica s crnom tintom> BTD100BK <Bočica sa žutom tintom> BTD100Y <Bočica s cijan tintom> BTD100C <Bočica s magenta tintom> BTD100M Crna – približno 7500 stranica [1] Žuta, cijan i magenta – približno 5000 stranica [1]

[1] Navedeni približni kapaciteti ekstrapolirani su na temelju Brotherove originalne metodologije koja primjenjuje ispitne obrasce ISO/IEC 24712.
Navedeni približni kapaciteti ne temelje se na ISO/IEC 24711.

Srodne informacije

- Dodatak

Podaci o zaštiti okoliša i usklađenosti s propisima

- Informacije o recikliranom papiru
- Dostupnost servisnih dijelova
- Kemijske tvari (EU REACH)

Informacije o recikliranom papiru

- Reciklirani papir iste je kvalitete kao i papir za čiju se proizvodnju upotrebljavaju prirodni šumski resursi. Standardima koji se odnose na suvremeni reciklirani papir osigurava se udovoljavanje najvišim zahtjevima kvalitete kod raznih postupaka ispisivanja. Oprema za obradu slike koju isporučuje tvrtka Brother prikladna je za upotrebu s recikliranim papirom koji udovoljava normi EN 12281:2002.
- Kupovinom recikliranog papira štite se prirodni resursi i promiče kružno gospodarstvo. Papir se proizvodi od celuloznih vlakana koja se dobivaju od drveta. Sakupljanjem i recikliranjem papira produžuje se vijek trajanja vlakana na više životnih ciklusa, čime se resursi iskorištavaju na najbolji način.
- Proces proizvodnje recikliranog papira je kraći. Vlakna su već obrađena, stoga je manja potrošnja vode, energije i kemikalija.
- Recikliranjem papira štedi se ugljik tako što se papirni proizvodi preusmjeravaju s alternativnih načina zbrinjavanja, kao što su odlagališta i pogoni za spaljivanje otpada. Otpad s odlagališta ispušta plin metan koji stvara snažan učinak staklenika.

Srodne informacije

- Podaci o zaštiti okoliša i usklađenosti s propisima

Dostupnost servisnih dijelova

Brother jamči da će servisni dijelovi biti dostupni najmanje sedam godina od datuma posljednjeg stavljanja modela u prodaju.

Za nabavku servisnih dijelova obratite se dobavljaču ili prodavaču proizvoda tvrtke Brother.

Srodne informacije

- Podaci o zaštiti okoliša i usklađenosti s propisima

Kemijske tvari (EU REACH)

Informacije o kemijskim tvarima koje sadržavaju naši proizvodi u skladu s odredbama uredbe REACH mogu se pronaći na mrežnoj stranici https://www.brother.eu/reach.

Srodne informacije

- Podaci o zaštiti okoliša i usklađenosti s propisima

Pomoć i podrška korisnicima tvrtke Brother

Ako vam treba pomoć s korištenjem proizvoda tvrtke Brother, posjetite support.brother.com za FAQ i savjete za rješavanje problema. Također možete preuzeti najnoviji softver, upravljačke programe i firmver kako biste poboljšali učinkovitost svog uređaja, kao i korisničku dokumentaciju, a možete i saznati kako na najbolji mogući način možete upotrebljavati svoj Brother uređaj.

Dodatne informacije o proizvodima i podršci dostupne su na web-mjestu lokalnog ureda tvrtke Brother. Posjetite global.brother/en/gateway kako biste pronašli kontakt podatke lokalnog ureda tvrtke Brother te kako biste registrirali svoj novi proizvod.

Srodne informacije

- Dodatak

brother

Brother Earth

www.brotherearth.com

CRO
Verzija 0