Guia On-line do Utilizador

ADS-3100
ADS-3300W
ADS-4100
ADS-4500W
ADS-4550W

© 2021 Brother Industries, Ltd. Todos os direitos reservados.

Índice

Antes de utilizar o equipamento Brother ... 1
Definições de notas ... 2
Marcas comerciais ... 3
Observações sobre licenças de fonte aberta ... 4
Direitos de autor e licença ... 5
Nota importante ... 6
Apresentação do equipamento Brother ... 7
Descrição do equipamento ... 8
Configurar o scanner ... 9
Apresentação do painel de controlo ... 11
Apresentação do ecrã tátil LCD ... 13
Introduzir texto no equipamento Brother ... 17
Aceder a utilitários Brother (Windows) ... 18
Desinstalar o software e os controladores Brother (Windows) ... 20
Gestão do papel ... 21
Especificações de documentos ... 22
Documentos aceitáveis ... 23
Documentos inaceitáveis ... 24
Recomendações relativas à folha de transporte ... 28
Notas relativas à utilização de folhas de transporte ... 29
Colocar documentos ... 30
Colocar documentos de tamanho padrão ... 31
Colocar cartões de visita ... 33
Colocar um cartão plastificado ... 34
Colocar documentos mais compridos do que o tamanho padrão ... 35
Colocar documentos de tamanho diferente do padrão ... 37
Colocar recibos, recortes, fotografias e outros documentos ... 39
Scan (Digitalizar) ... 41
Antes da digitalização ... 42
Digitalizar utilizando as funções de digitalização do equipamento Brother ... 43
Guardar documentos digitalizados no computador ... 44
Guardar documentos digitalizados utilizando a função de digitalização para fluxo de trabalho ... 46
Guardar documentos digitalizados numa unidade de memória flash USB ... 47
Enviar dados digitalizados para um destinatário de correio eletrónico ... 51
Configurar o livro de endereços ... 54
Digitalizar para FTP ... 56
Digitalizar para servidor SSH (SFTP) ... 60
Digitalizar para rede ... 68
Serviços Web para digitalizar na sua rede (Windows 7, Windows 8.1 e Windows 10) ... 72
Alterar as definições de digitalização utilizando o Brother iPrint&Scan ... 76
Restringir funções de digitalização de dispositivos externos ... 77
Digitalizar a partir do computador (Windows) ... 78
Digitalizar com o Nuance™ PaperPort™ 14SE ou outras aplicações do Windows ... 79
Digitalizar utilizando a aplicação Fax e Scan do Windows ... 88
Digitalizar utilizando o Brother iPrint&Scan (Windows) ... 91

Digitalizar a partir do computador (Mac) ... 92
Digitalizar utilizando o Brother iPrint&Scan (Mac) ... 93
Digitalizar com aplicações compatíveis com TWAIN (Mac) ... 94
Digitalizar utilizando o Apple Image Capture (Controlador ICA) ... 97
Utilizar a digitalização através do AirPrint ... 101
Rede ... 104
Funções básicas de rede suportadas ... 105
Configurar as definições de rede ... 106
Configurar definições de rede através do painel de controlo ... 107
Definições de rede sem fios ... 108
Utilizar a rede sem fios ... 109
Usar Wi-Fi Direct® ... 117
Ativar/desativar a LAN sem fios ... 121
Códigos de erro da LAN sem fios ... 122
Funcionalidades de rede ... 125
Sincronizar a hora com o servidor SNTP utilizando a gestão baseada na Web ... 126
Repor as predefinições de fábrica da rede ... 130
Ferramentas de gestão da Brother ... 131
Segurança ... 132
Antes de utilizar as funções de segurança de rede ... 133
Configurar certificados para segurança do equipamento ... 134
Funções suportadas de certificados de segurança ... 135
Guia passo-a-passo para criar e instalar um certificado ... 136
Criar um certificado auto-assinado ... 137
Criar o CSR e instalar um certificado de uma autoridade de certificados (CA) ... 138
Importar e exportar o certificado e a chave privada ... 142
Importar e exportar um certificado CA ... 145
Gerir vários certificados ... 148
Utilizar o SSL/TLS ... 149
Introdução ao SSL/TLS ... 150
Gerir o equipamento de rede em segurança utilizando SSL/TLS ... 153
Utilizar o SNMPv3 ... 158
Gerir o equipamento de rede em segurança utilizando o SNMPv3 ... 159
Utilizar a autenticação IEEE 802.1x para uma rede sem fios ou com fios ... 161
O que é a autenticação IEEE 802.1x? ... 162
Configurar a autenticação IEEE 802.1x para uma rede sem fios ou com fios utilizando a gestão baseada na Web (browser) ... 163
Métodos de Autenticação para IEEE 802.1x ... 165
Utilizar o Secure Function Lock 3.0 ... 166
Antes de utilizar o Secure Function Lock 3.0 ... 167
Configurar o Secure Function Lock 3.0 utilizando a gestão baseada na Web ... 168
Configurar o Modo Público do Secure Function Lock 3.0 ... 169
Enviar uma mensagem segura de correio eletrónico ... 170
Configurar o envio de correio eletrónico utilizando a gestão baseada na Web ... 171
Enviar uma mensagem de correio eletrónico com autenticação do utilizador ... 172
Envio seguro de correio eletrónico utilizando SSL/TLS ... 173
Bloquear as definições do equipamento a partir do painel de controlo ... 174

Descrição geral do bloqueio de definições ... 175
Brother iPrint&Scan para Windows e Mac ... 178
Descrição geral do Brother iPrint&Scan ... 179
Configurar as definições de digitalização para fluxo de trabalho utilizando o Brother iPrint&Scan ... 180
Solução de problemas ... 181
Mensagens de erro e de manutenção ... 182
Indicações de erro e manutenção ... 186
Encravamento de documento ... 188
Se ocorrerem problemas no equipamento ... 190
Problemas de digitalização e outros problemas ... 191
Problemas de digitalização através do AirPrint ... 196
Problemas de rede ... 197
Verificar o número de série ... 205
Reiniciar o equipamento Brother ... 207
Manutenção de rotina ... 208
Limpar o equipamento Brother ... 209
Limpar o exterior do equipamento ... 210
Limpar o scanner e os rolos ... 211
Substituir consumíveis ... 214
Consumíveis de substituição e acessórios opcionais ... 215
Verificar os ciclos de substituição dos consumíveis ... 216
Substituir o kit de rolos ... 218
Embalar e transportar o equipamento Brother ... 223
Configurações do equipamento ... 225
Alterar as definições do equipamento a partir do painel de controlo ... 226
Em caso de falha de energia (armazenamento na memória) ... 227
Alterar as definições gerais a partir do painel de controlo ... 228
Guardar as definições favoritas como um atalho ... 230
Alterar definições do equipamento a partir do computador ... 233
Alterar as definições do equipamento utilizando a gestão baseada na Web ... 234
Alterar as definições do equipamento através da Configuração remota ... 239
Anexo ... 248
Especificações ... 249
Substâncias químicas (REACH, UE) ... 253
Ajuda e apoio ao cliente da Brother ... 254

Antes de utilizar o equipamento Brother

- Definições de notas
- Marcas comerciais
- Observações sobre licenças de fonte aberta
- Direitos de autor e licença
- Nota importante

Definições de notas

Ao longo deste Manual do Utilizador, são utilizados os seguintes símbolos e convenções:

AVISO	AVISO indica uma situação potencialmente perigosa que, se não for evitada, pode resultar em ferimentos ligeiros ou moderados.
IMPORTANTE	IMPORTANTE indica uma situação potencialmente perigosa que, se não for evitada, pode resultar em danos materiais ou na perda da funcionalidade do produto.
NOTA	NOTA especifica o ambiente de funcionamento, condições de instalação ou condições especiais de utilização.
	Os ícones de sugestão indicam conselhos úteis e informação suplementar.
Negrito	O estilo negrito identifica botões do painel de controlo do equipamento ou do ecrã do computador.
Itálico	O estilo itálico chama a atenção para itens importantes ou remete para um tópico relacionado.
(ADS-3300W/ADS-4500W/ ADS-4550W) `Courier New`	O tipo de letra Courier New identifica mensagens apresentadas no LCD do equipamento.

Informações relacionadas

- Antes de utilizar o equipamento Brother

Marcas comerciais

Apple, App Store, AirPrint, Mac, macOS, iPadOS, iPad, iPhone, iPod touch e Safari são marcas comerciais da Apple Inc., registadas nos EUA e noutros países.

Kofax, Kofax Power PDF e PaperPort são marcas comerciais ou marcas registadas da Kofax ou das suas filiais nos Estados Unidos e/ou noutros países.

Wi-Fi®, Wi-Fi Alliance® e Wi-Fi Direct® são marcas registadas da Wi-Fi Alliance®.

WPA™, WPA2™, WPA3™ e Wi-Fi Protected Setup™ são marcas comerciais da Wi-Fi Alliance®.

A marca nominativa Bluetooth® é uma marca comercial registada propriedade da Bluetooth SIG, Inc. e qualquer utilização desta marca por parte da Brother Industries, Ltd. é efetuada sob licença. As outras marcas comerciais e designações comerciais pertencem aos respetivos proprietários.

Android, Google Drive, Google Play e Google Chrome são marcas comerciais da Google LLC.

Intel é uma marca comercial da Intel Corporation nos EUA e/ou noutros países.

Cada empresa cujo software é mencionado neste manual possui um Contrato de Licença de Software específico que abrange os seus programas.

Quaisquer denominações comerciais e nomes de produtos constantes em produtos da Brother, documentos afins e quaisquer outros materiais são marcas comerciais ou marcas registadas das respetivas empresas.

Informações relacionadas

- Antes de utilizar o equipamento Brother

Observações sobre licenças de fonte aberta

Este produto inclui software open source (de código aberto).

Para ver as observações sobre licenças de código aberto e informações sobre direitos de autor, aceda à página de **Manuais** correspondente ao seu modelo em support.brother.com/manuals.

Informações relacionadas

- Antes de utilizar o equipamento Brother

Direitos de autor e licença

©2021 Brother Industries, Ltd. Todos os direitos reservados.

Informações relacionadas

- Antes de utilizar o equipamento Brother

Nota importante

- Os manuais mais recentes estão disponíveis em support.brother.com/manuals.
- Procure o controlador e atualizações do software Brother em support.brother.com.
- Para manter o desempenho do equipamento atualizado, procure a atualização de firmware mais recente em support.brother.com. Caso contrário, algumas das funções do equipamento poderão não estar disponíveis.
- Não utilize este produto fora do país onde o adquiriu, dado que fazê-lo pode constituir uma infração dos regulamentos de telecomunicações sem fios e de energia do país em questão.
- Quando substituir ou eliminar o seu equipamento, a Brother recomenda vivamente que o reponha nas predefinições de fábrica para remover todas as informações pessoais.
- Nem todos os modelos estão disponíveis em todos os países.
- Neste *Manual do Utilizador*, são utilizadas ilustrações do ADS-3100/ADS-4100, salvo indicação em contrário.
- Os ecrãs neste *Manual do Utilizador* são apenas para fins ilustrativos e podem ser diferentes dos ecrãs reais.
- Salvo indicação em contrário, os ecrãs apresentados neste manual são do Windows 10 e do macOS v11.0.x. Os ecrãs que aparecem no seu computador podem variar em função do sistema operativo.
- O conteúdo deste guia e as especificações do produto estão sujeitos a alteração sem aviso prévio.

Informações relacionadas

- Antes de utilizar o equipamento Brother

Tópicos relacionados:

- Reiniciar o equipamento Brother

Apresentação do equipamento Brother

- Descrição do equipamento
- Configurar o scanner
- Apresentação do painel de controlo
- Apresentação do ecrã tátil LCD
- Introduzir texto no equipamento Brother
- Aceder a utilitários Brother (Windows)

Descrição do equipamento

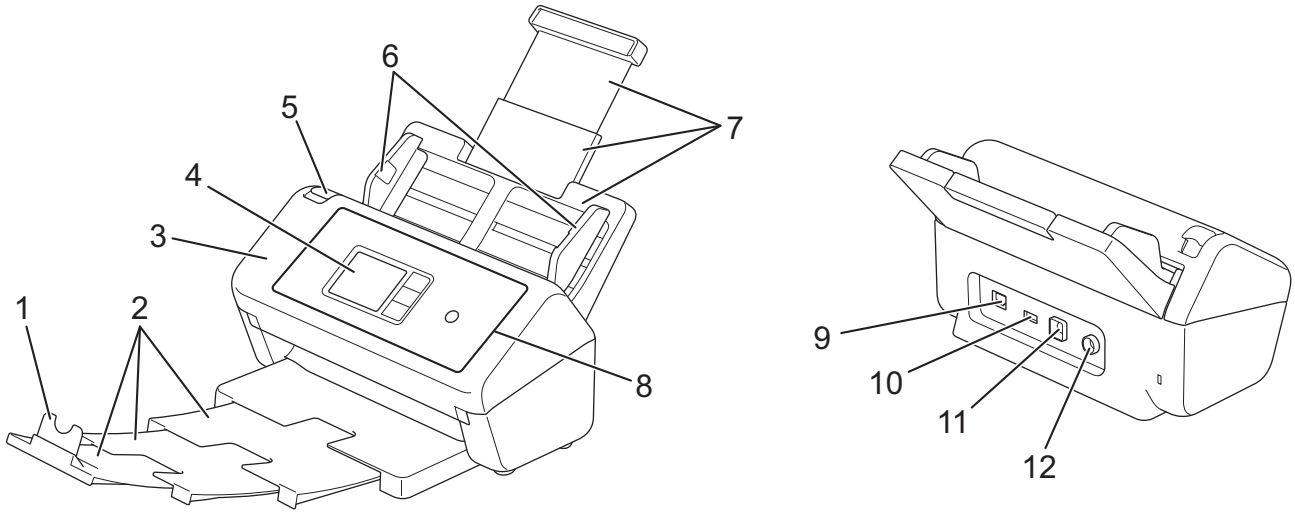

1. **Fixador de documentos**
2. **Bandeja de saída extensível**
3. **Tampa frontal**
4. **Ecrã tátil LCD (ADS-3300W/ADS-4500W/ADS-4550W)**
5. **Patilha de desbloqueio da tampa frontal**
6. **Guias de papel**
7. **Alimentador automático de documentos (ADF) extensível**
8. **Painel de controlo**
9. **Porta de cabo Ethernet (ADS-3300W/ADS-4500W/ADS-4550W)**
10. **Porta USB 2.0 (para ligar uma unidade de memória flash USB)**
11. **Porta USB 3.0 (para ligar a um computador)**
12. **Conetor do transformador de corrente**

Informações relacionadas

- Apresentação do equipamento Brother

Configurar o scanner

1. Instale firmemente o ADF até que encaixe no devido lugar.

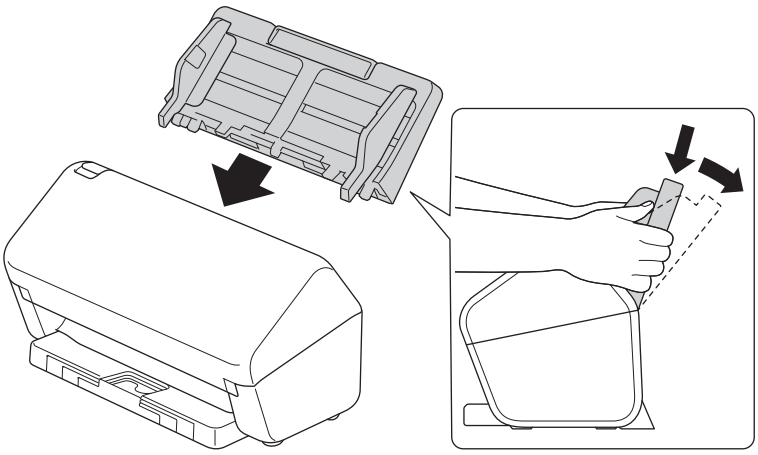

2. Abra a bandeja extensível do ADF.

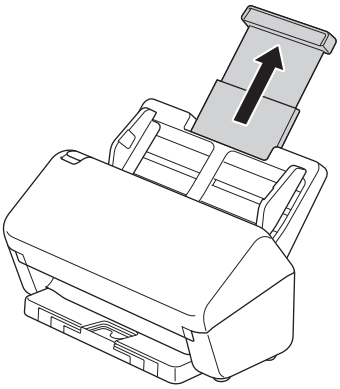

3. Regule a bandeja de saída para corresponder ao comprimento das páginas do documento.

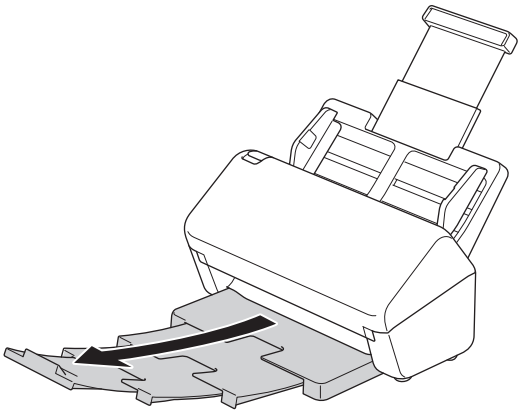

Se a bandeja de saída estiver ligeiramente mais aberta do que o tamanho do documento, as páginas poderão não estar na ordem original quando as recuperar da bandeja de saída.

4. Levante e abra o fixador de documentos (1).

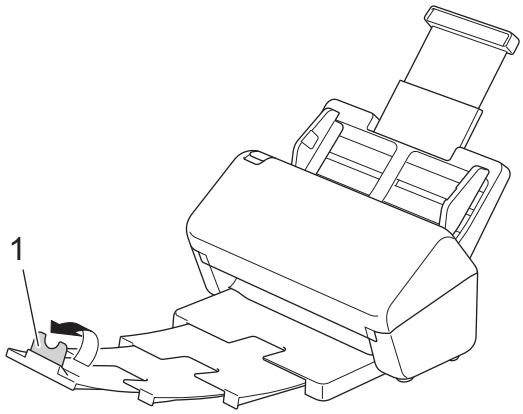

AVISO

Não utilize o ADF como pega para transportar o scanner.

Informações relacionadas

- Apresentação do equipamento Brother

Apresentação do painel de controlo

>> ADS-3100/ADS-4100
>> ADS-3300W/ADS-4500W/ADS-4550W

ADS-3100/ADS-4100

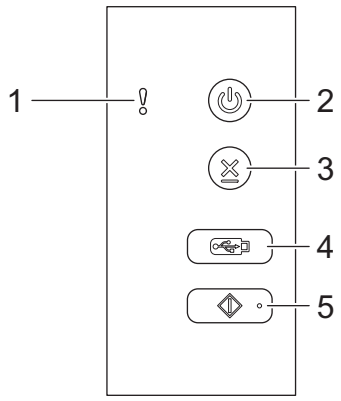

1. **Indicador de erro (com LED)**

   Fica intermitente quando o equipamento deteta um erro.

2. **(Ligar/desligar) (com LED)**

   Prima para ligar o equipamento.

   Prima sem soltar para desligar o equipamento.

3. **(Parar)**

   Prima para parar ou cancelar a sua ação atual e regressar ao modo Pronto.

4. **(Digitalizar para USB)**

   Prima para digitalizar para uma unidade de memória flash USB.

5. **(Digitalizar para PC)**

   Prima para digitalizar para o computador.

Instale uma aplicação de digitalização (por exemplo, Brother iPrint&Scan) e configure as definições na aplicação antes de digitalizar a partir do equipamento.

ADS-3300W/ADS-4500W/ADS-4550W

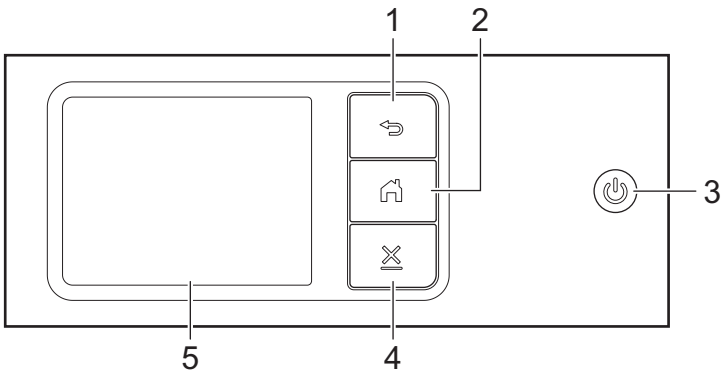

1. **(Anterior)**

   Prima este botão para regressar ao ecrã ou menu anterior.

2. **(botão Página inicial)**

   Prima para regressar ao ecrã inicial e ao modo Pronto.

3. **(Ligar/desligar) (com LED)**

   Prima para ligar o equipamento.

   Prima sem soltar para desligar o equipamento. O visor LCD apresenta `[A encerrar]` e permanece aceso durante alguns segundos até se apagar.

4. **(Parar)**

   Prima para parar ou cancelar a sua ação atual e regressar ao modo Pronto.

5. **Ecrã tátil LCD**

   Aceda aos menus e opções ao premir o ecrã tátil.

Informações relacionadas

- Apresentação do equipamento Brother

Tópicos relacionados:

- Digitalizar para FTP
- Digitalizar para servidor SSH (SFTP)
- Digitalizar para rede
- Guardar documentos digitalizados no computador
- Serviços Web para digitalizar na sua rede (Windows 7, Windows 8.1 e Windows 10)

Apresentação do ecrã tátil LCD

Modelos Relacionados: ADS-3300W/ADS-4500W/ADS-4550W

Ecrãs iniciais

Existem três ecrãs iniciais aos quais pode aceder ao premir ◀ ou ▶.

Os seguintes ecrãs indicam o estado do equipamento quando o mesmo está inativo:

Ecrã inicial 1

	O ecrã inicial 1 fornece acesso às operações de digitalização para PC, digitalização para fluxo de trabalho e digitalização para rede.

Ecrã inicial 2

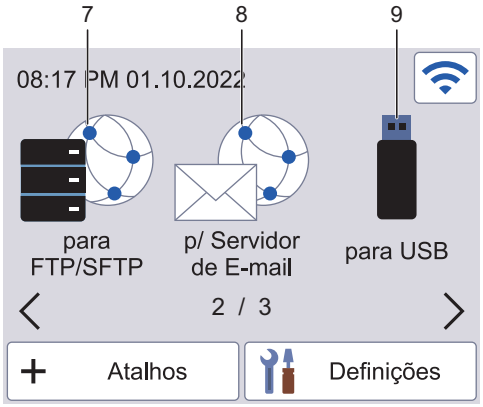	O ecrã inicial 2 fornece acesso às operações de digitalização para FTP/SFTP, digitalização para servidor de correio eletrónico e digitalização para USB.

Ecrã inicial 3

	O ecrã inicial 3 fornece acesso à operação de digitalização para serviços Web.

1. [para PC]

Prima para aceder à função de digitalização para PC.

2. [Fluxos de trabalho]

   Prima para aceder à função de digitalização para fluxo de trabalho.

   As definições têm de ser configuradas de antemão no iPrint&Scan.

3. [para Rede]

   Prima para aceder à função de digitalização para rede.

4. (Estado da ligação sem fios)

   Cada ícone da tabela que se segue apresenta o estado da rede sem fios:

	• O equipamento não está ligado ao ponto de acesso/router sem fios. Prima este ícone para configurar as definições sem fios. Informações mais detalhadas ➤➤ *Guia de Instalação Rápida* • A definição de ligação sem fios está desativada.
	A rede sem fios está ligada. Um indicador de três níveis em cada ecrã inicial apresenta a intensidade atual do sinal sem fios.
	O ponto de acesso/router sem fios não é detetado.

   Pode configurar as definições sem fios premindo o botão de estado sem fios.

5. ([Definiç.])

   Prima para aceder ao menu de configurações.

6. ([Atalhos])

   Prima [Atalhos] e depois para criar atalhos para operações utilizadas com frequência, como digitalização para PC, digitalização para servidor de correio eletrónico, digitalização para USB ou outras funções.

   Pode digitalizar rapidamente utilizando as opções definidas como “Atalhos”.

   Para visualizar os outros ecrãs de atalhos, prima ◀ ou ▶.

   Estão disponíveis cinco ecrãs de atalhos, com até quatro atalhos em cada ecrã. É possível criar um total de 20 atalhos.

7. [para FTP/SFTP]

   Prima para aceder à função de digitalização para FTP/SFTP.

8. [p/ Servidor de E-mail]

   Prima para aceder à função de digitalização para servidor de correio eletrónico.

9. [para USB]

   Prima para aceder à função de digitalização para USB.

10. [Digitaliz. WS]

    Prima para aceder à função de digitalização para serviços Web.

Este produto utiliza um tipo de letra da ARPHIC TECHNOLOGY CO., LTD.

Início de digitalização automática

A funcionalidade de início de digitalização automática permite-lhe começar a digitalizar automaticamente assim que um documento é colocado no ADF.

Para utilizar a funcionalidade de início de digitalização automática, tem primeiro de criar um atalho de início de digitalização automática e de ativar depois a definição “Inic. digitalização auto” em “Configuração geral”:

1. Prima [Atalhos].
2. Prima ◀ uma vez para apresentar [Inic. digitalização auto].

3. Prima + para adicionar o atalho de início de digitalização automática.
4. Selecione a função do atalho (por exemplo, Digitalizar para PC).
5. Prima [Guard c/o atalho]. Quando o visor LCD apresentar [Estas definições serão guardadas como atalho.], prima [OK].
6. Introduza o nome do atalho e prima [OK]. Quando o LCD apresentar [Criar um atalho de toque único?], prima [OK].
7. Prima ([Definiç.]) para aceder ao menu de configurações. Prima [Configuração geral] > [Modo digitalização auto] e selecione [Ligado].

NOTA

Apenas é possível guardar um único perfil de início de digitalização automática de cada vez.

Menu de definições

Prima ([Definiç.]) para ver e aceder a todas as definições do equipamento.

- [Configuração geral]

  Prima para aceder ao menu de definições gerais.
- [Definições de atalhos]

  Prima para definir atalhos. Se não tiver adicionado atalhos, esta opção não está disponível e não pode ser selecionada.
- [Rede]

  Prima para aceder às definições de rede.
- [Informaç. equipamento]

  Prima para ver as informações do equipamento.
- [Configuração inicial]

Prima para aceder aos menus [Data e hora], [Repor] e [Idioma local].

Informações relacionadas

- Apresentação do equipamento Brother

Introduzir texto no equipamento Brother

Modelos Relacionados: ADS-3300W/ADS-4500W/ADS-4550W

Quando tiver de introduzir texto no equipamento Brother, um teclado aparece no ecrã tátil.

- Os carateres que estão disponíveis podem variar consoante o país.
- O esquema do teclado pode diferir de acordo com a função que estiver a definir.

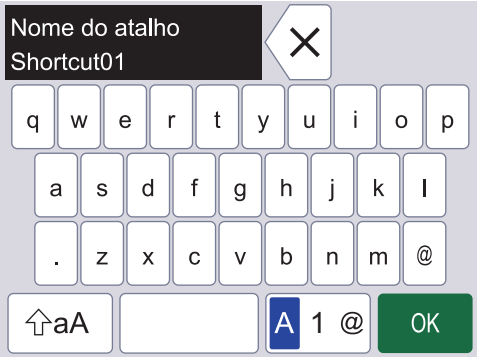

- Prima A 1 @ para selecionar letras, números e carateres especiais.
- Prima aA para selecionar letras minúsculas e maiúsculas.

Introduzir espaços

- Para introduzir um espaço, prima .

Fazer correções

- Se tiver introduzido um caráter incorreto e quiser alterá-lo, prima e introduza o caráter correto.

Informações relacionadas

- Apresentação do equipamento Brother

Aceder a utilitários Brother (Windows)

Brother Utilities é um iniciador de aplicações que oferece um acesso prático a todas as aplicações da Brother instaladas no computador.

1. Execute uma das seguintes ações:
   - Windows 10

     Clique em > **Brother** > **Brother Utilities**.
   - Windows 8.1

     Desloque o ponteiro do rato para o canto inferior esquerdo do ecrã **Início** e clique em (se utilizar um dispositivo com controlo tátil, deslize para cima a partir do fundo do ecrã **Início** para fazer aparecer o ecrã **Aplicações**).

     Quando aparecer o ecrã **Aplicações**, toque ou clique em (**Brother Utilities**).
   - Windows 7

     Clique em **(Iniciar)** > **Todos os Programas** > **Brother** > **Brother Utilities**.
2. Selecione o seu equipamento.

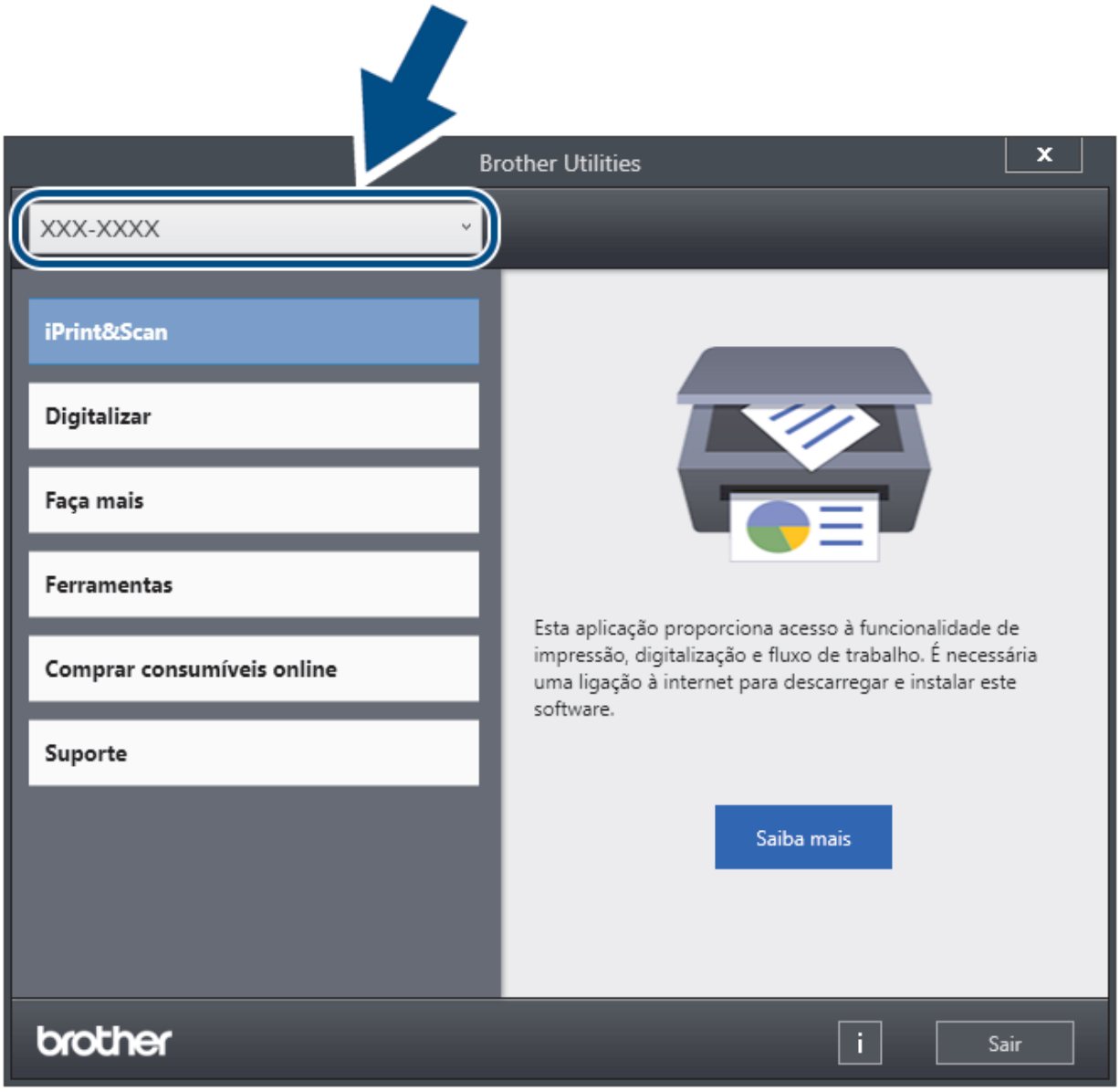

3. Selecione a operação que pretende utilizar.

Informações relacionadas

- Apresentação do equipamento Brother
  - Desinstalar o software e os controladores Brother (Windows)

Desinstalar o software e os controladores Brother (Windows)

1. Execute uma das seguintes ações:
   - Windows 10

     Clique em > **Brother** > **Brother Utilities**.
   - Windows 8.1

     Desloque o ponteiro do rato para o canto inferior esquerdo do ecrã **Início** e clique em (se utilizar um dispositivo com controlo tátil, deslize para cima a partir do fundo do ecrã **Início** para fazer aparecer o ecrã **Aplicações**).

     Quando aparecer o ecrã **Aplicações**, toque ou clique em (**Brother Utilities**).
   - Windows 7

     Clique em **(Iniciar)** > **Todos os Programas** > **Brother** > **Brother Utilities**.
2. Clique na lista pendente e selecione o nome do seu modelo (se ainda não estiver selecionado). Clique em **Ferramentas** na barra de navegação do lado esquerdo e clique em **Desinstalar**.

   Siga as instruções da caixa de diálogo para desinstalar o software e os controladores.

Informações relacionadas

- Aceder a utilitários Brother (Windows)

Gestão do papel

- Especificações de documentos
- Colocar documentos

Especificações de documentos

- Documentos aceitáveis
- Documentos inaceitáveis
- Recomendações relativas à folha de transporte
- Notas relativas à utilização de folhas de transporte

Documentos aceitáveis

Não coloque documentos com várias espessuras de página ou diferentes qualidades de papel ao mesmo tempo.

Papel padrão

Largura	50,8 mm a 215,9 mm	
Comprimento	50,8 mm a 355,6 mm	
Gramagem	40 g/m² a 200 g/m²	
Espessura	0,08 mm a 0,28 mm Para digitalizar documentos com uma espessura inferior, utilize a folha de transporte opcional.	
Número máximo de páginas [1]	Até 60 folhas	
Tamanho de papel padrão	A4	210 mm x 297 mm
	A5	148 mm x 210 mm
	A6	105 mm x 148 mm
	B5	182 mm x 257 mm
	B6	128 mm x 182 mm
	Legal	215,9 mm x 355,6 mm
	Legal (México)	215,9 mm x 339,9 mm
	Legal (Índia)	215 mm x 345 mm
	Letter	215,9 mm x 279,4 mm
	Executive	184,1 mm x 266,7 mm
	Folio	215,9 mm x 330,2 mm

Cartão plastificado

Tamanho (ISO)	85,60 mm x 53,98 mm
Material	Plástico (PET)
Tipo	Cartão plastificado, como o cartão de uma loja.
Espessura	Até 1,32 mm (com suportes com relevo) Até 1,10 mm (sem suportes com relevo)
Número máximo de cartões	Um cartão (com relevo) Um cartão (sem relevo)

Alguns tipos de cartões com relevo podem não ser corretamente digitalizados.

Informações relacionadas

- Especificações de documentos

[1] Ao utilizar papel simples de 80 g/m².

Documentos inaceitáveis

Os seguintes tipos de documentos podem não ser corretamente digitalizados:

- Documentos com papel químico
- Documentos escritos a lápis
- Documentos com uma espessura irregular, como envelopes
- Documentos com um enrolamento ou vincos acentuados
- Documentos que utilizam papel vegetal
- Documentos que utilizam papel revestido
- Fotografias (papel fotográfico)
- Documentos impressos em papel picotado
- Documentos impressos em papel de formato pouco habitual (nem quadrados nem retangulares)
- Documentos com fotografias, notas ou autocolantes anexados
- Documentos que utilizam papel autocopiativo
- Documentos que utilizam papel de folha solta ou qualquer papel com furos
- Documentos com agrafos ou clipes de papel
- Documentos com tinta húmida
- Tecidos, folhas metálicas ou acetatos
- Suportes brilhantes ou espelhados
- Documentos que excedam as espessuras recomendadas

IMPORTANTE

- Os papéis sem carbono contêm substâncias químicas que podem danificar os rolos (por exemplo, o rolo de recolha). Se ocorrerem encravamentos de papel com frequência, limpe o rolo travão e o rolo de recolha. A vida útil do rolo travão e do rolo de recolha pode ser reduzida em comparação com a digitalização de papel produzido à base de madeira.
- Ao digitalizar papel produzido à base de madeira, a vida útil do rolo travão e do rolo de recolha pode ser reduzida em comparação com a digitalização de papel produzido sem madeira.
- O rolo travão e o rolo de recolha podem sofrer danos quando uma fotografia ou nota adesiva no documento toca nestes componentes durante a digitalização.
- A superfície do documento pode sofrer danos ao digitalizar papéis brilhantes, como fotografias.
- Os danos causados pela utilização de quaisquer documentos não suportados com o seu equipamento Brother podem não ser cobertos pela garantia.

Informações relacionadas

- Especificações de documentos
  - Áreas do documento que não devem ser perfuradas
  - Digitalizar um lote combinado

Tópicos relacionados:

- Limpar o scanner e os rolos

Áreas do documento que não devem ser perfuradas

Evite perfurar ou fazer furos na área a sombreado mostrada na ilustração. Fazê-lo dará origem a um erro de digitalização.

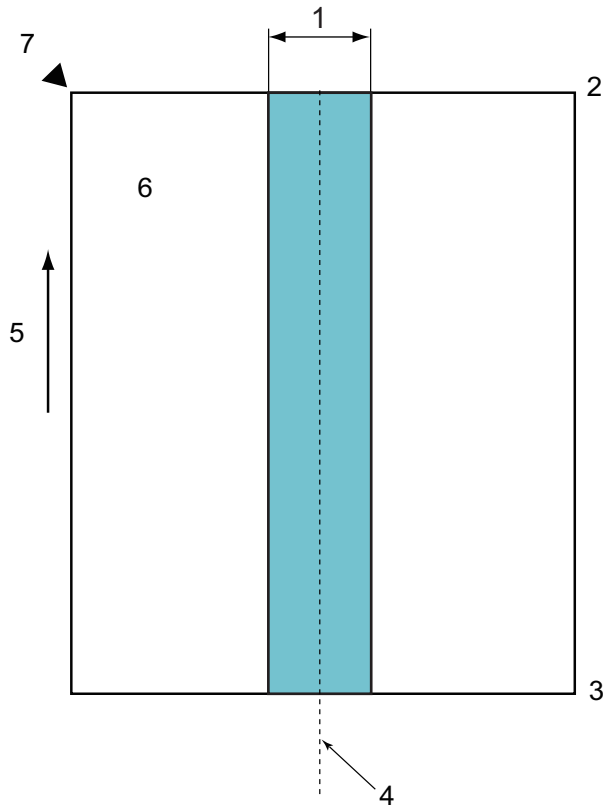

1. 45 mm
2. Cima
3. Baixo
4. Centro
5. Direção de alimentação
6. Frente
7. Ponto de referência

Esta condição aplica-se quando o documento é colocado no centro do rolo de recolha.

Informações relacionadas

- Documentos inaceitáveis

Digitalizar um lote combinado

As seguintes condições aplicam-se ao digitalizar um lote combinado de documentos com diferentes gramagens de papel, coeficientes de fricção ou formatos de papel. Certifique-se de que testa primeiro algumas folhas para verificar se os documentos podem ser digitalizados.

Direção do papel

Alinhe a direção da fibra do papel com a direção de alimentação.

Gramagem do papel

Utilize as seguintes gramagens do papel:

40 g/m² a 200 g/m²

Coeficiente de fricção

Recomendamos a utilização do mesmo tipo de papel do mesmo fabricante. Quando são combinados papéis de fabricantes/marcas diferentes, isto afeta o desempenho de alimentação, dado que aumenta a diferença no coeficiente de fricção.

Recomendamos a utilização de coeficientes de fricção entre 0,35 e 0,6 (valor de referência para o coeficiente de fricção do papel).

Posição do documento

Utilize formatos de papel que se ajustem aos 45 mm de largura do rolo de recolha no centro.

Formato do papel

Quando digitaliza um conjunto combinado com diferentes formatos, não alimentar os documentos a direito pode causar problemas, como encravamentos de papel ou partes da imagem em falta.

Recomendamos que verifique cuidadosamente os documentos antes de os digitalizar e que também verifique a imagem se o documento estiver torto.

Ao digitalizar um lote combinado com diferentes formatos, é mais provável que os documentos fiquem tortos durante a alimentação devido ao facto de as guias de papel não tocarem em todas as folhas.

Documentos que não podem ser digitalizados num lote combinado

Os seguintes tipos de documentos não podem ser combinados no mesmo lote:

- Papel sem carbono
- Papel sulfite/apergaminhado
- Documentos perfurados
- Papel térmico
- Papel carbonado
- Papel de acetato
- Papel vegetal
- Papel sintético
- Documentos dobrados ou danificados
- Papel fino

  Inferior a 40 g/m²

Como digitalizar um lote combinado

Coloque o documento no ADF por ordem decrescente de formato de papel, com as folhas de maior dimensão no fim e as de menor dimensão no início.

Se estiver a colocar um cartão de visita de papel, coloque-o na horizontal.

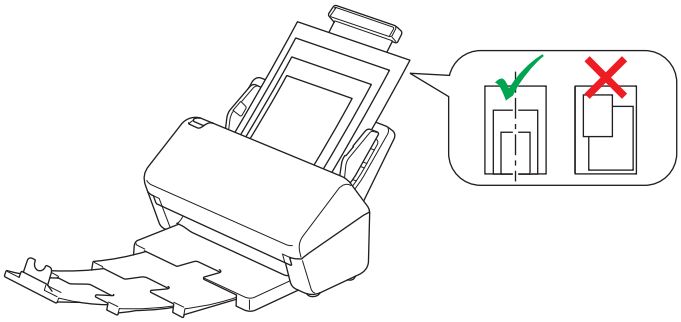

Informações relacionadas

- Documentos inaceitáveis

Recomendações relativas à folha de transporte

A Brother recomenda a utilização de uma folha de transporte opcional para digitalizar os seguintes documentos:

- Documentos com papel químico
- Documentos escritos a lápis
- Documentos com uma largura inferior a 50,8 mm
- Documentos com um comprimento inferior a 50,8 mm
- Páginas com uma espessura inferior a 0,08 mm
- Documentos com uma espessura irregular, como envelopes
- Documentos com um enrolamento ou vincos acentuados
- Documentos dobrados ou danificados
- Documentos que utilizam papel vegetal
- Documentos que utilizam papel revestido
- Fotografias (papel fotográfico)
- Documentos impressos em papel picotado
- Documentos impressos em papel de formato pouco habitual (nem quadrados nem retangulares)
- Documentos com fotografias, notas ou autocolantes anexados
- Documentos que utilizam papel autocopiativo
- Documentos que utilizam papel de folha solta ou qualquer papel com furos

AVISO

Para evitar cortar-se, não passe nem raspe a mão ou os dedos ao longo da margem da folha de transporte.

IMPORTANTE

- Para evitar deformações, não exponha a folha de transporte a luz solar direta nem a coloque num local sujeito a temperaturas e humidade elevadas.
- Para evitar danificar a folha de transporte, não a dobre nem a puxe. Não utilize uma folha de transporte danificada, dado que tal pode produzir resultados incorretos de digitalização.

Informações relacionadas

- Especificações de documentos

Tópicos relacionados:

- Consumíveis de substituição e acessórios opcionais

Notas relativas à utilização de folhas de transporte

- Para evitar encravamentos de documentos, não coloque a folha de transporte opcional ao contrário. Consulte as instruções impressas na própria folha de transporte para obter mais informações.
- Para evitar encravamentos de documentos, não coloque vários documentos pequenos na folha de transporte em simultâneo. Insira apenas um documento de cada vez na folha de transporte.
- Não escreva na folha de transporte, dado que as letras podem ficar visíveis nos documentos digitalizados. Se a folha de transporte ficar suja, limpe-a com um pano seco.
- Não deixe documentos na folha de transporte durante períodos prolongados de tempo; a impressão dos documentos pode trespassar para a folha de transporte.
- **Se utilizar quaisquer dos documentos não suportados e danificar o equipamento Brother, os danos podem não ser cobertos pela garantia.**

Informações relacionadas

- Especificações de documentos

Tópicos relacionados:

- Consumíveis de substituição e acessórios opcionais

Colocar documentos

O ADF suporta várias páginas e alimenta cada folha individualmente. Utilize papel de 80 g/m² e folheie sempre as folhas antes de as colocar no ADF.

IMPORTANTE

- Certifique-se de que os documentos que têm tinta ou líquido corretor estão completamente secos.
- NÃO puxe o documento enquanto este estiver a ser alimentado.
- NÃO utilize papel ondulado, enrugado, dobrado, rasgado, agrafado ou com clipes, cola ou fita-cola.
- NÃO utilize cartão ou tecido.

- Colocar documentos de tamanho padrão
- Colocar cartões de visita
- Colocar um cartão plastificado
- Colocar documentos mais compridos do que o tamanho padrão
- Colocar documentos de tamanho diferente do padrão
- Colocar recibos, recortes, fotografias e outros documentos

Colocar documentos de tamanho padrão

1. Ajuste cuidadosamente as guias de papel (1) para se adaptarem à largura do documento.

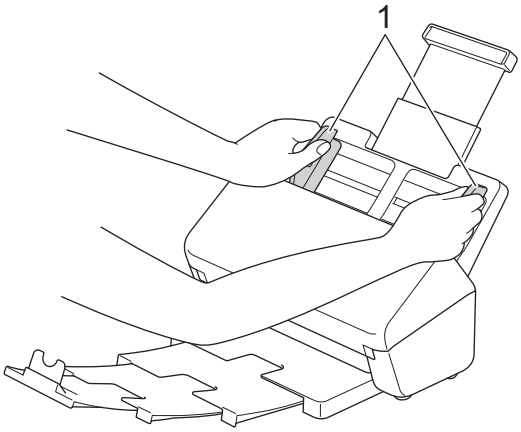

2. Folheie as folhas várias vezes ao longo da margem mais comprida e da margem mais curta.

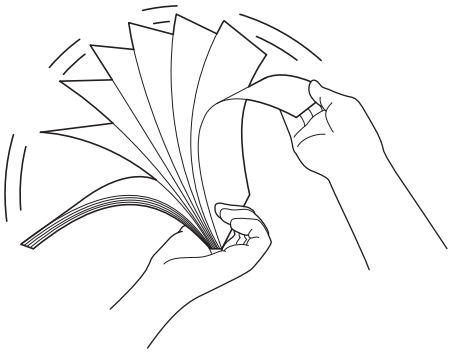

3. Alinhe as margens das páginas.

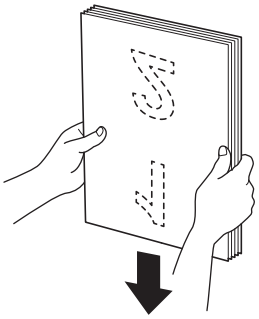

4. Coloque o documento, *virado para baixo* e *com a margem superior primeiro* no ADF, entre as guias de papel, até o sentir tocar no interior do equipamento. Alimente páginas finas de forma lenta e cuidadosa para evitar que a margem fique dobrada.

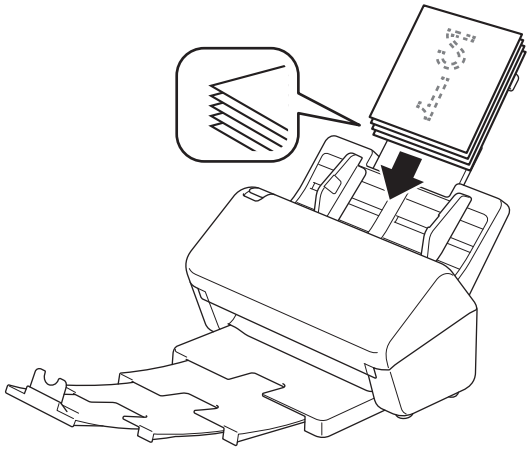

Informações relacionadas

- Colocar documentos

Colocar cartões de visita

1. Ajuste cuidadosamente as guias de papel (1) para se adaptarem à largura do documento.

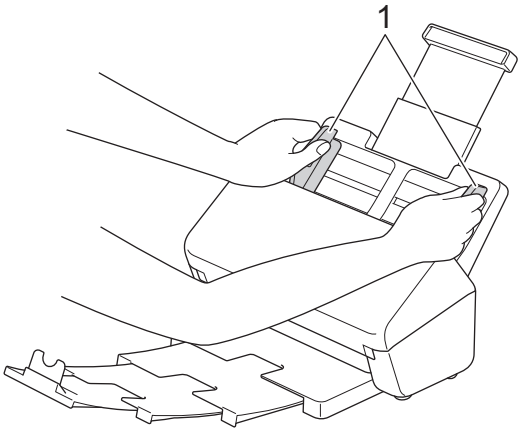

2. Coloque o cartão, *virado para baixo* e *com a margem superior primeiro* no ADF, entre as guias de papel, até o sentir tocar no interior do equipamento.

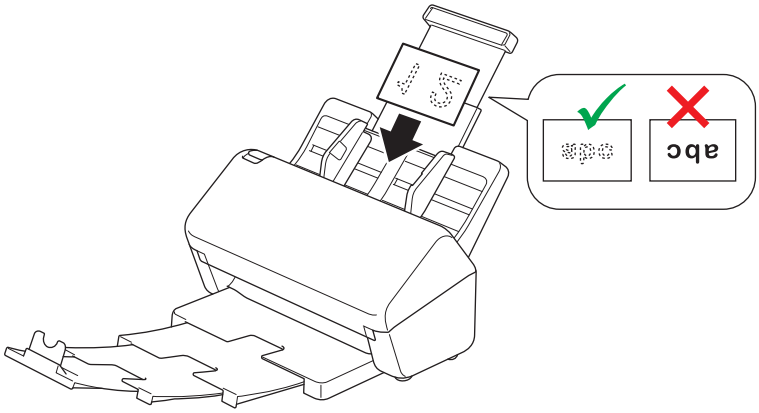

Pode colocar a seguinte quantidade de cartões de visita de cada vez:

Até 18 cartões (espessura total inferior a 5 mm)

Informações relacionadas

- Colocar documentos

Colocar um cartão plastificado

1. Ajuste cuidadosamente as guias de papel (1) para se adaptarem à largura do documento.

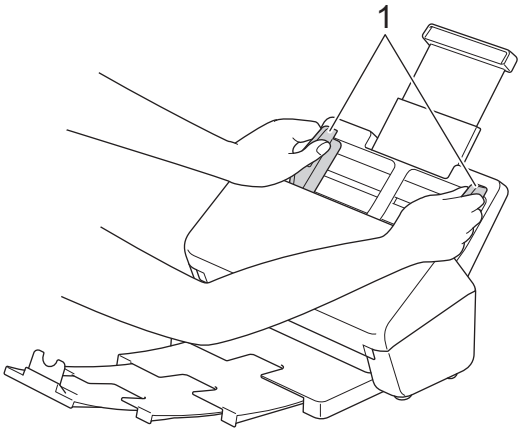

2. Coloque o cartão, *virado para baixo* e *com a margem superior primeiro* no ADF, entre as guias de papel, até o sentir tocar no interior do equipamento.

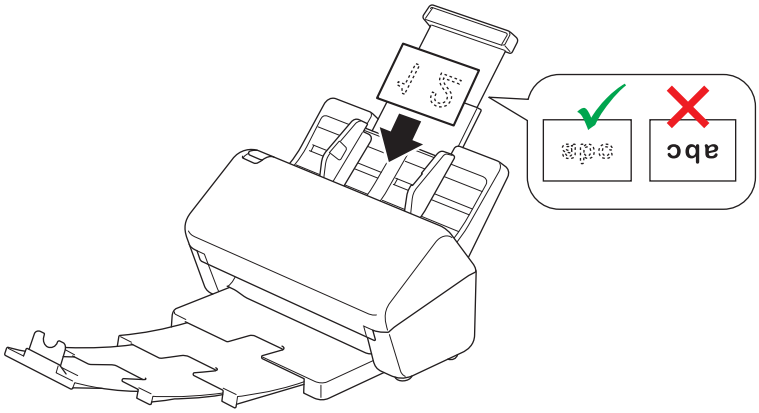

- Coloque apenas um cartão plastificado (com suportes com relevo) de cada vez.
- Alguns tipos de cartões plastificados podem ficar riscados quando são digitalizados.
- Cartões rígidos podem não ser corretamente alimentados.
- Se a superfície do cartão estiver suja com marcas de gordura (por exemplo, dedadas) ou semelhantes, limpe a sujidade antes de digitalizar.

Informações relacionadas

- Colocar documentos

Colocar documentos mais compridos do que o tamanho padrão

Certifique-se de que os documentos que têm tinta ou líquido corretor estão completamente secos.

1. Ajuste cuidadosamente as guias de papel (1) para se adaptarem à largura do documento.

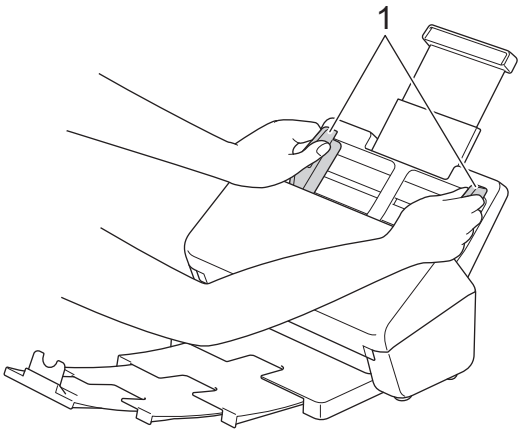

2. Coloque o documento, *virado para baixo* e *com a margem superior primeiro* no ADF, entre as guias de papel, até o sentir tocar no interior do equipamento.

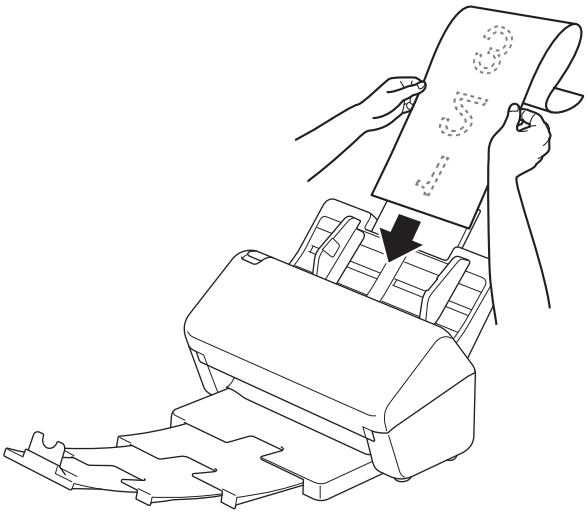

- Coloque apenas um documento de cada vez.
- Apoie o documento com a mão se o documento for mais comprido do que o ADF extensível.

3. Feche o fixador de documentos (1).

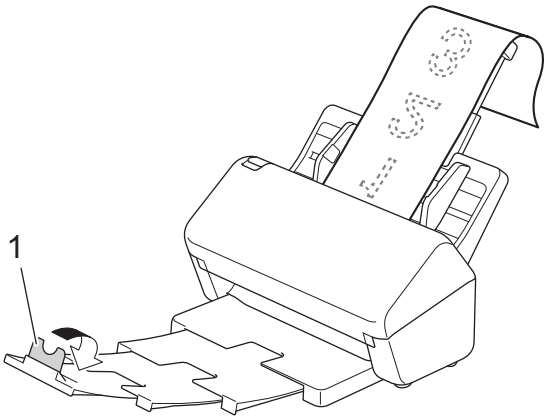

Informações relacionadas

- Colocar documentos

Colocar documentos de tamanho diferente do padrão

- Certifique-se de que os documentos que têm tinta ou líquido corretor estão completamente secos.
- É necessária uma folha de transporte ao digitalizar documentos de tamanho irregular. A folha de transporte não é fornecida com o equipamento e tem de ser encomendada em separado.

  Para obter mais informações, visite o site local da Brother ou contacte o revendedor Brother da sua área.

1. Dobre o documento a meio, como ilustrado, e introduza-o na folha de transporte opcional.

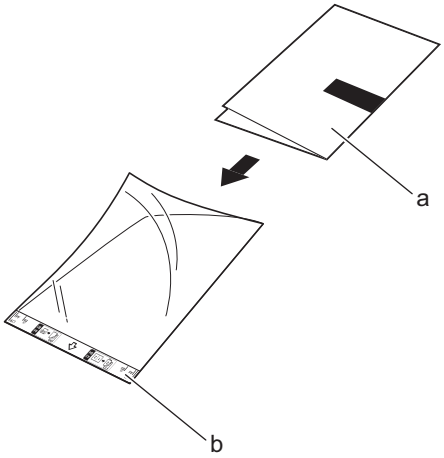

a. O documento está virado para baixo

b. A folha de transporte está virada para cima

Coloque o documento no centro da folha de transporte e alinhe a margem superior do documento com a margem superior da folha de transporte.

2. Ajuste as guias de papel (1) para se adaptarem à largura da folha de transporte.

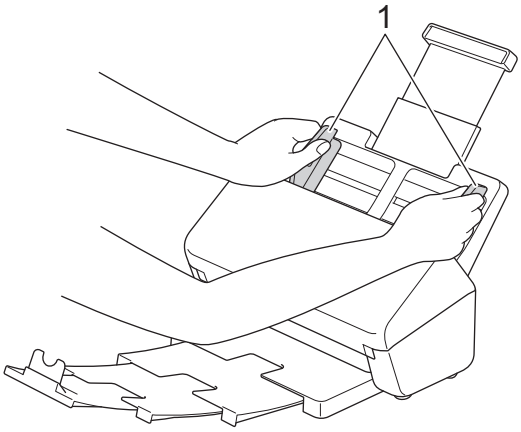

3. Coloque a folha de transporte no ADF, entre as guias de papel, até a sentir tocar no interior do equipamento.

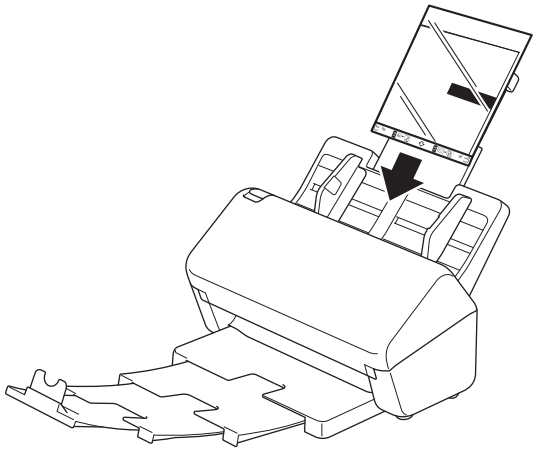

Para reduzir o espaço em branco no centro de uma página digitalizada, posicione a margem dobrada do documento original mais perto da margem da folha de transporte.

Informações relacionadas

- Colocar documentos

Colocar recibos, recortes, fotografias e outros documentos

- Certifique-se de que os documentos que têm tinta ou líquido corretor estão completamente secos.
- É necessária uma folha de transporte ao digitalizar documentos de tamanho irregular. A folha de transporte não é fornecida com o equipamento e tem de ser encomendada em separado.

  Para obter mais informações, visite o site local da Brother ou contacte o revendedor Brother da sua área.

1. Insira o documento na folha de transporte opcional.

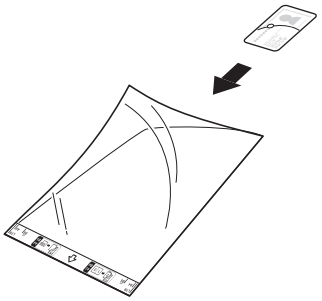

- Coloque o documento no centro da folha de transporte e alinhe a margem superior do documento com a margem superior da folha de transporte.
- Se o recibo for mais comprido do que a folha de transporte, pode efetuar duas dobras no recibo para que fique sobreposto quando o introduz na folha de transporte.

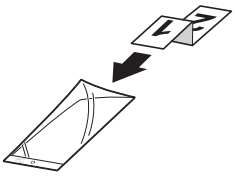

2. Ajuste as guias de papel (1) para se adaptarem à largura da folha de transporte.

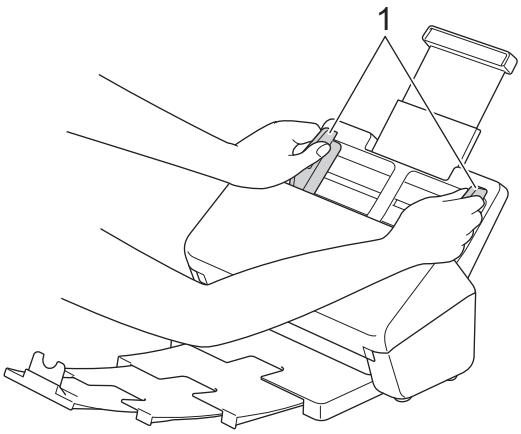

3. Coloque a folha de transporte no ADF, entre as guias de papel, até a sentir tocar no interior do equipamento.

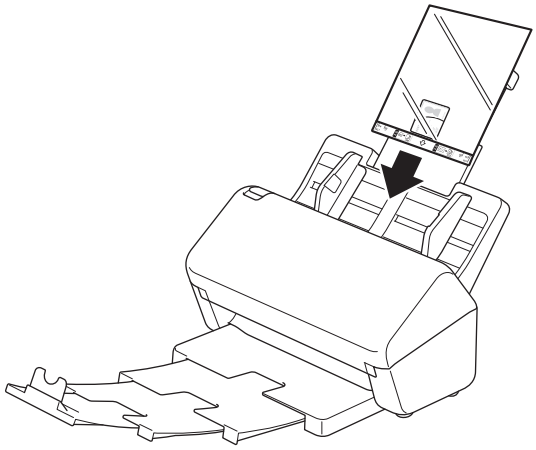

Informações relacionadas

- Colocar documentos

Scan (Digitalizar)

- Antes da digitalização
- Digitalizar utilizando as funções de digitalização do equipamento Brother
- Digitalizar a partir do computador (Windows)
- Digitalizar a partir do computador (Mac)

Antes da digitalização

Para digitalizar sem utilizar o painel de controlo do equipamento, descarregue e instale uma das seguintes aplicações para dispositivos móveis ou computador:

Aplicação	Funcionalidades	Sistema operativo (SO) disponível			Como aceder
		Windows	Mac	Dispositivos móveis	
Brother iPrint&Scan	Permite-lhe efetuar digitalizações básicas e utilizar fluxos de trabalho avançados de digitalização.	Sim	Sim	Não	No Windows: aceda à página de **Transferências** correspondente ao seu modelo em support.brother.com. No Mac: visite a App Store.
O controlador TWAIN do Nuance™ PaperPort™ 14SE [1]	Permite-lhe digitalizar, partilhar, pesquisar e organizar documentos.	Sim	Não	Não	Aceda à página de **Transferências** correspondente ao seu modelo em support.brother.com.
Brother ScanEssentials [1]	Torna as suas tarefas de digitalização eficientes e profissionais.	Sim	Não	Não	Aceda à página de **Transferências** correspondente ao seu modelo em support.brother.com.
Presto! BizCard [1]	Gere as informações de cartões de visita digitalizados no computador.	Sim	Sim	Não	Aceda à página de **Transferências** correspondente ao seu modelo em support.brother.com.
Presto! ImageFolio [1]	Permite-lhe retocar e melhorar imagens/fotografias digitalizadas no computador.	Sim	Sim	Não	Aceda à página de **Transferências** correspondente ao seu modelo em support.brother.com.
Kofax Power PDF™ Standard v5 [1] [2]	Permite-lhe criar, editar e converter ficheiros PDF para outros formatos, incluindo Microsoft Word, Microsoft Excel, Microsoft PowerPoint, ficheiros de imagem e muito mais.	Sim	Não	Não	Aceda à página de **Transferências** correspondente ao seu modelo em support.brother.com.
Brother Mobile Connect (ADS-3300W/ ADS-4500W/ ADS-4550W)	Permite-lhe digitalizar fotografias e documentos diretamente a partir do seu dispositivo móvel.	Não	Não	Sim	Para dispositivos Android: visite o Google Play™. Para dispositivos iOS: visite a App Store.

Informações relacionadas

- Scan (Digitalizar)

[1] tem de estar instalado no computador.

[2] Se lhe for pedido que introduza um número de série ao iniciar a aplicação, verifique a etiqueta com o número de série colada no scanner.

Digitalizar utilizando as funções de digitalização do equipamento Brother

- Guardar documentos digitalizados no computador
- Guardar documentos digitalizados utilizando a função de digitalização para fluxo de trabalho
- Guardar documentos digitalizados numa unidade de memória flash USB
- Enviar dados digitalizados para um destinatário de correio eletrónico
- Configurar o livro de endereços
- Digitalizar para FTP
- Digitalizar para servidor SSH (SFTP)
- Digitalizar para rede
- Serviços Web para digitalizar na sua rede (Windows 7, Windows 8.1 e Windows 10)
- Alterar as definições de digitalização utilizando o Brother iPrint&Scan
- Restringir funções de digitalização de dispositivos externos

Guardar documentos digitalizados no computador

>> ADS-3100/ADS-4100
>> ADS-3300W/ADS-4500W/ADS-4550W

ADS-3100/ADS-4100

Utilize o Brother iPrint&Scan para alterar as definições de digitalização, como a resolução, o tamanho do ficheiro ou a definição de cor.

- Windows

  Aceda à página de **Transferências** correspondente ao seu modelo em support.brother.com para descarregar a aplicação mais recente.

- Mac

  Descarregue e instale o Brother iPrint&Scan a partir da App Store.

1. Coloque o documento.
2. Prima (Digitalizar para PC) no painel de controlo.

   O equipamento inicia a digitalização.

ADS-3300W/ADS-4500W/ADS-4550W

1. Coloque o documento.
2. Prima ◀ ou ▶ para visualizar [para PC] e depois prima essa opção.
3. Se vários computadores estiverem ligados ao equipamento, prima ▲ ou ▼ para apresentar o computador de destino no qual pretende guardar e depois prima essa opção.
4. Para alterar as definições de digitalização, prima [Opções].
5. Prima [Repor AP Kit MF?] > [Fonte interna].
6. Selecione as definições de digitalização que pretende alterar.

Opção	Descrição
Digitalização frente e verso	Ao utilizar a digitalização frente e verso, selecione Dig. de 2 lados: Marg longa para que o esquema das páginas do ficheiro de dados coincida com o seu original.
Definição cor	Selecione o formato de cor para o seu documento.
Resolução	Selecione a resolução de digitalização do documento.
Tipo de ficheiro	Selecione o formato de ficheiro para o seu documento.
Tamanho do documento	Selecione o tamanho do documento.
Ignorar página em branco	Se esta função estiver ativada, as páginas em branco são ignoradas.
Definições avançadas	Ajuste da tonalidade de cor Ajuste a luminosidade e o contraste.

Para guardar as definições como um atalho, prima [Guard c/o atalho].

7. Prima [OK].
8. Prima [Iniciar].

   O equipamento inicia a digitalização.

Informações relacionadas

- Digitalizar utilizando as funções de digitalização do equipamento Brother

Tópicos relacionados:

- Alterar as definições de digitalização utilizando o Brother iPrint&Scan

Guardar documentos digitalizados utilizando a função de digitalização para fluxo de trabalho

Modelos Relacionados: ADS-3300W/ADS-4500W/ADS-4550W

É necessário configurar de antemão as definições de digitalização para fluxo de trabalho utilizando o Brother iPrint&Scan (para Windows e Mac).

1. Coloque o documento.
2. Prima ◀ ou ▶ para visualizar `[Fluxos de trabalho]` e depois prima essa opção.
3. Selecione o destino no qual pretende guardar os documentos digitalizados. Se vários computadores estiverem ligados ao equipamento, prima ▲ ou ▼ para apresentar o computador de destino no qual pretende guardar e depois prima essa opção.
4. Selecione o fluxo de trabalho.
5. Prima `[Iniciar]`.

Para guardar as definições como um atalho, prima `[Guard c/o atalho]`.

O equipamento inicia a digitalização.

Informações relacionadas

- Digitalizar utilizando as funções de digitalização do equipamento Brother

Guardar documentos digitalizados numa unidade de memória flash USB

Para evitar danificar a unidade ou os dados guardados na unidade de memória flash USB, NÃO a retire enquanto o equipamento estiver a digitalizar para a mesma.

>> ADS-3100/ADS-4100
>> ADS-3300W/ADS-4500W/ADS-4550W

ADS-3100/ADS-4100

1. Execute uma das seguintes ações:
   - Windows

     Execute (**Brother Utilities**); em seguida, clique na lista pendente e selecione o nome do seu modelo (se ainda não estiver selecionado). Clique em **Ferramentas** na barra de navegação do lado esquerdo e clique em **Configuração remota**.
   - Mac

     Na barra de menus **Finder**, clique em **Ir** > **Aplicações** > **Brother**, selecione o nome do seu modelo e faça duplo clique no ícone **Brother Remote Setup**.
     Se aparecer a caixa de diálogo “Descobrir dispositivos”, selecione o nome do seu modelo e clique em **Ligar**.

Se o equipamento estiver ligado através de uma rede, recomendamos que utilize a gestão baseada na Web para configurar as definições de digitalização.

2. Selecione **Digitalizar para USB** no painel de navegação e configure as definições de digitalização conforme necessário.

Windows

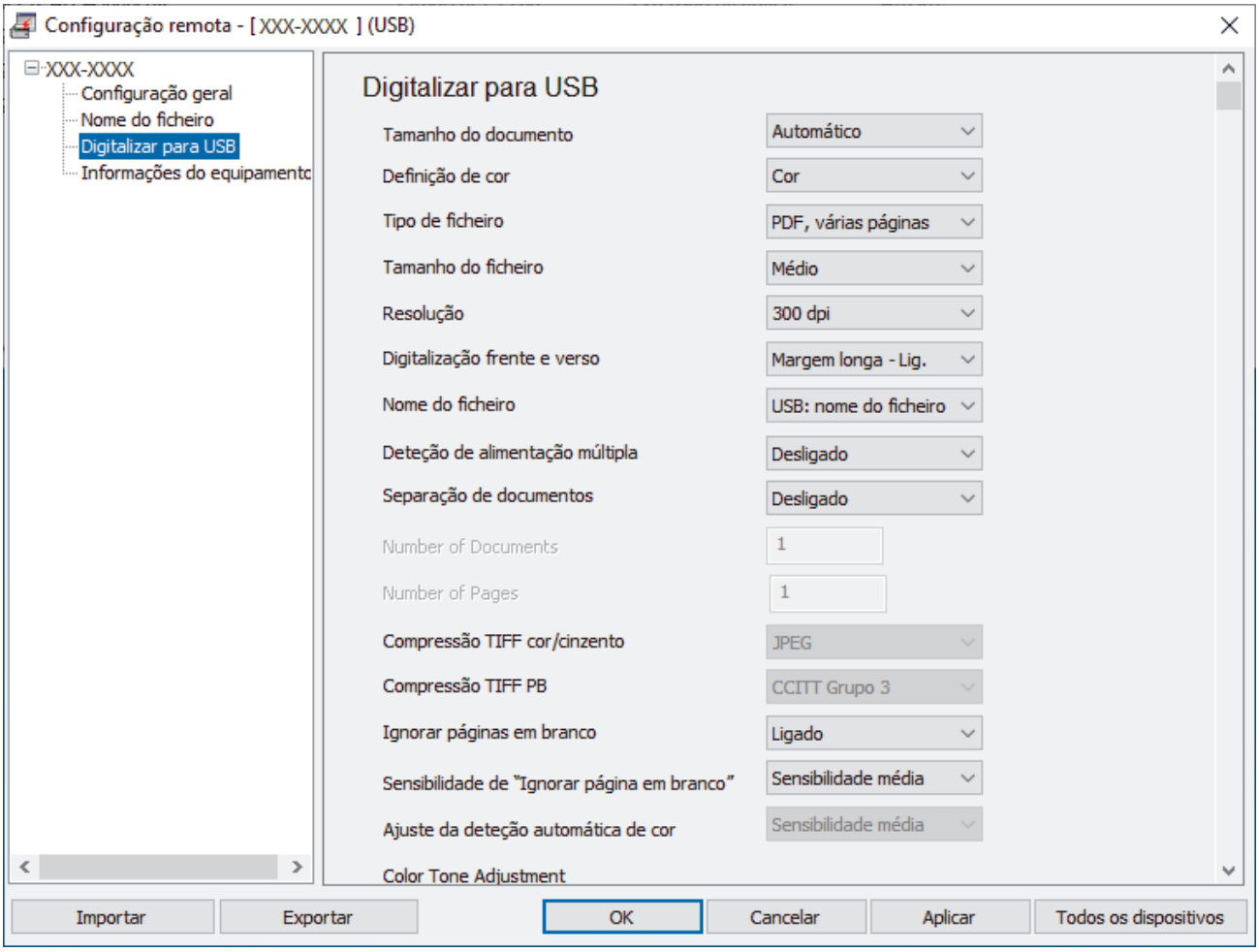

Mac

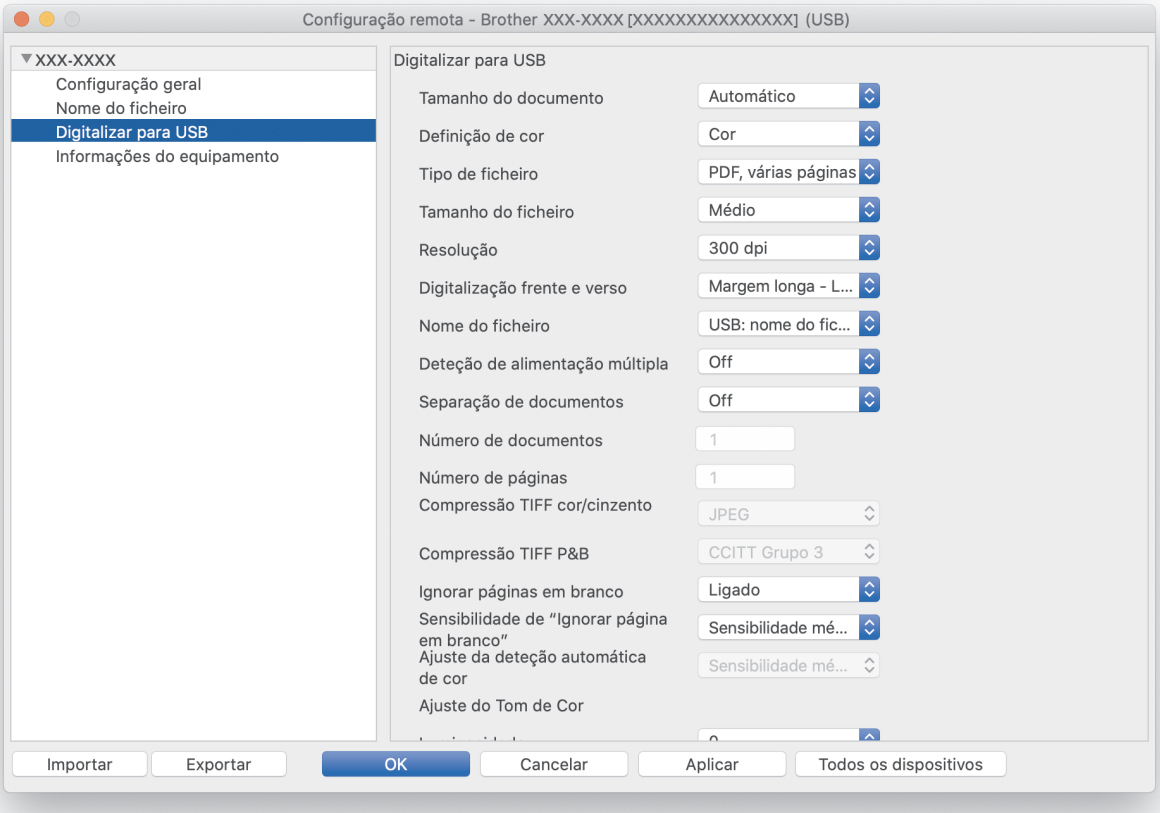

3. Clique em **OK** para fechar a janela da Configuração remota.
4. Insira uma unidade de memória flash USB no equipamento.
5. Coloque o documento.
6. Prima (Digitalizar para USB) no painel de controlo.

   O equipamento inicia a digitalização e os dados digitalizados são guardados na unidade de memória flash USB.

ADS-3300W/ADS-4500W/ADS-4550W

1. Coloque o documento.
2. Insira uma unidade de memória flash USB no equipamento.

   O ecrã de digitalização para USB aparece automaticamente. Se o ecrã de digitalização para USB não aparecer, prima `[para USB]` no ecrã inicial.
3. Para alterar as definições de digitalização, prima `[Opções]`. Configure as definições que se seguem:

Opção	Descrição
`Digitalização frente e verso`	Ao utilizar a digitalização frente e verso, selecione `Dig. de 2 lados: Marg longa` para que o esquema das páginas do ficheiro de dados coincida com o seu original.
`Definição cor`	Selecione o formato de cor para o seu documento.
`Resolução`	Selecione a resolução de digitalização do documento.
`Tipo de ficheiro`	Selecione o formato de ficheiro para o seu documento.
`Tamanho do documento`	Selecione o tamanho do documento.
`Tamanho do ficheiro`	Selecione o tamanho do ficheiro para o seu documento.

Opção	Descrição
Ignorar página em branco	Se esta função estiver ativada, as páginas em branco são ignoradas.
Definições avançadas	Digitalização contínua Digitalize mais páginas do que a capacidade máxima do ADF e guarde-as num único ficheiro de dados. Após a digitalização do primeiro lote de documentos, prima Continuar para digitalizar mais páginas. Quando terminar a digitalização, prima Concluir.
	Ajuste da tonalidade de cor Ajuste a luminosidade e o contraste.
	Ajustar deteção cor automática Quando a opção Definição cor estiver definida para Automático, pode ajustar o nível de deteção de cor.
	Ignorar sensib. pág. Branco Selecione o grau de sensibilidade para a deteção de páginas em branco nos dados digitalizados. Quanto maior for a sensibilidade, mais fácil é a deteção de páginas em branco para o equipamento.
	Definições de margem Ajuste a posição de digitalização de documentos se a posição de saída das imagens tiver mudado ou se as imagens forem comprimidas ou esticadas verticalmente.
Nova predefinição	Guarde as suas definições como as configurações predefinidas.
Restauração de fábrica	Reponha todas as predefinições de fábrica.

- Para guardar as definições como um atalho, prima [Guard c/o atalho].
- Para selecionar [Papel comprido (estreito)] ou [Papel comprido (normal)] em [Tamanho do documento], utilize as seguintes definições:
  - [Digitalização frente e verso]: [Desligado]
  - [Definição cor]: diferente de [Automático] ([Cor], [Cinza] ou [Preto e branco])
  - [Resolução]: inferior a 300 ppp
  - [Ignorar página em branco]: [Desligado]
- Se tiver selecionado “PDF assinado” na definição [Tipo de ficheiro], tem de configurar as definições do certificado através da gestão baseada na Web.

4. Prima [OK].
5. Prima [Iniciar].

   O equipamento inicia a digitalização e os dados digitalizados são guardados na unidade de memória flash USB.

Informações relacionadas

- Digitalizar utilizando as funções de digitalização do equipamento Brother

Tópicos relacionados:

- Aceder à gestão baseada na Web

Enviar dados digitalizados para um destinatário de correio eletrónico

Modelos Relacionados: ADS-3300W/ADS-4500W/ADS-4550W

Envie os dados digitalizados diretamente do seu equipamento para um destinatário de correio eletrónico sem utilizar um computador. Esta função permite que o equipamento digitalize documentos e os envie para um endereço de correio eletrónico sem que esteja ligado a um computador. Para enviar os dados digitalizados como um anexo diretamente para a sua aplicação predefinida de correio eletrónico utilizando o software iPrint&Scan no computador, está disponível a função de digitalização para anexo de correio eletrónico.

- Para enviar dados digitalizados para um destinatário de correio eletrónico, tem de configurar o equipamento para comunicar com a rede e o servidor de correio eletrónico, utilizado para enviar e receber mensagens.
- Pode configurar estes itens através da gestão baseada na Web.
- Para utilizar a função de digitalização para servidor de correio eletrónico, é necessário que o equipamento esteja ligado a uma rede e tenha acesso a um servidor SMTP. Irá necessitar das seguintes definições de correio eletrónico SMTP para poder continuar:
  - Endereço do servidor
  - Número de porta
  - Nome de utilizador
  - Tipo de encriptação (SSL ou TLS)
  - Certificado do servidor de correio eletrónico (se utilizado)

  Se não conhecer estas definições, contacte o seu fornecedor de serviços de correio eletrónico ou o administrador de rede.

1. Coloque o documento.
2. Prima ◀ ou ▶ para visualizar `[p/ Servidor de E-mail]` e depois prima essa opção.
3. Execute uma das seguintes ações para introduzir o endereço de correio eletrónico de destino:
   - Para introduzir manualmente o endereço de correio eletrónico, prima `[Manual]` e introduza o endereço de correio eletrónico no teclado do LCD. Quando terminar, prima `[OK]`.
   - Se o endereço de correio eletrónico estiver guardado no livro de endereços do equipamento, prima `[Livro de endereços]` e selecione o endereço de correio eletrónico.

     Prima `[OK]`.
4. Prima [≡] para confirmar o endereço de correio eletrónico e depois prima `[OK]`.
5. Para alterar as definições de digitalização, prima `[Opções]`. Configure as definições que se seguem:

Opção	Descrição
`Digitalização frente e verso`	Ao utilizar a digitalização frente e verso, selecione `Dig. de 2 lados: Marg longa` para que o esquema das páginas do ficheiro de dados coincida com o seu original.
`Definição cor`	Selecione o formato de cor para o seu documento.
`Resolução`	Selecione a resolução de digitalização do documento.
`Tipo de ficheiro`	Selecione o formato de ficheiro para o seu documento.
`Tamanho do documento`	Selecione o tamanho do documento.
`Tamanho do ficheiro`	Selecione o tamanho do ficheiro para o seu documento.
`Ignorar página em branco`	Se esta função estiver ativada, as páginas em branco são ignoradas.

Opção	Descrição
Definições avançadas	Digitalização contínua Digitalize mais páginas do que a capacidade máxima do ADF e guarde-as num único ficheiro de dados. Após a digitalização do primeiro lote de documentos, prima Continuar para digitalizar mais páginas. Quando terminar a digitalização, prima Concluir.
	Ajuste da tonalidade de cor Ajuste a luminosidade e o contraste.
	Ajustar deteção cor automática Quando a opção Definição cor estiver definida para Automático, pode ajustar o nível de deteção de cor.
	Ignorar sensib. pág. Branco Selecione o grau de sensibilidade para a deteção de páginas em branco nos dados digitalizados. Quanto maior for a sensibilidade, mais fácil é a deteção de páginas em branco para o equipamento.
	Definições de margem Ajuste a posição de digitalização de documentos se a posição de saída das imagens tiver mudado ou se as imagens forem comprimidas ou esticadas verticalmente.
Nova predefinição	Guarde as suas definições como as configurações predefinidas.
Restauração de fábrica	Reponha todas as predefinições de fábrica.

Para guardar as definições como um atalho, prima [Guard c/o atalho].

6. Prima [OK].
7. Prima [Iniciar].

   O equipamento inicia a digitalização.

Informações relacionadas

- Digitalizar utilizando as funções de digitalização do equipamento Brother
  - Utilizar o correio de verificação da transmissão

Utilizar o correio de verificação da transmissão

Modelos Relacionados: ADS-3300W/ADS-4500W/ADS-4550W

Utilize o correio de verificação da transmissão (TX) para pedir uma notificação do computador de destino de que a sua mensagem de correio eletrónico foi recebida e processada. Utilize a gestão baseada na Web para ativar a função de verificação. Quando **Request Delivery Notification (Send) (Pedir notificação de entrega (Enviar))** está definido para **On (Ligado)**, a sua mensagem de correio eletrónico contém um campo adicional que é automaticamente preenchido com a data e hora de receção da mensagem.

1. Inicie o seu browser.
2. Introduza "https://endereço IP do equipamento" na barra de endereço do seu browser (em que "endereço IP do equipamento" é o endereço IP do equipamento).

   Por exemplo:

   https://192.168.1.2
3. Se necessário, introduza a palavra-passe no campo **Login (Iniciar sessão)** e clique em **Login (Iniciar sessão)**.

É possível encontrar a palavra-passe predefinida para gerir as definições deste equipamento na parte posterior do equipamento, com a menção “**Pwd**”.

4. Aceda ao menu de navegação e clique em **E-mail (Correio eletrónico)** > **E-mail Send (Envio de correio eletrónico)**.

Inicie a partir de ≡ se o menu de navegação não for apresentado do lado esquerdo do ecrã.

5. No campo **Request Delivery Notification (Send) (Pedir notificação de entrega (Enviar))**, clique em **On (Ligado)**.
6. Clique em **Submit (Enviar)**.

- Notificação de disposição da mensagem (MDN, Message Disposition Notification)

  Este campo solicita o estado da mensagem de correio eletrónico após a entrega através do sistema de transporte SMTP (Simple Mail Transfer Protocol, protocolo simples de transferência de correio). Após o destinatário ter recebido a mensagem, estes dados são utilizados quando o equipamento ou o utilizador lê a mensagem recebida. Por exemplo, se a mensagem for aberta e lida, o destinatário envia uma notificação para o equipamento ou para o utilizador remetente original.

  O destinatário tem de ativar o campo MDN para conseguir enviar um relatório de notificação; caso contrário, o pedido será ignorado.
- Este equipamento Brother não consegue receber mensagens de correio eletrónico. Para utilizar a função de verificação da transmissão, tem de redirecionar a notificação de resposta para um endereço de correio eletrónico diferente. Configure o endereço de correio eletrónico utilizando a gestão baseada na Web. Aceda à gestão baseada na Web, aceda ao menu de navegação e depois clique em **E-mail (Correio eletrónico)** > **E-mail (Correio eletrónico)**, clique em **SMTP** e confirme o **Device E-mail Address (Endereço de correio eletrónico do dispositivo)**. Introduza o endereço de correio eletrónico no qual pretende receber a notificação.

Informações relacionadas

- Enviar dados digitalizados para um destinatário de correio eletrónico

Tópicos relacionados:

- Aceder à gestão baseada na Web

Configurar o livro de endereços

Modelos Relacionados: ADS-3300W/ADS-4500W/ADS-4550W

O livro de endereços permite selecionar um endereço de correio eletrónico para enviar diretamente os dados digitalizados.

Informações relacionadas

- Digitalizar utilizando as funções de digitalização do equipamento Brother
  - Registar um endereço de correio eletrónico utilizando a gestão baseada na Web

Registar um endereço de correio eletrónico utilizando a gestão baseada na Web

Modelos Relacionados: ADS-3300W/ADS-4500W/ADS-4550W

Pode registar até 300 endereços de correio eletrónico e introduzir um nome para cada endereço.

1. Inicie o seu browser.
2. Introduza "https://endereço IP do equipamento" na barra de endereço do seu browser (em que "endereço IP do equipamento" é o endereço IP do equipamento).

   Por exemplo:

   https://192.168.1.2
3. Se necessário, introduza a palavra-passe no campo **Login (Iniciar sessão)** e clique em **Login (Iniciar sessão)**.

É possível encontrar a palavra-passe predefinida para gerir as definições deste equipamento na parte posterior do equipamento, com a menção “**Pwd**”.

4. Aceda ao menu de navegação e clique em **Address Book (Livro de endereços)**.

Inicie a partir de ≡ se o menu de navegação não for apresentado do lado esquerdo do ecrã.

5. No campo **E-mail Address (Endereço de correio eletrónico)**, introduza um endereço de correio eletrónico.
6. No campo **Name (Nome)**, introduza um nome.
7. Clique em **Submit (Enviar)**.

Informações relacionadas

- Configurar o livro de endereços

Tópicos relacionados:

- Aceder à gestão baseada na Web

Digitalizar para FTP

Modelos Relacionados: ADS-3300W/ADS-4500W/ADS-4550W

Digitalize documentos diretamente para um servidor FTP quando precisar de partilhar a informação digitalizada. Para mais facilidade, configure perfis diferentes para guardar os seus destinos de Digitalizar para FTP favoritos.

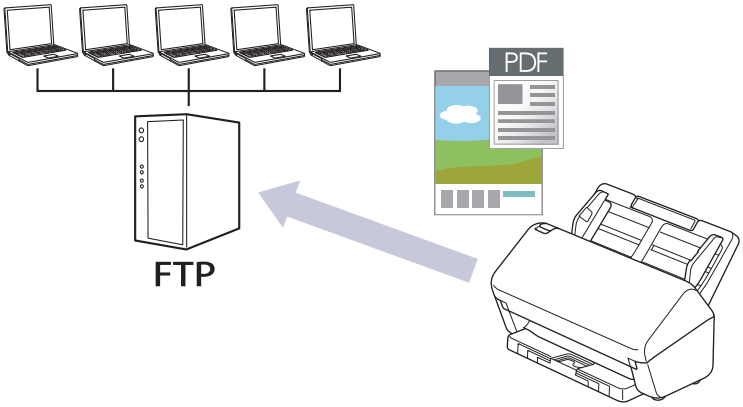

- Configurar um perfil de digitalização para FTP
- Carregar dados digitalizados para um servidor FTP

Configurar um perfil de digitalização para FTP

Modelos Relacionados: ADS-3300W/ADS-4500W/ADS-4550W

Configure um perfil de “Digitalizar para FTP” para digitalizar e carregar os dados digitalizados diretamente para um servidor FTP.

Recomendamos o Microsoft Internet Explorer 11.0 ou mais recente/Microsoft Edge para Windows, Safari 12.0 ou mais recente para Mac, Google Chrome™ para Android (4.x ou mais recente) e Google Chrome™/Safari para iOS (10.x ou mais recente). Certifique-se de que o JavaScript e os “cookies” estão sempre ativados, independentemente do browser que utilizar.

1. Inicie o seu browser.
2. Introduza "https://endereço IP do equipamento" na barra de endereço do seu browser (em que "endereço IP do equipamento" é o endereço IP do equipamento).

   Por exemplo:

   https://192.168.1.2
3. Se necessário, introduza a palavra-passe no campo **Login (Iniciar sessão)** e clique em **Login (Iniciar sessão)**.

   É possível encontrar a palavra-passe predefinida para gerir as definições deste equipamento na parte posterior do equipamento, com a menção “**Pwd**”.
4. Aceda ao menu de navegação e clique em **Scan (Digitalizar)** > **Scan to FTP/SFTP/Network (Digitalizar para FTP/SFTP/rede)**.

   Inicie a partir de ≡ se o menu de navegação não for apresentado do lado esquerdo do ecrã.
5. Selecione a opção **FTP** e clique em **Submit (Enviar)**.
6. Clique no menu **Scan to FTP/SFTP/Network Profile (Perfil de digitalização para FTP/SFTP/rede)**.
7. Selecione o perfil que pretende configurar ou alterar.

   A utilização dos carateres ?, /, \, ", :, <, >, | ou * pode causar um erro de envio.

Opção	Descrição
Profile Name (Nome do perfil)	Introduza um nome para este perfil de servidor (máximo de 14 carateres alfanuméricos). O equipamento apresenta este nome no LCD.
Host Address (Endereço do anfitrião)	Introduza o endereço do anfitrião (por exemplo, ftp.exemplo.com; até 64 carateres) ou o endereço IP (por exemplo, 192.23.56.189).
Username (Nome de utilizador)	Introduza um nome de utilizador (até 32 carateres) que tenha permissão para guardar dados no servidor FTP.
Password (Palavra-passe)	Introduza a palavra-passe (até 33 carateres) associada ao nome de utilizador que introduziu no campo **Username (Nome de utilizador)**. Introduza novamente a palavra-passe no campo **Retype password (Reescreva a palavra-passe)**.
SSL/TLS	Defina a opção **SSL/TLS** para digitalizar com segurança através da comunicação SSL/TLS. Altere, se necessário, a definição **CA Certificate (Certificado da AC)**.
Store Directory (Diretório de arquivo)	Introduza o caminho (até 255 carateres) para a pasta no servidor FTP para a qual pretende enviar os dados digitalizados. Não introduza uma barra invertida no início do caminho (por exemplo, brother/abc).

Opção	Descrição
File Name (Nome do ficheiro)	Selecione um nome de ficheiro de entre os nomes predefinidos fornecidos ou nomes definidos pelo utilizador. Pode configurar os nomes definidos pelo utilizador e o estilo do nome de ficheiro no menu **Scan File Name (Nome do ficheiro digitalizado)** do menu de navegação.
Quality (Qualidade)	Selecione uma definição de qualidade. Quando **Auto (Automático)** é selecionado, pode ajustar o nível de deteção da cor na lista pendente **Auto Color detect adjust (Deteção/ajuste automático da cor)**.
File Type (Tipo de ficheiro)	Selecione o tipo de ficheiro que pretende utilizar para o documento digitalizado.
Document Size (Formato do documento)	Selecione o tamanho do documento na lista. Isto é necessário para garantir que o ficheiro digitalizado tem o tamanho correto.
Margin Settings (Definições de margem)	Ajuste as margens do documento.
File Size (Tamanho do ficheiro)	Selecione o tamanho do ficheiro.
Skip Blank Page (Ignorar página em branco)	Selecione a opção **On (Ligado)** para remover as páginas em branco do documento dos resultados da digitalização.
Skip Blank Page Sensitivity (Sensib. ignorar pág. Branco)	Selecione o grau de sensibilidade para a deteção de páginas em branco nos dados digitalizados. Quanto maior for a sensibilidade, mais fácil é a deteção de páginas em branco para o equipamento.
Document Separation (Separação de documentos)	Divida uma imagem digitalizada. Quando vários documentos tiverem sido digitalizados, pode dividir e guardar documentos separadamente ao utilizar esta função. Também pode definir o número de páginas nas quais pretende dividir um documento.
Colour/Grey TIFF Compress (Compressão TIFF a cores/cinzento)	Selecione o tipo de ficheiro TIFF de compressão para um documento a cores/cinzento.
B&W TIFF Compress (Compressão TIFF a preto e branco)	Selecione o tipo de ficheiro TIFF de compressão para um documento monocromático.
2-sided Scan (Digitalização frente e verso)	Selecione **On (Ligado)** para digitalizar ambos os lados do documento.
Brightness (Luminosidade)	Selecione o nível de brilho.
Contrast (Contraste)	Selecione o nível de contraste.
Continuous Scan (Digitalização contínua)	Digitalize mais páginas do que a capacidade máxima do ADF e guarde-as num único ficheiro de dados.
Passive Mode (Modo passivo)	Defina a opção **Passive Mode (Modo passivo)** para “Desligado” ou “Ligado” dependendo da configuração do servidor FTP e da firewall de rede. A predefinição é “Ligado”. Na maior parte dos casos, não é necessário alterar esta definição.
Port Number (Número porta)	Altere a definição **Port Number (Número porta)** utilizada para aceder ao servidor FTP. A predefinição para esta definição é a porta 21. Na maior parte dos casos, não é necessário alterar esta definição.

8. Clique em **Submit (Enviar)**.

Informações relacionadas

- Digitalizar para FTP

Tópicos relacionados:

- Aceder à gestão baseada na Web

Carregar dados digitalizados para um servidor FTP

Modelos Relacionados: ADS-3300W/ADS-4500W/ADS-4550W

1. Coloque o documento.
2. Prima ◀ ou ▶ para visualizar `[para FTP/SFTP]` e depois prima essa opção.
3. Os perfis de servidor que tiver configurado com a gestão baseada na Web são apresentados na lista. Selecione o perfil que pretende. Se o perfil não estiver completo (por exemplo, se não tiver um nome de conta para início de sessão ou uma palavra-passe, ou se a qualidade ou o tipo de ficheiro não tiverem sido especificados), ser-lhe-á solicitado que introduza as informações que faltam.
4. Prima `[Iniciar]`.

   O equipamento inicia a digitalização.

Informações relacionadas

- Digitalizar para FTP

Digitalizar para servidor SSH (SFTP)

Modelos Relacionados: ADS-3300W/ADS-4500W/ADS-4550W

Utiliza o protocolo Secure Shell para estabelecer um fluxo de dados privado e seguro ao digitalizar documentos para um destino de rede. Para maior comodidade, configure perfis diferentes para guardar os seus destinos favoritos de digitalização para SFTP.

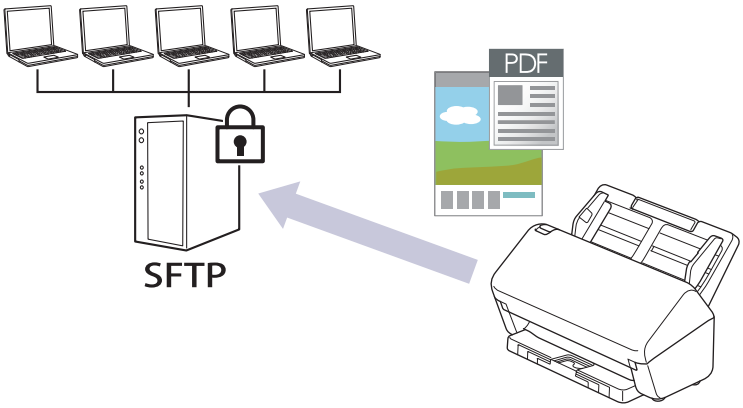

- Configurar um perfil de digitalização para SFTP
- Criar um par de chaves de cliente utilizando a gestão baseada na Web
- Exportar um par de chaves de cliente utilizando a Gestão Baseada na Web
- Importar uma chave pública de servidor utilizando a Gestão Baseada na Web
- Carregar dados digitalizados para um servidor SFTP

Configurar um perfil de digitalização para SFTP

Modelos Relacionados: ADS-3300W/ADS-4500W/ADS-4550W

Configure um perfil de Digitalizar para SFTP para digitalizar e carregar os dados digitalizados diretamente para um servidor SFTP.

Recomendamos o Microsoft Internet Explorer 11.0 ou mais recente/Microsoft Edge para Windows, Safari 12.0 ou mais recente para Mac, Google Chrome™ para Android (4.x ou mais recente) e Google Chrome™/Safari para iOS (10.x ou mais recente). Certifique-se de que o JavaScript e os “cookies” estão sempre ativados, independentemente do browser que utilizar.

1. Inicie o seu browser.
2. Introduza "https://endereço IP do equipamento" na barra de endereço do seu browser (em que "endereço IP do equipamento" é o endereço IP do equipamento).

   Por exemplo:

   https://192.168.1.2
3. Se necessário, introduza a palavra-passe no campo **Login (Iniciar sessão)** e clique em **Login (Iniciar sessão)**.

   É possível encontrar a palavra-passe predefinida para gerir as definições deste equipamento na parte posterior do equipamento, com a menção “**Pwd**”.
4. Aceda ao menu de navegação e clique em **Scan (Digitalizar)** > **Scan to FTP/SFTP/Network (Digitalizar para FTP/SFTP/rede)**.

   Inicie a partir de ≡ se o menu de navegação não for apresentado do lado esquerdo do ecrã.
5. Selecione a opção **SFTP** e clique em **Submit (Enviar)**.
6. Clique no menu **Scan to FTP/SFTP/Network Profile (Perfil de digitalização para FTP/SFTP/rede)**.
7. Selecione o perfil que pretende configurar ou alterar.

   A utilização dos carateres ?, /, \, ", :, <, >, | ou * pode causar um erro de envio.

Opção	Descrição
Profile Name (Nome do perfil)	Introduza um nome para este perfil de servidor (máximo de 14 carateres alfanuméricos). O equipamento apresenta este nome no LCD.
Host Address (Endereço do anfitrião)	Introduza o endereço do anfitrião (por exemplo, ftp.exemplo.com; até 64 carateres) ou o endereço IP (por exemplo, 192.23.56.189).
Username (Nome de utilizador)	Introduza um nome de utilizador (até 32 carateres) que tenha permissão para guardar dados no servidor SFTP.
Auth. Method (Autent. Método)	Selecione **Password (Palavra-passe)** ou **Public Key (Chave pública)**. Execute uma das seguintes ações: • Quando selecionar **Password (Palavra-passe)**, introduza a palavra-passe (até 33 carateres) associada ao nome de utilizador que introduziu no campo **Username (Nome de utilizador)**. Introduza novamente a palavra-passe no campo **Retype password (Reescreva a palavra-passe)**. • Quando selecionar **Public Key (Chave pública)**, selecione o tipo de autenticação na lista pendente **Client Key Pair (Par de chaves do cliente)**.

Opção	Descrição
Server Public Key (Chave pública do servidor)	Selecione o tipo de autenticação.
Store Directory (Diretório de arquivo)	Introduza o caminho (até 255 carateres) para a pasta no servidor SFTP para a qual pretende enviar os dados digitalizados. Não introduza uma barra invertida no início do caminho (por exemplo, brother/abc).
File Name (Nome do ficheiro)	Selecione um nome de ficheiro de entre os nomes predefinidos fornecidos ou nomes definidos pelo utilizador. Pode configurar os nomes definidos pelo utilizador e o estilo do nome de ficheiro no menu **Scan File Name (Nome do ficheiro digitalizado)** do menu de navegação.
Quality (Qualidade)	Selecione uma definição de qualidade. Quando **Auto (Automático)** é selecionado, pode ajustar o nível de deteção da cor na lista pendente **Auto Color detect adjust (Deteção/ajuste automático da cor)**.
File Type (Tipo de ficheiro)	Selecione o tipo de ficheiro que pretende utilizar para o documento digitalizado.
Document Size (Formato do documento)	Selecione o tamanho do documento na lista. Isto é necessário para garantir que o ficheiro digitalizado tem o tamanho correto.
Margin Settings (Definições de margem)	Ajuste as margens do documento.
File Size (Tamanho do ficheiro)	Selecione o tamanho do ficheiro.
Skip Blank Page (Ignorar página em branco)	Selecione a opção **On (Ligado)** para remover as páginas em branco do documento dos resultados da digitalização.
Skip Blank Page Sensitivity (Sensib. ignorar pág. Branco)	Selecione o grau de sensibilidade para a deteção de páginas em branco nos dados digitalizados. Quanto maior for a sensibilidade, mais fácil é a deteção de páginas em branco para o equipamento.
Document Separation (Separação de documentos)	Divida uma imagem digitalizada. Quando vários documentos tiverem sido digitalizados, pode dividir e guardar documentos separadamente ao utilizar esta função. Também pode definir o número de páginas nas quais pretende dividir um documento.
Colour/Grey TIFF Compress (Compressão TIFF a cores/cinzento)	Selecione o tipo de ficheiro TIFF de compressão para um documento a cores/cinzento.
B&W TIFF Compress (Compressão TIFF a preto e branco)	Selecione o tipo de ficheiro TIFF de compressão para um documento monocromático.
2-sided Scan (Digitalização frente e verso)	Selecione **On (Ligado)** para digitalizar ambos os lados do documento.
Brightness (Luminosidade)	Selecione o nível de brilho.
Contrast (Contraste)	Selecione o nível de contraste.
Continuous Scan (Digitalização contínua)	Digitalize mais páginas do que a capacidade máxima do ADF e guarde-as num único ficheiro de dados.
Port Number (Número porta)	Altere a definição **Port Number (Número porta)** utilizada para aceder ao servidor SFTP. A predefinição para esta definição é a porta 22. Na maior parte dos casos, não é necessário alterar esta definição.

8. Clique em **Submit (Enviar)**.

Informações relacionadas

- Digitalizar para servidor SSH (SFTP)

Tópicos relacionados:

- Aceder à gestão baseada na Web

Criar um par de chaves de cliente utilizando a gestão baseada na Web

Modelos Relacionados: ADS-3300W/ADS-4500W/ADS-4550W

1. Inicie o seu browser.
2. Introduza "https://endereço IP do equipamento" na barra de endereço do seu browser (em que "endereço IP do equipamento" é o endereço IP do equipamento).

   Por exemplo:

   https://192.168.1.2
3. Se necessário, introduza a palavra-passe no campo **Login (Iniciar sessão)** e clique em **Login (Iniciar sessão)**.

É possível encontrar a palavra-passe predefinida para gerir as definições deste equipamento na parte posterior do equipamento, com a menção “**Pwd**”.

4. Aceda ao menu de navegação e clique em **Network (Rede)** > **Security (Segurança)** > **Client Key Pair (Par de chaves de cliente)**.

Inicie a partir de ≡ se o menu de navegação não for apresentado do lado esquerdo do ecrã.

5. Clique em **Create New Client Key Pair (Criar novo par de chaves de cliente)**.
6. No campo **Client Key Pair Name (Nome de par de chaves de cliente)**, introduza o nome (até 20 carateres) que pretender.
7. Clique na lista pendente **Public Key Algorithm (Algoritmo de chave pública)** e selecione o algoritmo que pretende.
8. Clique em **Submit (Enviar)**.

   O par de chaves de cliente é criado e guardado na memória do equipamento. O nome do par de chaves de cliente e o algoritmo de chave pública são apresentados em **Client Key Pair List (Lista de par de chaves de cliente)**.

Informações relacionadas

- Digitalizar para servidor SSH (SFTP)

Tópicos relacionados:

- Aceder à gestão baseada na Web

Exportar um par de chaves de cliente utilizando a Gestão Baseada na Web

Modelos Relacionados: ADS-3300W/ADS-4500W/ADS-4550W

1. Inicie o seu browser.
2. Introduza "https://endereço IP do equipamento" na barra de endereço do seu browser (em que "endereço IP do equipamento" é o endereço IP do equipamento).

   Por exemplo:

   https://192.168.1.2
3. Se necessário, introduza a palavra-passe no campo **Login (Iniciar sessão)** e clique em **Login (Iniciar sessão)**.

   É possível encontrar a palavra-passe predefinida para gerir as definições deste equipamento na parte posterior do equipamento, com a menção “**Pwd**”.
4. Aceda ao menu de navegação e clique em **Network (Rede)** > **Security (Segurança)** > **Client Key Pair (Par de chaves de cliente)**.

   Inicie a partir de ≡ se o menu de navegação não for apresentado do lado esquerdo do ecrã.
5. Clique em **Export Public Key (Exportar chave pública)** que aparece com **Client Key Pair List (Lista de par de chaves de cliente)**.
6. Clique em **Submit (Enviar)**.
7. Especifique o local onde pretende guardar o ficheiro.

O par de chaves do cliente é exportado para o seu computador.

Informações relacionadas

- Digitalizar para servidor SSH (SFTP)

Tópicos relacionados:

- Aceder à gestão baseada na Web

Importar uma chave pública de servidor utilizando a Gestão Baseada na Web

Modelos Relacionados: ADS-3300W/ADS-4500W/ADS-4550W

1. Inicie o seu browser.
2. Introduza "https://endereço IP do equipamento" na barra de endereço do seu browser (em que "endereço IP do equipamento" é o endereço IP do equipamento).

   Por exemplo:

   https://192.168.1.2
3. Se necessário, introduza a palavra-passe no campo **Login (Iniciar sessão)** e clique em **Login (Iniciar sessão)**.

   É possível encontrar a palavra-passe predefinida para gerir as definições deste equipamento na parte posterior do equipamento, com a menção “**Pwd**”.
4. Aceda ao menu de navegação e clique em **Network (Rede)** > **Security (Segurança)** > **Server Public Key (Chave pública de servidor)**.

   Inicie a partir de ≡ se o menu de navegação não for apresentado do lado esquerdo do ecrã.
5. Clique em **Import Server Public Key (Importar chave pública do servidor)**.
6. Especifique o ficheiro que pretende importar.
7. Clique em **Submit (Enviar)**.

A chave pública do servidor é importada para o seu equipamento.

Informações relacionadas

- Digitalizar para servidor SSH (SFTP)

Tópicos relacionados:

- Aceder à gestão baseada na Web

Carregar dados digitalizados para um servidor SFTP

Modelos Relacionados: ADS-3300W/ADS-4500W/ADS-4550W

1. Coloque o documento.
2. Prima ◀ ou ▶ para visualizar `[para FTP/SFTP]` e depois prima essa opção.
3. Os perfis de servidor que tiver configurado com a gestão baseada na Web são apresentados na lista. Selecione o perfil que pretende. Se o perfil não estiver completo (por exemplo, se não tiver um nome de conta para início de sessão ou uma palavra-passe, ou se a qualidade ou o tipo de ficheiro não tiverem sido especificados), ser-lhe-á solicitado que introduza as informações que faltam.
4. Prima `[Iniciar]`.

   O equipamento inicia a digitalização.

Informações relacionadas

- Digitalizar para servidor SSH (SFTP)

Digitalizar para rede

Modelos Relacionados: ADS-3300W/ADS-4500W/ADS-4550W

Digitalize documentos diretamente para um servidor CIFS na rede local. Para mais facilidade, pode configurar perfis diferentes para guardar os seus destinos de Digitalizar para Rede favoritos.

- Configurar um perfil de digitalização para rede
- Carregar dados digitalizados para um servidor CIFS

Configurar um perfil de digitalização para rede

Modelos Relacionados: ADS-3300W/ADS-4500W/ADS-4550W

Configure um perfil de digitalização para rede para digitalizar e carregar os dados digitalizados diretamente para uma pasta num servidor CIFS.

Recomendamos o Microsoft Internet Explorer 11.0 ou mais recente/Microsoft Edge para Windows, Safari 12.0 ou mais recente para Mac, Google Chrome™ para Android (4.x ou mais recente) e Google Chrome™/Safari para iOS (10.x ou mais recente). Certifique-se de que o JavaScript e os “cookies” estão sempre ativados, independentemente do browser que utilizar.

1. Inicie o seu browser.
2. Introduza "https://endereço IP do equipamento" na barra de endereço do seu browser (em que "endereço IP do equipamento" é o endereço IP do equipamento).

   Por exemplo:

   https://192.168.1.2
3. Se necessário, introduza a palavra-passe no campo **Login (Iniciar sessão)** e clique em **Login (Iniciar sessão)**.

É possível encontrar a palavra-passe predefinida para gerir as definições deste equipamento na parte posterior do equipamento, com a menção “**Pwd**”.

4. Aceda ao menu de navegação e clique em **Scan (Digitalizar)** > **Scan to FTP/SFTP/Network (Digitalizar para FTP/SFTP/rede)**.

Inicie a partir de ≡ se o menu de navegação não for apresentado do lado esquerdo do ecrã.

5. Selecione a opção **Network (Rede)** e clique em **Submit (Enviar)**.
6. Clique no menu **Scan to FTP/SFTP/Network Profile (Perfil de digitalização para FTP/SFTP/rede)**.
7. Selecione o perfil que pretende configurar ou alterar.

A utilização dos carateres ?, /, \, ", :, <, >, | ou * pode causar um erro de envio.

Opção	Descrição
Profile Name (Nome do perfil)	Introduza um nome para este perfil de servidor (máximo de 14 carateres alfanuméricos). O equipamento apresenta este nome no LCD.
Network Folder Path (Caminho da pasta de rede)	Introduza o caminho para a pasta no servidor CIFS para a qual pretende enviar os dados digitalizados.
File Name (Nome do ficheiro)	Selecione um nome de ficheiro de entre os nomes predefinidos fornecidos ou nomes definidos pelo utilizador. Pode configurar os nomes definidos pelo utilizador e o estilo do nome de ficheiro no menu **Scan File Name (Nome do ficheiro digitalizado)** do menu de navegação.
Quality (Qualidade)	Selecione uma definição de qualidade. Quando **Auto (Automático)** é selecionado, pode ajustar o nível de deteção da cor na lista pendente **Auto Color detect adjust (Deteção/ajuste automático da cor)**.
File Type (Tipo de ficheiro)	Selecione o tipo de ficheiro que pretende utilizar para o documento digitalizado.
Document Size (Formato do documento)	Selecione o tamanho do documento na lista. Isto é necessário para garantir que o ficheiro digitalizado tem o tamanho correto.

Opção	Descrição
Margin Settings (Definições de margem)	Ajuste as margens do documento.
File Size (Tamanho do ficheiro)	Selecione o tamanho do ficheiro.
Skip Blank Page (Ignorar página em branco)	Selecione a opção **On (Ligado)** para remover as páginas em branco do documento dos resultados da digitalização.
Skip Blank Page Sensitivity (Sensib. ignorar pág. Branco)	Selecione o grau de sensibilidade para a deteção de páginas em branco nos dados digitalizados. Quanto maior for a sensibilidade, mais fácil é a deteção de páginas em branco para o equipamento.
Document Separation (Separação de documentos)	Divida uma imagem digitalizada. Quando vários documentos tiverem sido digitalizados, pode dividir e guardar documentos separadamente ao utilizar esta função. Também pode definir o número de páginas nas quais pretende dividir um documento.
Colour/Grey TIFF Compress (Compressão TIFF a cores/cinzento)	Selecione o tipo de ficheiro TIFF de compressão para um documento a cores/cinzento.
B&W TIFF Compress (Compressão TIFF a preto e branco)	Selecione o tipo de ficheiro TIFF de compressão para um documento monocromático.
2-sided Scan (Digitalização frente e verso)	Selecione **On (Ligado)** para digitalizar ambos os lados do documento.
Brightness (Luminosidade)	Selecione o nível de brilho.
Contrast (Contraste)	Selecione o nível de contraste.
Continuous Scan (Digitalização contínua)	Digitalize mais páginas do que a capacidade máxima do ADF e guarde-as num único ficheiro de dados.
Auth. Method (Método de autenticação)	Apenas pode utilizar **NTLMv2**.
Username (Nome de utilizador)	Introduza um nome de utilizador (até 96 carateres) que tenha permissão para escrever dados na pasta especificada no campo **Network Folder Path (Caminho da pasta de rede)**. Se o nome de utilizador pertencer a um domínio, introduza o nome de utilizador de acordo com um dos seguintes estilos: **user@domain (utilizador@domínio)** **domain\user (domínio\utilizador)**
Password (Palavra-passe)	Introduza a palavra-passe (até 33 carateres) associada ao nome de utilizador que introduziu no campo **Username (Nome de utilizador)**. Introduza novamente a palavra-passe no campo **Retype password (Reescreva a palavra-passe)**.

8. Clique em **Submit (Enviar)**.
9. Tem de configurar o SNTP (servidor de hora da rede) ou definir corretamente a data, a hora e o fuso horário no painel de controlo. A hora tem de corresponder à hora utilizada pelo servidor CIFS.

Informações relacionadas

- Digitalizar para rede

Tópicos relacionados:

- Aceder à gestão baseada na Web

Carregar dados digitalizados para um servidor CIFS

Modelos Relacionados: ADS-3300W/ADS-4500W/ADS-4550W

1. Coloque o documento.
2. Prima ◀ ou ▶ para visualizar `[para Rede]` e depois prima essa opção.
3. Os perfis de servidor que tiver configurado com a gestão baseada na Web são apresentados na lista. Selecione o perfil que pretende. Se o perfil não estiver completo (por exemplo, se não tiver um nome de conta para início de sessão ou uma palavra-passe, ou se a qualidade ou o tipo de ficheiro não tiverem sido especificados), ser-lhe-á solicitado que introduza as informações que faltam.
4. Prima `[Iniciar]`.

   O equipamento inicia a digitalização.

Informações relacionadas

- Digitalizar para rede

Tópicos relacionados:

- Aceder à gestão baseada na Web

Serviços Web para digitalizar na sua rede (Windows 7, Windows 8.1 e Windows 10)

Modelos Relacionados: ADS-3300W/ADS-4500W/ADS-4550W

O protocolo de Serviços Web permite que os utilizadores do Windows 7, Windows 8.1 e Windows 10 façam digitalizações através de um equipamento Brother na rede. Tem de instalar o controlador através dos Serviços Web.

- Utilizar os Serviços Web para instalar os controladores utilizados para digitalização (Windows 7, Windows 8.1 e Windows 10)
- Digitalizar com os serviços Web a partir do equipamento Brother (Windows 7, Windows 8.1 e Windows 10)
- Configurar as definições de digitalização para os Serviços Web (Windows)

Utilizar os Serviços Web para instalar os controladores utilizados para digitalização (Windows 7, Windows 8.1 e Windows 10)

Modelos Relacionados: ADS-3300W/ADS-4500W/ADS-4550W

Utilize os Serviços Web para monitorizar scanners na rede.

- Certifique-se de que instalou os controladores e o software da Brother.
- Verifique se o computador anfitrião e o equipamento Brother estão na mesma sub-rede ou se o router está corretamente configurado para transmitir dados entre os dois dispositivos.
- Antes de configurar esta definição, terá de configurar o endereço IP do equipamento Brother.

1. Execute uma das seguintes ações:
   - Windows 10

     Clique em > **Sistema Windows** > **Painel de Controlo**. No grupo **Hardware e Som**, clique em **Adicionar um dispositivo**.
   - Windows 8.1

     Desloque o ponteiro do rato para o canto inferior direito do ambiente de trabalho. Quando aparecer a barra de menus, clique em **Definições** > **Alterar definições do PC** > **PC e devices** > **Dispositivos** > **Adicionar um dispositivo**.

     Aparece o nome dos Serviços Web do equipamento.
   - Windows 7

     Clique em **(Iniciar)** > **Painel de Controlo** > **Rede e Internet** > **Ver computadores e dispositivos de rede**.

     O nome dos Serviços Web do equipamento aparece com o ícone do scanner.

     Clique com o botão direito do rato no equipamento que pretende instalar.

O nome dos Serviços Web do equipamento Brother corresponde ao nome do modelo e endereço MAC (endereço Ethernet) do equipamento (por exemplo, Brother XXX-XXXXX (nome do modelo) [XXXXXXXXXXXX] (endereço MAC/endereço Ethernet)).

2. Execute uma das seguintes ações:
   - Windows 8.1/Windows 10

     Selecione o equipamento que pretende instalar e siga as instruções no ecrã.
   - Windows 7

     Clique em **Instalar** no menu apresentado.

Para desinstalar controladores, clique em **Desinstalar** ou (**Remover dispositivo**).

Informações relacionadas

- Serviços Web para digitalizar na sua rede (Windows 7, Windows 8.1 e Windows 10)

Digitalizar com os serviços Web a partir do equipamento Brother (Windows 7, Windows 8.1 e Windows 10)

Modelos Relacionados: ADS-3300W/ADS-4500W/ADS-4550W

Se tiver instalado o controlador para digitalizar através dos serviços Web, pode aceder ao menu de digitalização via serviços Web no visor LCD do equipamento Brother.

Se as definições de idioma do seu sistema operativo forem diferentes das do equipamento Brother, determinados carateres das mensagens apresentadas no visor LCD podem ser substituídos por espaços.

1. Coloque o documento.
2. Prima ◀ ou ▶ para visualizar `[Digitaliz. WS]` e depois prima essa opção.
3. Selecione o tipo de digitalização que pretende efetuar.
4. Prima ▲ ou ▼ para ver o nome do computador para o qual pretende enviar os dados e, em seguida, prima o nome do computador.
5. Prima `[Iniciar]`.

   O equipamento inicia a digitalização.

Informações relacionadas

- Serviços Web para digitalizar na sua rede (Windows 7, Windows 8.1 e Windows 10)

Configurar as definições de digitalização para os Serviços Web (Windows)

Modelos Relacionados: ADS-3300W/ADS-4500W/ADS-4550W

1. Execute uma das seguintes ações:
   - Windows 10

     Clique em > **Sistema Windows** > **Painel de Controlo**. No grupo **Hardware e Som**, clique em **Ver dispositivos e impressoras**.
   - Windows 8.1

     Desloque o ponteiro do rato para o canto inferior direito do ambiente de trabalho. Quando aparecer a barra de menus, clique em **Definições** e depois em **Painel de Controlo**. No grupo **Hardware e Som**, clique em **Ver dispositivos e impressoras**.
   - Windows 7

     Clique em **(Iniciar)** > **Dispositivos e Impressoras**.
2. Clique com o botão direito do rato no ícone do equipamento e selecione **Perfis de digitalização...**.

   Aparece a caixa de diálogo **Perfis de Digitalização**.
3. Selecione o perfil de digitalização que pretende utilizar.
4. Certifique-se de que o scanner selecionado na lista **Scanner** é um equipamento Brother que suporta Serviços Web para digitalização e, em seguida, clique no botão **Predefinir**.
5. Clique em **Editar...**.

   Aparece a caixa de diálogo **Editar Perfil Predefinido**.
6. Selecione as definições **Ver código-fonte**, **Tamanho do papel**, **Formato de cor**, **Tipo de ficheiro**, **Resolução (PPP)**, **Luminosidade** e **Contraste**.
7. Clique no botão **Guardar Perfil**.

   Estas definições serão aplicadas quando digitalizar através do protocolo Serviços Web.

Se lhe for pedido que selecione uma aplicação de digitalização, selecione “Fax e Scan do Windows” na lista.

Informações relacionadas

- Serviços Web para digitalizar na sua rede (Windows 7, Windows 8.1 e Windows 10)

Alterar as definições de digitalização utilizando o Brother iPrint&Scan

O Brother iPrint&Scan permite-lhe alterar as definições do botão de digitalização do equipamento.

1. Inicie o Brother iPrint&Scan.
   - Windows

     Inicie o (**Brother iPrint&Scan**).
   - Mac

     Na barra de menus **Finder**, clique em **Ir** > **Aplicações** e clique duas vezes no ícone iPrint&Scan.

   Aparece o ecrã Brother iPrint&Scan.
2. Se o equipamento Brother não estiver selecionado, clique no botão **Selecione o dispositivo** e selecione o nome do seu modelo na lista. Clique em **OK**.
3. Clique no botão **Definições de Digitalização do Dispositivo** e siga as instruções apresentadas no ecrã para alterar as definições de digitalização, como o tamanho do documento, a cor e a resolução.

Informações relacionadas

- Digitalizar utilizando as funções de digitalização do equipamento Brother

Restringir funções de digitalização de dispositivos externos

Modelos Relacionados: ADS-3300W/ADS-4500W/ADS-4550W

Esta funcionalidade permite-lhe restringir funções de digitalização de dispositivos externo.

Recomendamos o Microsoft Internet Explorer 11.0 ou mais recente/Microsoft Edge para Windows, Safari 12.0 ou mais recente para Mac, Google Chrome™ para Android (4.x ou mais recente) e Google Chrome™/Safari para iOS (10.x ou mais recente). Certifique-se de que o JavaScript e os “cookies” estão sempre ativados, independentemente do browser que utilizar.

1. Inicie o seu browser.
2. Introduza "https://endereço IP do equipamento" na barra de endereço do seu browser (em que "endereço IP do equipamento" é o endereço IP do equipamento).

   Por exemplo:

   https://192.168.1.2
3. Se necessário, introduza a palavra-passe no campo **Login (Iniciar sessão)** e clique em **Login (Iniciar sessão)**.

   É possível encontrar a palavra-passe predefinida para gerir as definições deste equipamento na parte posterior do equipamento, com a menção “**Pwd**”.
4. Aceda ao menu de navegação e clique em **Scan (Digitalizar)** > **Scan from PC (Digitalizar a partir do PC)**.

   Inicie a partir de ≡ se o menu de navegação não for apresentado do lado esquerdo do ecrã.
5. Desative a opção **Pull Scan (Transferir digitalização)**.
6. Clique em **Submit (Enviar)**.

Informações relacionadas

- Digitalizar utilizando as funções de digitalização do equipamento Brother

Tópicos relacionados:

- Aceder à gestão baseada na Web

Digitalizar a partir do computador (Windows)

Existem várias formas de utilizar o computador para digitalizar documentos no seu equipamento Brother. Utilize o software fornecido pela Brother ou a sua aplicação de digitalização favorita.

- Digitalizar com o Nuance™ PaperPort™ 14SE ou outras aplicações do Windows
- Digitalizar utilizando a aplicação Fax e Scan do Windows
- Digitalizar utilizando o Brother iPrint&Scan (Windows)

Digitalizar com o Nuance™ PaperPort™ 14SE ou outras aplicações do Windows

Pode utilizar a aplicação Nuance™ PaperPort™ 14SE para digitalizar.

- Para descarregar a aplicação Nuance™ PaperPort™ 14SE, clique em (**Brother Utilities**), selecione **Faça mais** na barra de navegação do lado esquerdo e clique em **PaperPort**.
- Para obter instruções mais detalhadas sobre a utilização de cada aplicação, clique no menu **Ajuda** da aplicação e clique em **Manual de introdução** no friso **Ajuda**.

As instruções para a digitalização nestes passos referem-se ao Nuance™ PaperPort™ 14SE. Estes passos são semelhantes para outras aplicações do Windows. O Nuance™ PaperPort™ 14SE suporta controladores TWAIN e WIA; nestes passos, é utilizado o controlador TWAIN (recomendado).

1. Coloque o documento.
2. Inicie o Nuance™ PaperPort™ 14. Execute uma das seguintes ações:
   - Windows 10

     Clique em > **Nuance PaperPort 14** > **PaperPort**.
   - Windows 8.1

     Clique em (**PaperPort**).
   - Windows 7

     Clique em **(Iniciar)** > **Todos os Programas** > **Nuance PaperPort 14** > **PaperPort**.
3. Clique no menu **Área de trabalho** e clique em **Configurações de digitalização** no friso **Área de trabalho**.

   O painel **Digitalizar ou obter foto** aparece do lado esquerdo do ecrã.
4. Clique em **Selecionar...**.
5. Na lista de scanners disponíveis, selecione **TWAIN: TW-Brother ADS-XXXXX** ou **TWAIN: TW-Brother ADS-XXXXX LAN** (em que “XXXXX” é o nome do modelo do equipamento). Para utilizar o controlador WIA, selecione o controlador Brother que tem o prefixo “WIA”.
6. Clique em **OK**.
7. Marque a caixa de verificação **Exibir caíxa de diálogo do scanner** no painel **Digitalizar ou obter foto**.
8. Clique em **Digitalizar**.

   É apresentada a caixa de diálogo de configuração do scanner.

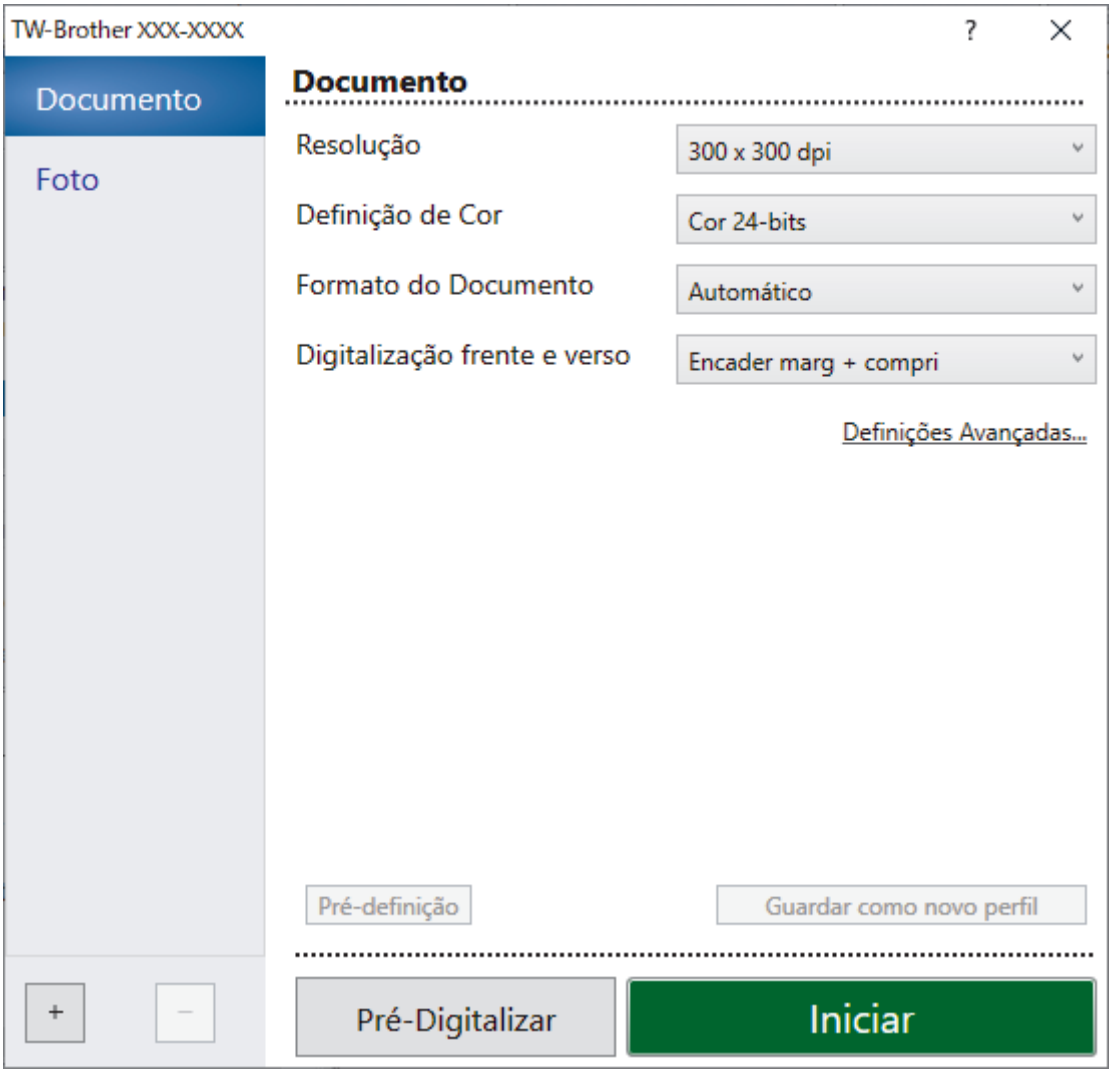

9. Ajuste as definições na caixa de diálogo “Configuração do scanner”, se necessário.
10. Clique na lista pendente **Formato do Documento** e selecione o tamanho do documento.
11. Clique em **Pré-Digitalizar** para pré-visualizar a imagem e recortar partes indesejadas antes da digitalização.
12. Clique em **Iniciar**.

    O equipamento inicia a digitalização.

Informações relacionadas

- Digitalizar a partir do computador (Windows)
  - Definições do controlador TWAIN (Windows)

Definições do controlador TWAIN (Windows)

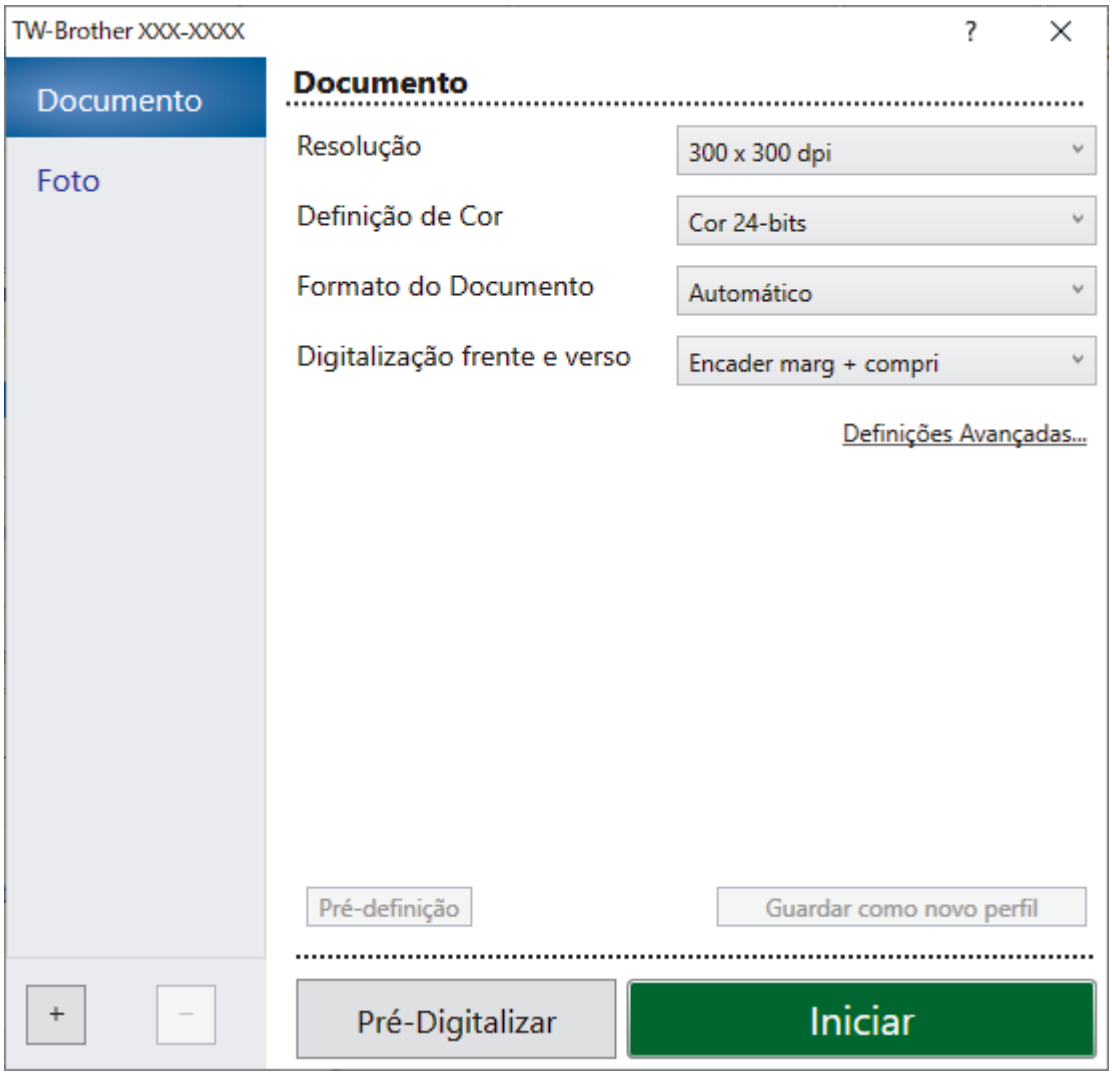

- Tenha em atenção que os nomes dos itens e os valores atribuíveis variam consoante o equipamento.
- Coloque apenas um documento por sequência de digitalização quando selecionar **Papel longo** ou **Modo folha de transporte**.

1. **Digitalizar**

   Selecione a opção **Foto** ou **Documento** dependendo do tipo de documento que pretende digitalizar.

Digitalizar (Tipo de imagem)		Resolução	Configuração da cor
Documento	Utilize esta opção para digitalizar documentos de texto.	300 x 300 ppp	**Cor 24-bits**
Foto	Utilize esta opção para digitalizar fotografias.	300 x 300 ppp	**Cor 24-bits**

2. **Resolução**

   Selecione uma resolução de digitalização na lista pendente **Resolução**. Resoluções mais elevadas produzem uma imagem digitalizada de melhor qualidade, mas consomem mais memória e aumentam o tempo de transferência.

"Papel comprido" está disponível para digitalizar a resoluções inferiores a 300 x 300 ppp.

3. **Definição de Cor**

   Selecione entre várias profundidades de cor para a digitalização.

   - **Automático**

     Deteta automaticamente se o documento utiliza cor e produz uma imagem digitalizada do mesmo. Para documentos que combinam páginas a cores e a preto e branco, as páginas a cores serão digitalizadas no modo Cor e as páginas a preto e branco serão digitalizadas no modo **Preto e Branco**.

   - **Preto e Branco**

     Utilize para texto ou desenhos.

   - **Cinzento (Difusão de Erro)**

     Utilize para imagens fotográficas ou gráficos. (A difusão de erro é um método utilizado para criar imagens simuladas em tons de cinzento, sem utilizar pontos cinzentos verdadeiros. Os pontos pretos são colocados num determinado padrão para conferir um aspeto cinzento.)

   - **Cinzento Verdadeiro**

     Utilize para imagens fotográficas ou gráficos. Este modo é mais exato, porque utiliza até 256 tons de cinzento.

   - **Cor 24-bits**

     Utilize para criar uma imagem com a reprodução de cor mais precisa. Este modo utiliza até 16,8 milhões de cores para digitalizar a imagem, mas é o que requer mais memória e tem o maior tempo de transferência.

4. **Formato do Documento**

   Selecione o tamanho exato do documento de entre uma seleção de tamanhos de digitalização predefinidos. Se selecionar **Personalizado**, aparece a caixa de diálogo **Formato do Documento Personalizado** e pode especificar o formato do documento.

5. **Digitalização frente e verso**

   Digitalize ambos os lados do documento. Selecione **Encader marg + compri** ou **Encader marge + curta** em função da disposição do original para garantir que o ficheiro de dados criado aparece corretamente no documento digitalizado.

   Digitalização frente e verso não está disponível para **Papel longo**.

Definição de digitalização frente e verso	Disposição do original	Resultado da digitalização
Encader marg + compri	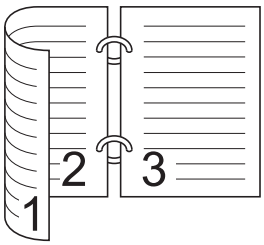	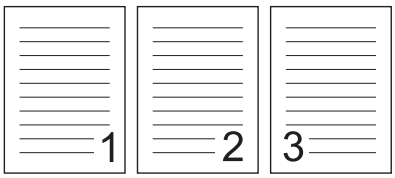
Encader marge + curta	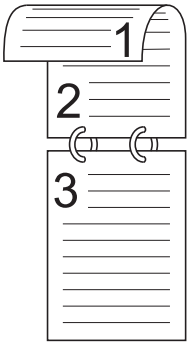	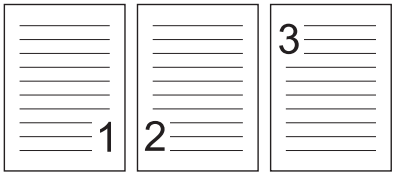

6. **Definições Avançadas**

   Configure as definições avançadas clicando na ligação **Definições Avançadas** da caixa de diálogo de configuração do digitalizador.

- **Correção de documento**
  - **Recortar**
    - **Alinhamento automático**

      Defina o equipamento para corrigir automaticamente a inclinação do documento.

A função **Alinhamento automático** é automaticamente definida para “Ligado” se selecionar **Automático** em **Formato do Documento**.

    - **Detetar fim da página (ADF)**

      Deteta o fim da página e ajusta automaticamente o tamanho de uma página quando o comprimento do documento for mais curto do que o **Formato do Documento** selecionado.
    - **Definições de margem**

      Esta função permite adicionar ou remover uma margem específica (de -3 mm a 3 mm) no contorno da imagem. Um valor positivo aumenta o tamanho da imagem digitalizada quando é criada e um valor negativo diminui o tamanho da imagem digitalizada quando é criada.

Definições de margem apenas está disponível quando a opção **Formato do Documento** está definida para **Automático**.

  - **Rodar Imagem**

    Altera a direção do documento com base na orientação do texto.
  - **Cor de preenchimento**
    - **Preenchimento do desgaste**

      Deteta e preenche marcas de rasgo na imagem digitalizada usando a cor e o intervalo selecionados.
    - **Preenchimento da margem**

      Preencha as extremidades nos quatro lados da imagem digitalizada utilizando a cor e intervalo selecionados.
  - **Remoção da marca de furador**

    Esta função remove as marcas originadas por furadores ao preencher os furos com a cor branca ou a cor circundante.
  - **Ajuste de detecção automática de cor**

    Quando é selecionada a definição de cor, **Automático** pode ajustar o nível de deteção de cor. Aumentar o valor do cursor torna o equipamento mais predisposto a determinar que um determinado documento é a cores.
  - **Saltar página em branco**

    Remova as páginas em branco existentes no documento dos resultados de digitalização.
- **Qualidade de Imagem**
  - **Ajuste da difusão - Cinzento**

    Esta função ajusta a luminosidade e o contraste para criar imagens em tons de cinzento.

Apenas válido quando o **Definição de Cor** é **Cinzento (Difusão de Erro)**.

Brilho

Defina o nível de **Brilho** ao deslocar o cursor para a direita ou para a esquerda para tornar a imagem mais clara ou mais escura. Se a imagem digitalizada estiver demasiado clara, defina um nível de luminosidade mais baixo e volte a digitalizar o documento. Se a imagem for demasiado escura, defina um nível de luminosidade mais alto e volte a digitalizar o documento. Pode também introduzir um valor no campo para definir a luminosidade.

Contraste

Aumente ou diminua o nível de **Contraste** ao deslocar o cursor para a direita ou para a esquerda. Um aumento dá mais ênfase às áreas escuras e às áreas claras da imagem, enquanto uma

diminuição revela mais detalhes nas áreas a cinzento. Pode também introduzir um valor no campo para definir o contraste.

- **Ajuste da tonalidade de cor**

  Permite ajustar a luminosidade, o contraste, a sombra, o realce e o gama durante a digitalização a cinzento verdadeiro e a cores.

- **Processamento da cor de fundo**
  - **Retirar trespasse / Padrão**

    Evite manchas do outro lado do papel.
  - **Retirar cor de fundo**

    Remova a cor de base dos documentos para tornar os dados digitalizados mais legíveis.

- **Remover cor**

  Selecione uma cor para remover da imagem digitalizada.

- **Ênfase de margem**

  Torne os carateres do original mais nítidos.

- **Redução do efeito de Moiré**

  Reduza o padrão moiré, ou de sombreado ondulado, numa imagem digitalizada.

- **Redução de listras verticais**

  Reduza as riscas verticais numa imagem digitalizada.

É possível selecionar os seguintes elementos ao digitalizar imagens a cores ou a cinzento:

- **Ajuste da tonalidade de cor**
- **Ênfase de margem**

- **Qualidade de imagem a preto e branco**
  - **Ajuste do limiar de P&B**

    Esta definição permite ajustar a qualidade da imagem ao digitalizar no modo **Preto e Branco**. Valores mais altos irão aumentar a quantidade de preto na imagem digitalizada, enquanto valores mais baixos irão aumentar a quantidade de branco.

  - **Correção de Caracteres**

    Corrija quaisquer carateres cortados ou incompletos no original para os tornar mais fáceis de ler.

A opção **Correção de Caracteres** pode ser selecionada ao digitalizar imagens monocromáticas.

  - **Inversão de P&B**

    Esta função permite criar uma versão a preto e branco invertida da imagem digitalizada.

  - **Redução de ruído**

    Com esta opção, pode melhorar e otimizar a qualidade das imagens digitalizadas. A definição **Redução de ruído** está disponível quando é selecionado um formato de documento diferente de **Papel longo** no modo **Preto e Branco**.

  - **Retirar linha graduada**

    Esta função permite eliminar linhas no documento. Pode selecionar o tipo de direção da linha a eliminar (**Vertical**, **Horizontal**, **Vertical e horizontal**).
    - **Comprimento mínimo da linha**

      As linhas com um comprimento igual ou superior ao especificado são eliminadas.
    - **Espaço livre máximo**

      Caso existam linhas cortadas, por exemplo devido ao esbatimento da imagem, serão detetadas e eliminadas as linhas que estão cortadas num intervalo igual ou inferior à distância especificada de espaço livre mínimo.

Documento original	Resultado da digitalização	Descrição
Existem linhas horizontais e verticais.		Se selecionar **Vertical**, é eliminada a linha vertical.
		Se selecionar **Horizontal**, é eliminada a linha horizontal.
		Se selecionar **Vertical e horizontal**, são eliminadas todas as linhas.

- **Controlo de alimentação**
  - **Esquema**

    Permite digitalizar um documento de duas páginas combinado numa única página ou digitalizar um documento de uma página dividido em duas páginas.

    Escolha uma das seguintes opções:

Opção	Descrição
2 em 1: **Margem comprida**	Combina um documento de duas páginas numa única página utilizando a orientação horizontal. 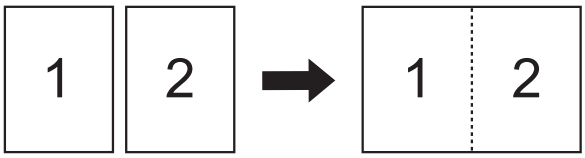
2 em 1: **Margem curta**	Combina um documento de duas páginas numa única página utilizando a orientação vertical. 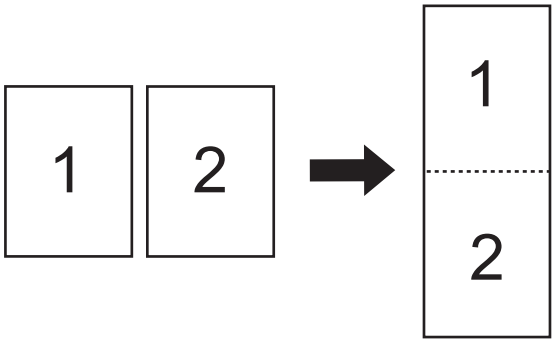
1 para 2: **Margem comprida**	Divide um documento de uma página em duas páginas utilizando a orientação vertical.

Opção	Descrição
	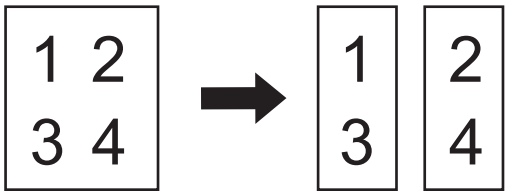
1 para 2: **Margem curta**	Divide um documento de uma página em duas páginas utilizando a orientação horizontal. 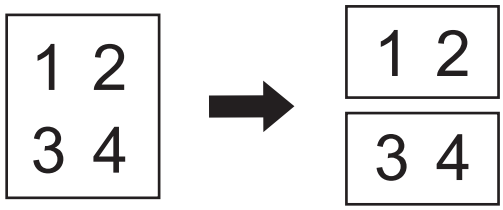

- **Modo folha de transporte**

  Utilize a folha de transporte opcional para digitalizar os seguintes tipos de documentos:

  - Documentos importantes (fotografias, contratos)
  - Papel fino (recibos)
  - Papel de formato irregular (recortes)
- **Digitalização de página única**

  Digitaliza uma página de cada vez a partir do ADF, independentemente da quantidade de páginas no ADF.
- **Digitalização contínua**

  Selecione esta opção para digitalizar mais documentos utilizando as mesmas definições após a conclusão de uma digitalização. Isto é útil quando estiver a digitalizar mais documentos do que a capacidade máxima do ADF ou quando estiver a digitalizar vários documentos em simultâneo.

(ADS-3100/ADS-4100) **Automático** apenas está disponível ao utilizar a ligação USB.

- **Funções adicionais**
  - **Deteção de códigos de barras**

    O equipamento lê o código de barras impresso na imagem digitalizada. Especifique o tipo e a área de deteção do código de barras.

- **Deteção de códigos de barras** está disponível quando **Esquema** está “Desligado”.
- Para digitalizar e ler códigos de barras, utilize uma aplicação de outro fabricante. O controlador TWAIN, por si só, não é capaz de converter códigos de barras em dados.

  - **Compressão de JPEG**

    Altera a qualidade do ficheiro JPEG a guardar.

Esta função apenas está disponível ao utilizar uma aplicação de outro fabricante com o modo de ficheiro em disco.

  - **Impressora digital**

    Adicione a data, a hora, a contagem de documentos ou outro texto personalizado à imagem digitalizada.
  - **Outros**

    Otimizar transferência de dados

    Ajuste a taxa de transferência de dados.

Informações relacionadas

- Digitalizar com o Nuance™ PaperPort™ 14SE ou outras aplicações do Windows

Digitalizar utilizando a aplicação Fax e Scan do Windows

A aplicação Fax e Scan do Windows é outra opção que pode utilizar para digitalizar.

A aplicação Fax e Scan do Windows utiliza o controlador de digitalizador WIA.

1. Coloque o documento.
2. Inicie a aplicação Fax e Scan do Windows.
3. Clique em **Ficheiro** > **Novo** > **Digitalizar**.
4. Selecione o scanner que pretende utilizar.
5. Clique em **OK**.

   Aparece a caixa de diálogo **Nova Digitalização**.

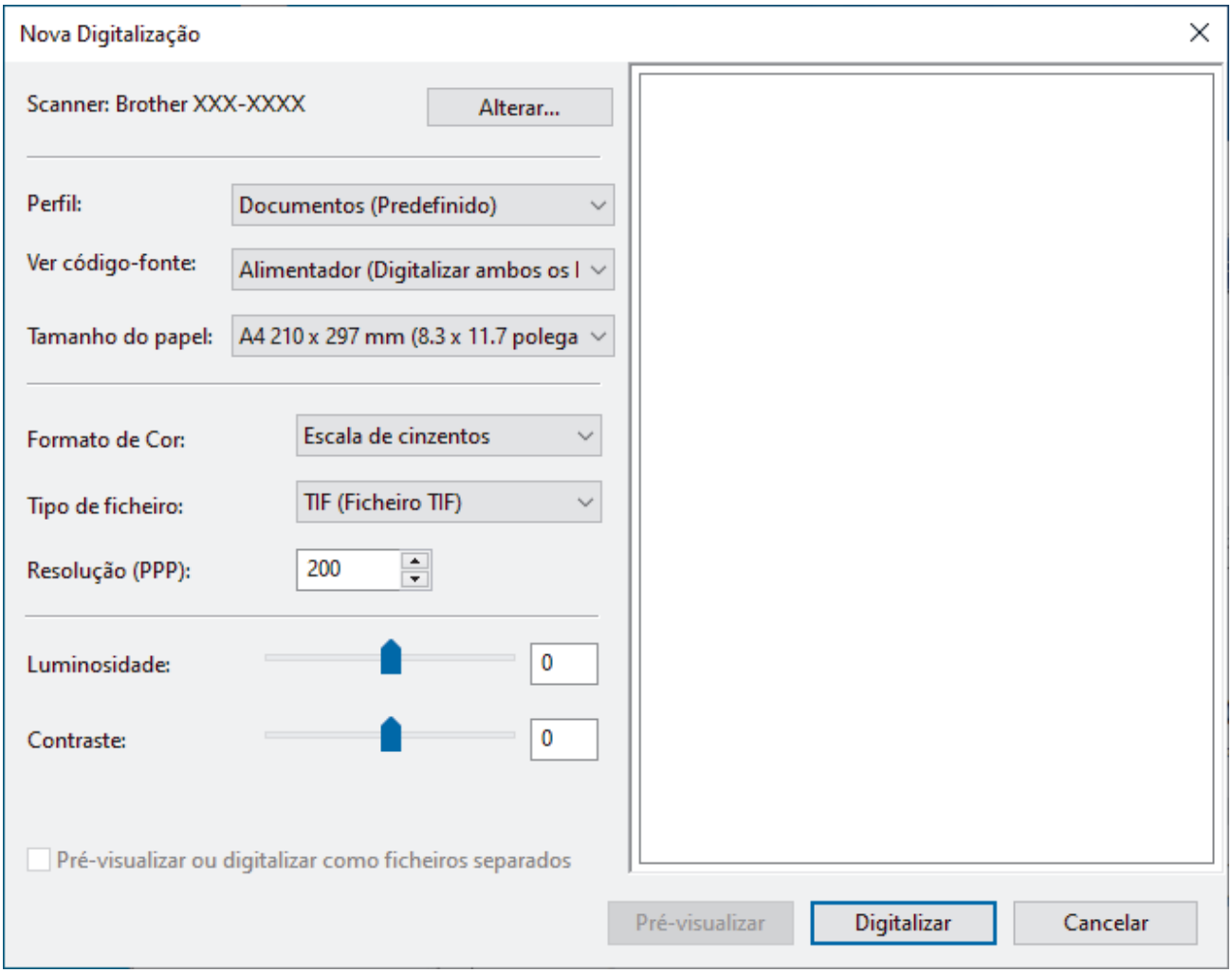

6. Ajuste as definições na caixa de diálogo, se necessário.
7. Clique em **Digitalizar**.

   O equipamento inicia a digitalização.

Informações relacionadas

- Digitalizar a partir do computador (Windows)
  - Definições do controlador WIA (Windows)

Definições do controlador WIA (Windows)

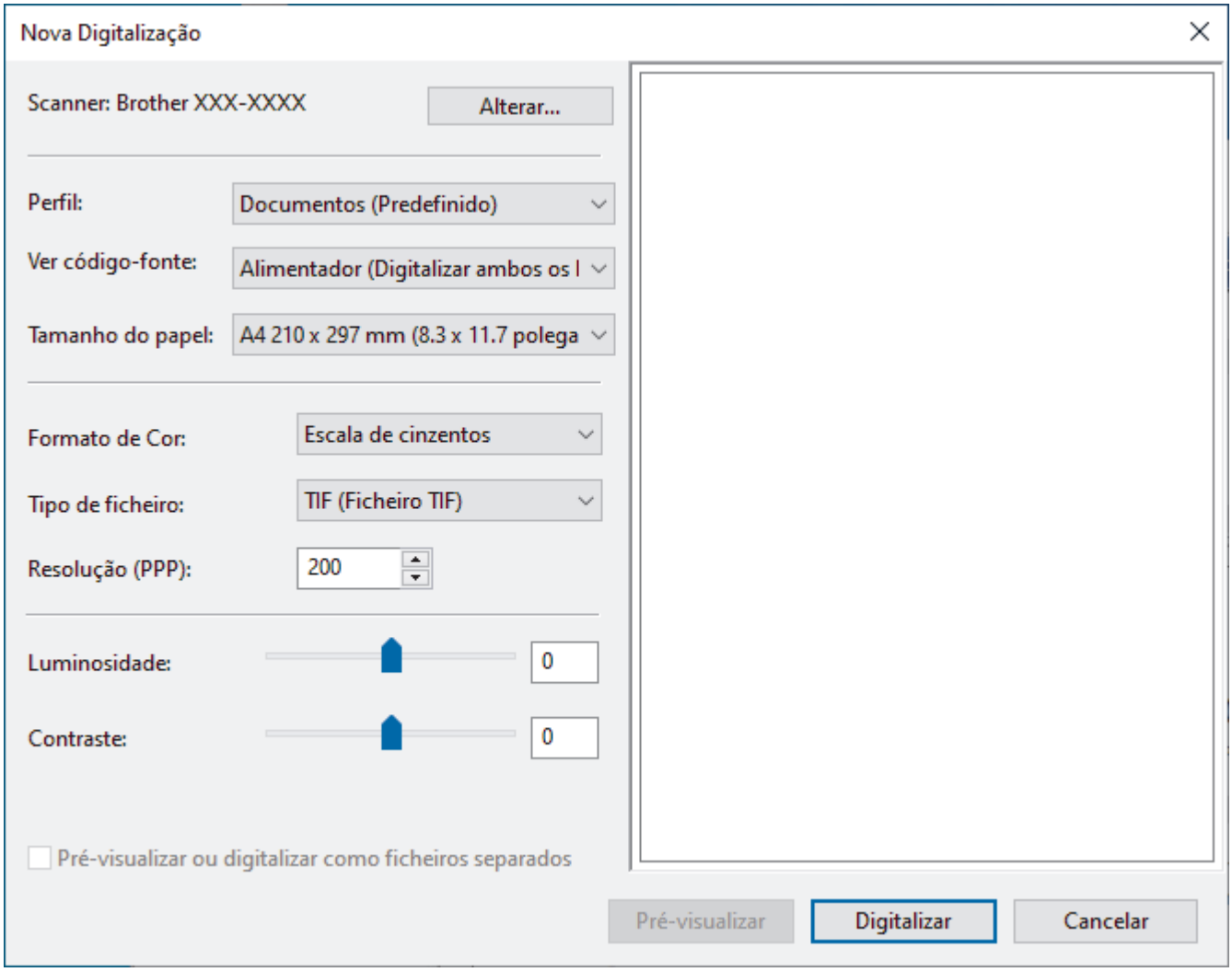

Perfil

Selecione o perfil de digitalização que pretende utilizar na lista pendente **Perfil**.

Origem

Selecione a opção **Alimentador (Digitalizar um lado)** ou **Alimentador (Digitalizar ambos os lados)** na lista pendente **Origem**.

Tamanho do papel

Selecione um tamanho de papel na lista pendente **Tamanho do papel**.

Formato de Cor

Selecione um formato de cor da digitalização na lista pendente **Formato de Cor**.

Tipo de Ficheiros

Selecione um formato de ficheiro na lista pendente **Tipo de Ficheiros**.

Resolução (PPP)

Defina uma resolução de digitalização no campo **Resolução (PPP)**. As resoluções mais elevadas requerem mais memória e tempo de transferência, mas produzem uma imagem digitalizada mais fina.

Luminosidade

Defina o nível de **Luminosidade** ao deslocar o cursor para a direita ou esquerda para tornar a imagem mais clara ou mais escura. Se a imagem digitalizada estiver demasiado clara, defina um nível de luminosidade

mais baixo e volte a digitalizar o documento. Se a imagem for demasiado escura, defina um nível de luminosidade mais alto e volte a digitalizar o documento. Também pode introduzir um valor no campo para configurar o nível de contraste.

Contraste

Aumente ou diminua o nível de **Contraste** ao deslocar o cursor para a direita ou para a esquerda. Um aumento dá mais ênfase às áreas escuras e às áreas claras da imagem, enquanto uma diminuição revela mais detalhes nas áreas a cinzento. Também pode introduzir um valor no campo para definir o nível de contraste.

Informações relacionadas

- Digitalizar utilizando a aplicação Fax e Scan do Windows

Digitalizar utilizando o Brother iPrint&Scan (Windows)

Utilize o Brother iPrint&Scan para Windows para digitalizar a partir do computador. Visite a página de **Transferências** correspondente ao seu modelo em support.brother.com para o descarregar.

1. Inicie o Brother iPrint&Scan. Execute uma das seguintes ações:
   - Windows 10

     Clique em > **Brother** > **Brother iPrint&Scan**.
   - Windows 8.1

     Clique em **Brother iPrint&Scan**.
   - Windows 7

     Clique em **(Iniciar)** > **Todos os Programas** > **Brother iPrint&Scan**.
2. Se o equipamento Brother não estiver selecionado, clique no botão **Selecione o dispositivo** e siga as instruções apresentadas no ecrã para selecionar o seu equipamento Brother.
3. Clique no ícone **Digitalização** e siga as instruções apresentadas no ecrã para digitalizar os seus documentos.

Informações relacionadas

- Digitalizar a partir do computador (Windows)

Tópicos relacionados:

- Descrição geral do Brother iPrint&Scan

Digitalizar a partir do computador (Mac)

Existem várias formas de utilizar o Mac para digitalizar documentos no seu equipamento Brother. Utilize o software fornecido pela Brother ou a sua aplicação de digitalização favorita.

- Digitalizar utilizando o Brother iPrint&Scan (Mac)
- Digitalizar com aplicações compatíveis com TWAIN (Mac)
- Digitalizar utilizando o Apple Image Capture (Controlador ICA)
- Utilizar a digitalização através do AirPrint

Digitalizar utilizando o Brother iPrint&Scan (Mac)

Utilize o Brother iPrint&Scan para Mac para digitalizar a partir do computador. Descarregue e instale o Brother iPrint&Scan a partir da App Store.

1. Na barra de menus **Finder**, clique em **Ir** > **Aplicações** e clique duas vezes no ícone iPrint&Scan.

   Aparece o ecrã Brother iPrint&Scan.
2. Se o equipamento Brother não estiver selecionado, clique no botão **Selecione o dispositivo** e siga as instruções apresentadas no ecrã para selecionar o seu equipamento Brother.
3. Clique no ícone **Digitalização** e siga as instruções apresentadas no ecrã para digitalizar os seus documentos.

Informações relacionadas

- Digitalizar a partir do computador (Mac)

Tópicos relacionados:

- Descrição geral do Brother iPrint&Scan

Digitalizar com aplicações compatíveis com TWAIN (Mac)

Pode digitalizar com aplicações compatíveis com TWAIN. Para obter mais informações sobre o procedimento de digitalização, consulte o manual da sua aplicação.

1. Coloque o documento.
2. Inicie a sua aplicação de gráficos e selecione a operação de digitalização.

   É apresentada a caixa de diálogo de configuração do scanner.

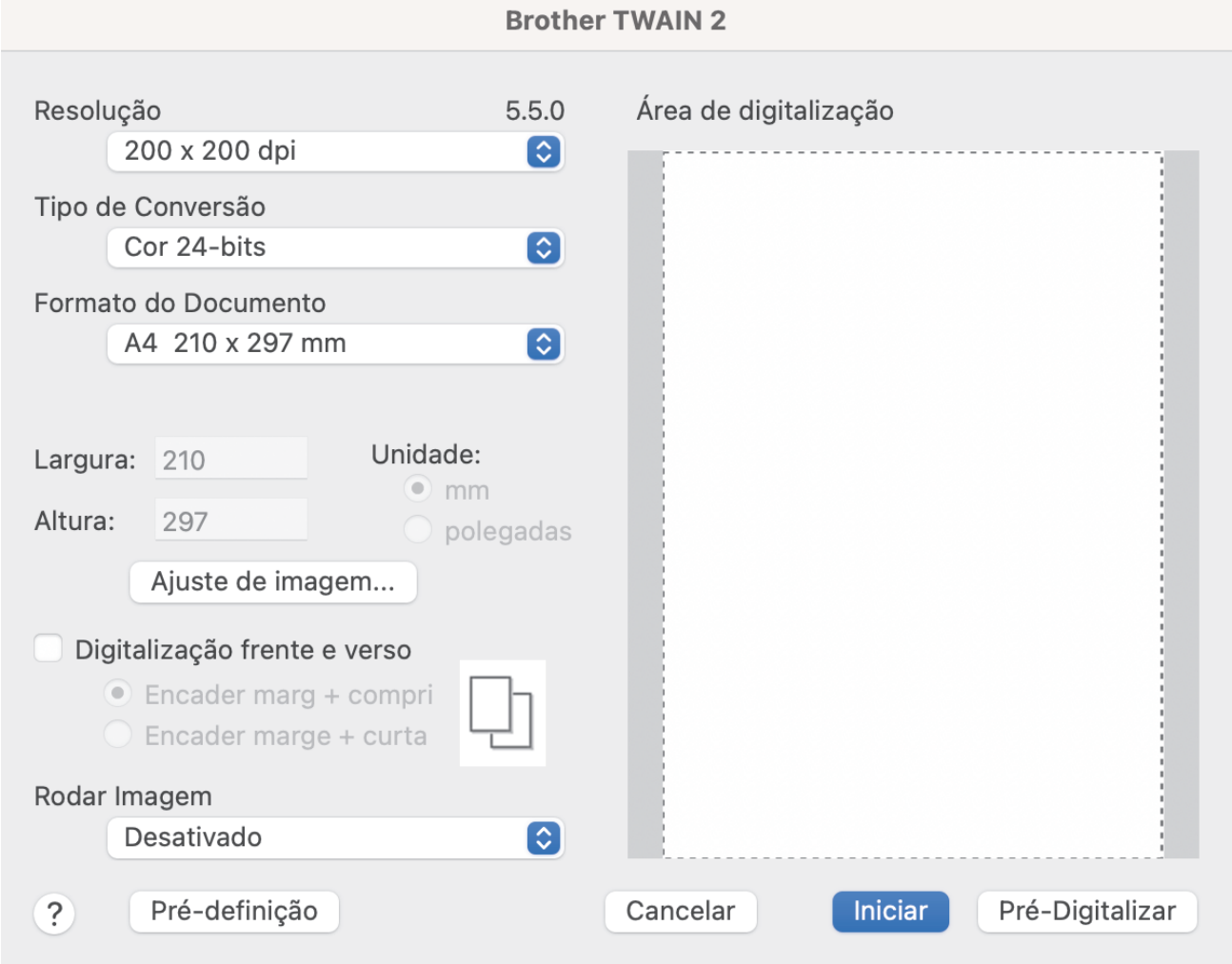

3. Ajuste as definições na caixa de diálogo “Configuração do scanner”, se necessário.
4. Selecione o tamanho do documento na lista pendente **Formato do Documento**.
5. Clique na opção **Pré-Digitalizar** para pré-visualizar a imagem e recortar partes indesejadas antes da digitalização.
6. Clique em **Iniciar**.

   O equipamento inicia a digitalização.

Informações relacionadas

- Digitalizar a partir do computador (Mac)
  - Definições do controlador TWAIN (Mac)

Definições do controlador TWAIN (Mac)

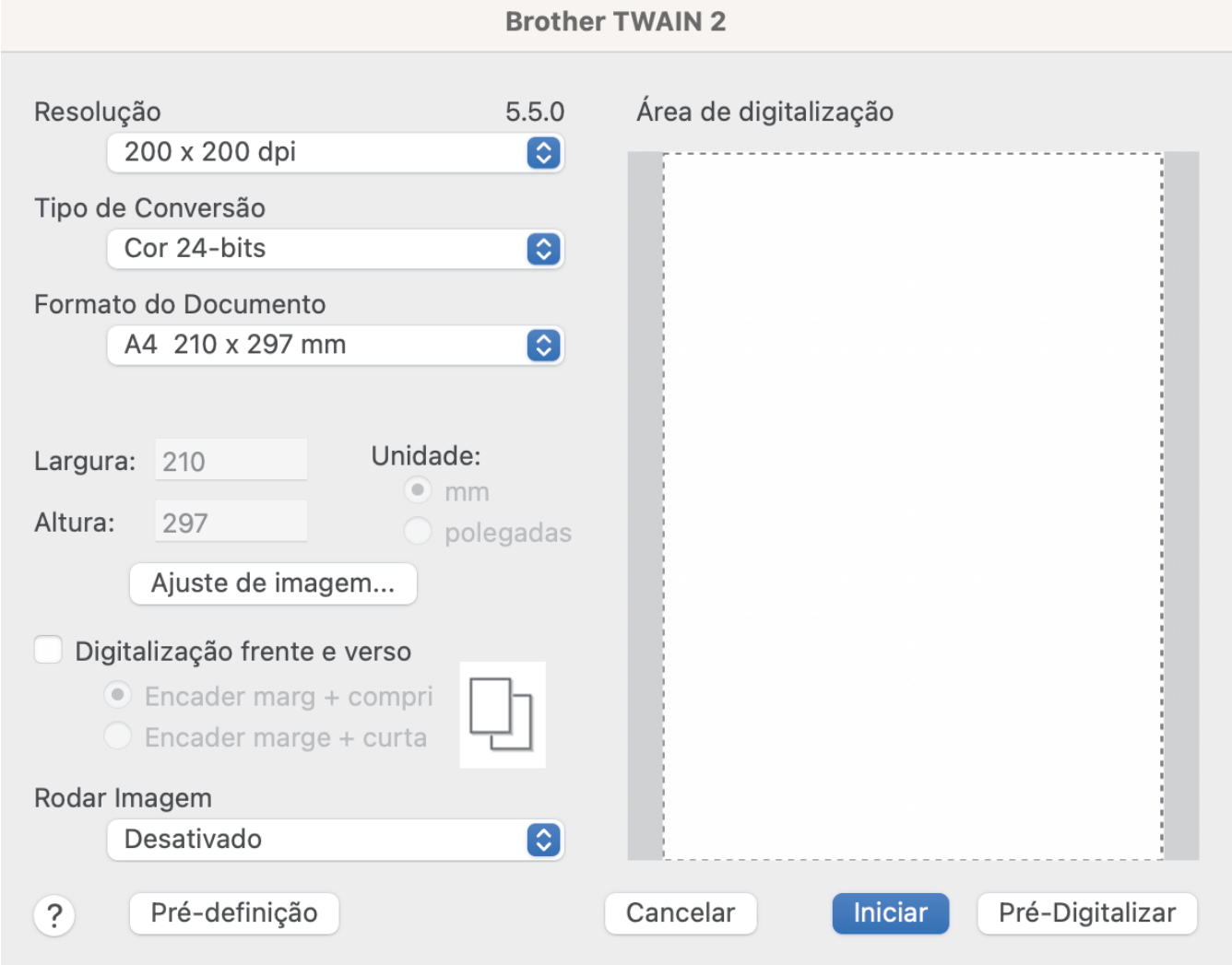

As opções e as definições disponíveis variam consoante o equipamento.

1. **Resolução**

   Selecione uma resolução de digitalização no menu instantâneo **Resolução**. Resoluções mais elevadas produzem uma imagem digitalizada de melhor qualidade, mas consomem mais memória e aumentam o tempo de transferência.

2. **Tipo de Conversão**

   Selecione entre várias profundidades de cor para a digitalização.

   - **Preto e Branco**

     Utilize para texto ou desenhos.

   - **Cinzento (Difusão de Erro)**

     Utilize para imagens fotográficas ou gráficos. (A difusão de erro é um método utilizado para criar imagens simuladas em tons de cinzento, sem utilizar pontos cinzentos verdadeiros. Os pontos pretos são colocados num determinado padrão para conferir um aspeto cinzento.)

   - **Cinzento Verdadeiro**

     Utilize para imagens fotográficas ou gráficos. Este modo é mais exato, porque utiliza até 256 tons de cinzento.

- **Cor 24-bits**

  Utilize para criar uma imagem com a reprodução de cor mais precisa. Este modo utiliza até 16,8 milhões de cores para digitalizar a imagem, mas é o que requer mais memória e tem o maior tempo de transferência.

3. **Formato do Documento**

   Selecione o tamanho exato do documento de entre uma seleção de tamanhos de digitalização predefinidos. Se selecionar **Personalizado**, pode especificar o formato do documento.

4. **Ajuste de imagem**

   Clique no botão **Ajuste de imagem** para ajustar a imagem.

   - **Brilho**

     Defina o nível de **Brilho** ao deslocar o cursor para a direita ou esquerda para tornar a imagem mais clara ou mais escura.Se a imagem digitalizada estiver demasiado clara, defina um nível de luminosidade mais baixo e volte a digitalizar o documento. Se a imagem for demasiado escura, defina um nível de luminosidade mais alto e volte a digitalizar o documento. Pode também introduzir um valor no campo para definir a luminosidade.

   - **Contraste**

     Aumente ou diminua o nível de **Contraste** ao deslocar o cursor para a direita ou para a esquerda. Um aumento dá mais ênfase às áreas escuras e às áreas claras da imagem, enquanto uma diminuição revela mais detalhes nas áreas a cinzento. Pode também introduzir um valor no campo para definir o contraste.

A definição **Contraste** apenas está disponível ao definir **Tipo de Conversão** para **Cinzento (Difusão de Erro)**, **Cinzento Verdadeiro** ou **Cor 24-bits**.

   - **Reduzir ruído**

     Com esta opção, pode melhorar e otimizar a qualidade das imagens digitalizadas. A definição “Reduzir ruído” está disponível quando utiliza **Cor 24-bits** e resoluções de digitalização de 300 x 300 dpi, 400 x 400 dpi ou 600 x 600 dpi.

5. **Digitalização frente e verso**

   Digitalize ambos os lados do documento.

6. **Rodar Imagem**

   Rode a imagem digitalizada.

7. **Pré-Digitalizar**

   Clique em **Pré-Digitalizar** para pré-visualizar a imagem e recortar áreas indesejadas antes da digitalização. O recorte está disponível quando a definição **Digitalização frente e verso** está desativada.

Informações relacionadas

- Digitalizar com aplicações compatíveis com TWAIN (Mac)

Digitalizar utilizando o Apple Image Capture (Controlador ICA)

Modelos Relacionados: ADS-3100/ADS-4100

Descarregue e instale o controlador ICA a partir de support.brother.com. Também pode digitalizar diretamente utilizando a aplicação **Captura de Imagem**.

Informações relacionadas

- Digitalizar a partir do computador (Mac)
  - Digitalizar utilizando a Captura de Imagem da Apple
  - Definições do controlador ICA

Digitalizar utilizando a Captura de Imagem da Apple

Modelos Relacionados: ADS-3100/ADS-4100

1. Execute a aplicação **Captura de Imagem**.
2. Selecione o equipamento na lista do lado esquerdo do ecrã.

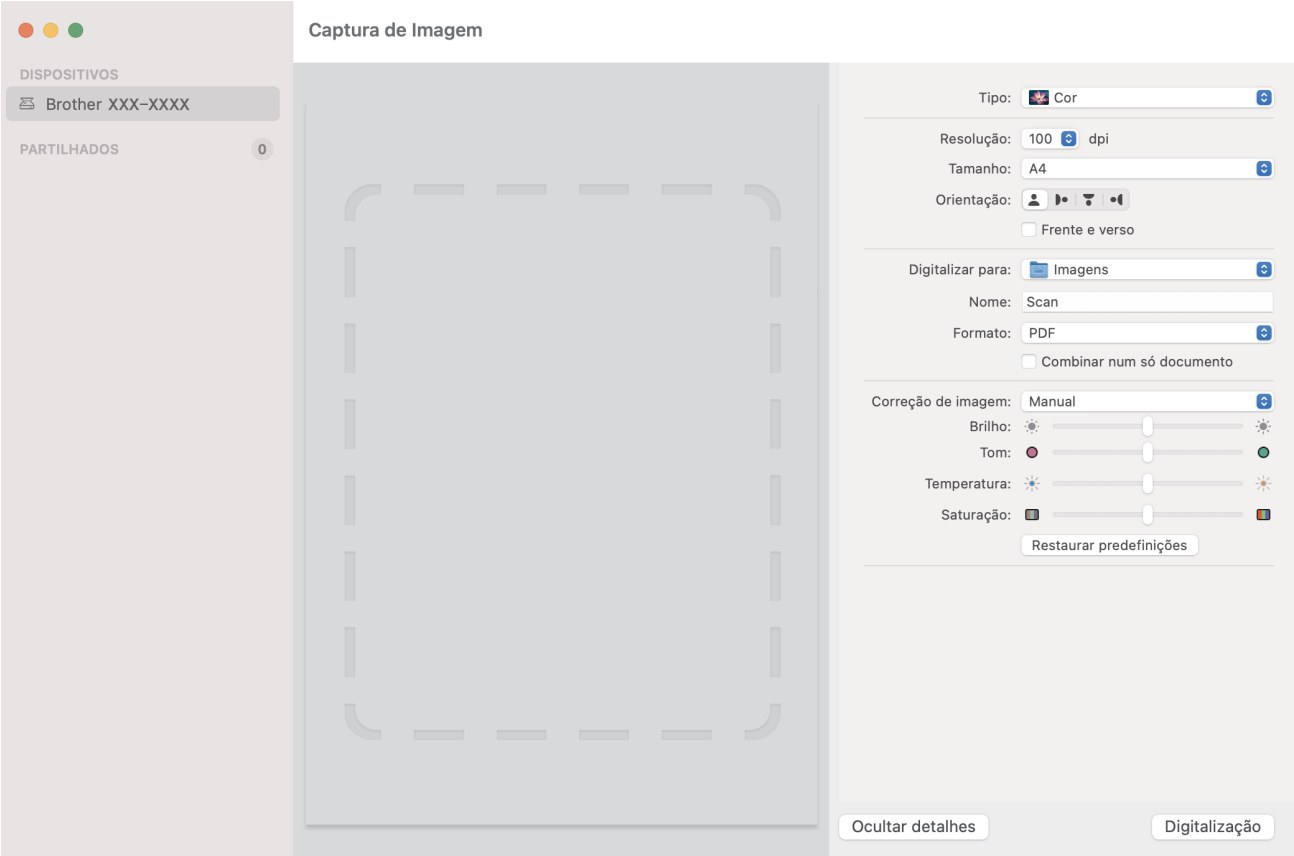

3. Coloque o documento.
4. Selecione o tamanho do documento.
5. Selecione a pasta de destino ou a aplicação de destino no menu instantâneo **Digitalizar para**.
6. Clique em **Digitalizar**.
   O equipamento inicia a digitalização.

Informações relacionadas

- Digitalizar utilizando o Apple Image Capture (Controlador ICA)

Definições do controlador ICA

Modelos Relacionados: ADS-3100/ADS-4100

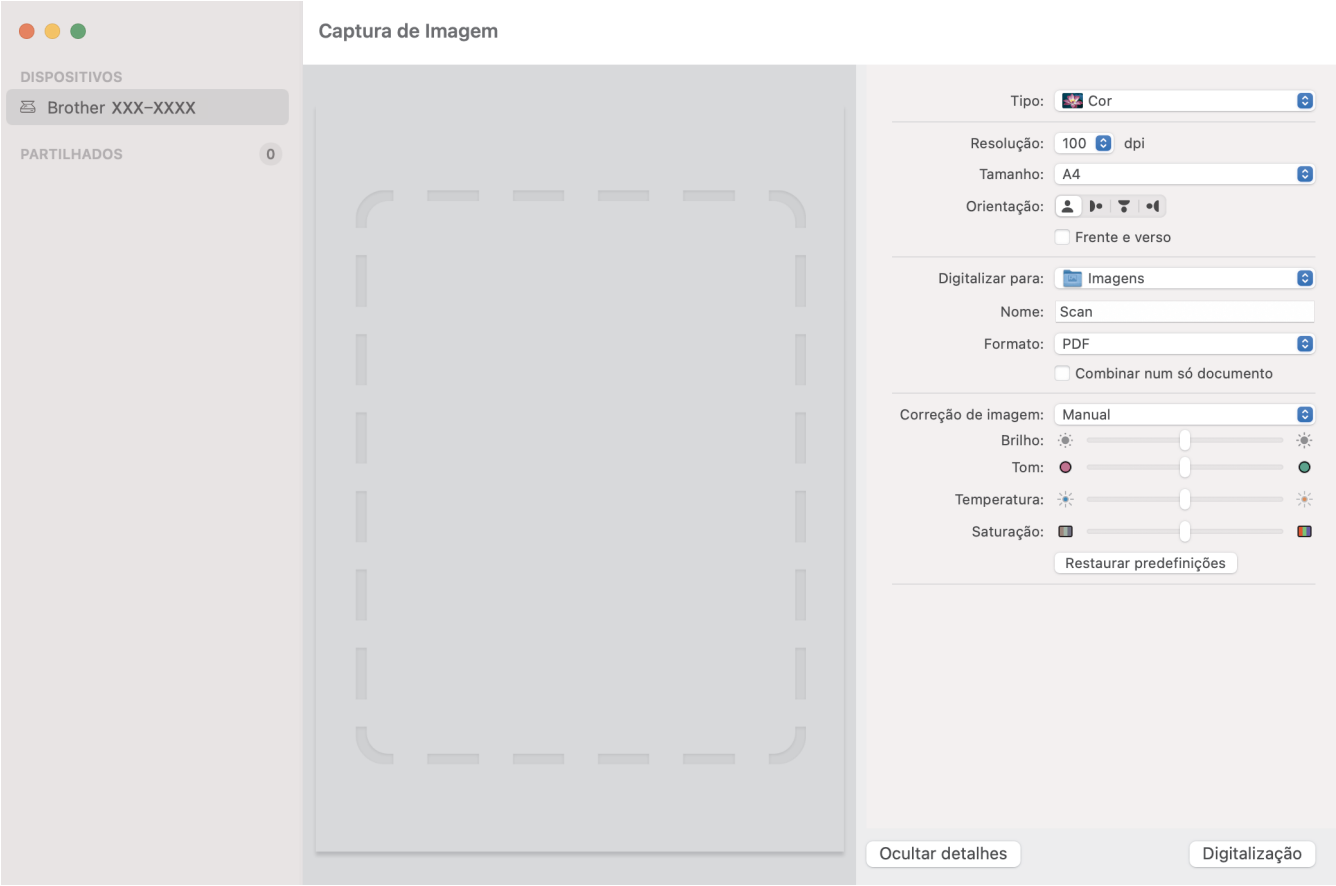

Para ajustar as definições de captura de imagem, clique em **Mostrar detalhes**.

Os nomes dos itens e os valores atribuíveis podem variar consoante o equipamento.

1. **Tipo**
   Permite selecionar entre **Cor**, **Preto e branco** ou **Texto**.
2. **Resolução**
   Especifica a resolução do documento que pretende.
3. **Digitalização /Tamanho**
   Especifica o formato do papel do documento.
4. **Orientação**
   Especifica a orientação do documento.
5. **Frente e verso (apenas modelos suportados)**
   Permite marcar a caixa de verificação **Frente e verso** para realizar uma digitalização frente e verso (dúplex).
6. **Digitalizar para**
   Especifica a pasta de destino ou a aplicação de destino.
7. **Nome**
   Permite introduzir o texto do prefixo utilizado para o nome da imagem digitalizada.
8. **Formato**
   Especifica o formato de ficheiro para os dados digitalizados.

9. **Combinar num só documento**

   Permite digitalizar um documento como um item e guardá-lo como um único ficheiro ao selecionar PDF ou TIFF como formato de ficheiro.

10. **Correcção de imagem**

    Em função da opção selecionada em **Tipo**, permite configurar as seguintes definições:

Tipo	Definições configuráveis
Cor	**Brilho**, **Tom**, **Temperatura**, **Saturação**
Preto e branco	**Brilho**, **Contraste**
Texto	**Threshold**

Informações relacionadas

- Digitalizar utilizando o Apple Image Capture (Controlador ICA)

Utilizar a digitalização através do AirPrint

Modelos Relacionados: ADS-3300W/ADS-4500W/ADS-4550W

- Antes de utilizar a digitalização através do AirPrint
- Digitalizar através do AirPrint

Antes de utilizar a digitalização através do AirPrint

Modelos Relacionados: ADS-3300W/ADS-4500W/ADS-4550W

Antes de utilizar a digitalização através do AirPrint, adicione o equipamento Brother à lista de scanners no seu Mac.

- Para utilizar esta função, certifique-se de que o equipamento possui o firmware mais recente. Para procurar a atualização de firmware mais recente, visite support.brother.com.
- Certifique-se de que o equipamento Brother e o seu Mac estão ligados através de uma ligação sem fios ou de um cabo USB.

1. Selecione **Preferências do Sistema** a partir do menu Apple.
2. Clique em **Impressão e Digitalização**.
3. Clique no ícone +, abaixo do painel Digitalizadores, no lado esquerdo.

   Aparece o ecrã **Adicionar impressora**.
4. Selecione o seu equipamento Brother e selecione **Brother XXX-XXXXX** no menu instantâneo **Usar**.
5. Clique em **Adicionar**.

Informações relacionadas

- Utilizar a digitalização através do AirPrint

Digitalizar através do AirPrint

Modelos Relacionados: ADS-3300W/ADS-4500W/ADS-4550W

Antes de digitalizar, certifique-se de que o equipamento Brother se encontra na lista de scanners do seu Mac.

1. Coloque o documento.
2. Selecione **Preferências do Sistema** a partir do menu Apple.
3. Clique em **Impressão e Digitalização**.
4. Selecione o seu equipamento Brother na lista de scanners.
5. Clique no botão **Abrir digitalizador…**.

   Aparece o ecrã Digitalizador.
6. Selecione o formato do documento no menu instantâneo de definição do tamanho de digitalização.
7. Selecione a pasta de destino ou a aplicação de destino.
8. Clique em **Mostrar detalhes** para alterar as definições de digitalização, se necessário.
9. Clique em **Digitalização**.

Informações relacionadas

- Utilizar a digitalização através do AirPrint

Rede

Modelos Relacionados: ADS-3300W/ADS-4500W/ADS-4550W

- Funções básicas de rede suportadas
- Configurar as definições de rede
- Definições de rede sem fios
- Funcionalidades de rede
- Ferramentas de gestão da Brother

Funções básicas de rede suportadas

Modelos Relacionados: ADS-3300W/ADS-4500W/ADS-4550W

O equipamento suporta várias funções, consoante o sistema operativo. Utilize esta tabela para ver as funções e ligações de rede que são suportadas por cada sistema operativo.

Sistemas operativos	**Windows 7 (SP1)** **Windows 8.1** **Windows 10**	**Windows Server 2012** **Windows Server 2012 R2** **Windows Server 2016** **Windows Server 2019**	**macOS v10.14.x** **macOS v10.15.x** **macOS v11.0.x**
Digitalização	Sim	Sim	Sim
BRAdmin Light [1] [2]	Sim	Sim	
Gestão baseada na Web [2]	Sim	Sim	Sim

Informações relacionadas

- Rede

[1] O BRAdmin Light pode ser descarregado a partir da página de **Transferências** correspondente ao seu modelo em support.brother.com.

[2] É possível encontrar a palavra-passe predefinida para gerir as definições deste equipamento na parte posterior do equipamento, com a menção "**Pwd**". Recomendamos que altere imediatamente a palavra-passe predefinida para proteger o equipamento de acessos não autorizados.

Configurar as definições de rede

Modelos Relacionados: ADS-3300W/ADS-4500W/ADS-4550W

- Configurar definições de rede através do painel de controlo
- Alterar as definições do equipamento utilizando a gestão baseada na Web

Configurar definições de rede através do painel de controlo

Modelos Relacionados: ADS-3300W/ADS-4500W/ADS-4550W

Para configurar o equipamento para a sua rede, utilize as opções do menu [Rede] do painel de controlo.

Pode também utilizar utilitários de gestão, como a gestão baseada na Web, para configurar e alterar as definições de rede do equipamento Brother.

1. Prima [Definiç.] > [Rede].
2. Prima ▲ ou ▼ para visualizar a opção de rede e, em seguida, prima-a. Repita este passo até aceder ao menu que pretende configurar e siga as instruções do ecrã tátil LCD.

Informações relacionadas

- Configurar as definições de rede

Definições de rede sem fios

Modelos Relacionados: ADS-3300W/ADS-4500W/ADS-4550W

- Utilizar a rede sem fios
- Usar Wi-Fi Direct®
- Ativar/desativar a LAN sem fios
- Códigos de erro da LAN sem fios

Utilizar a rede sem fios

Modelos Relacionados: ADS-3300W/ADS-4500W/ADS-4550W

- Antes de configurar o seu equipamento Brother para uma rede sem fios
- Configurar o equipamento para uma rede sem fios utilizando o assistente de configuração do computador
- Configurar o equipamento para uma rede sem fios utilizando o assistente de configuração do dispositivo móvel
- Configurar o equipamento para uma rede sem fios utilizando o assistente de instalação do painel de controlo do equipamento
- Configurar o equipamento para uma rede sem fios utilizando o método de botão de ação do Wi-Fi Protected Setup™ (WPS)
- Configurar o equipamento para uma rede sem fios utilizando o método de PIN do Wi-Fi Protected Setup™ (WPS)

Antes de configurar o seu equipamento Brother para uma rede sem fios

Modelos Relacionados: ADS-3300W/ADS-4500W/ADS-4550W

Antes de tentar configurar uma rede sem fios, confirme o seguinte:

- Antes de configurar as definições sem fios, tem de conhecer o nome da rede (SSID) e a chave de rede (palavra-passe).

  Se não souber estas informações de segurança, contacte o fabricante do router, o seu administrador de sistema ou o seu fornecedor de Internet.

- Para obter os melhores resultados em trabalhos normais de digitalização de todos os dias, coloque o equipamento Brother o mais perto possível do ponto de acesso/router sem fios, com o mínimo de obstáculos entre os dois. Se existirem objetos grandes ou paredes entre os dois equipamentos e interferências de outros equipamentos eletrónicos, a velocidade de transferência dos dados dos seus documentos pode ser afetada.

  Devido a estes fatores, a ligação sem fios pode não ser o melhor método de ligação para todos os tipos de documentos e aplicações. Se pretender digitalizar ficheiros grandes, como documentos com várias páginas de texto e gráficos grandes, talvez seja preferível selecionar uma ligação Ethernet com fios para uma transferência de dados mais rápida ou uma ligação USB para atingir a maior velocidade de comunicação.
- Embora o equipamento Brother possa ser utilizado tanto numa rede com fios como numa rede sem fios, apenas pode ser utilizado um método de ligação de cada vez.
- Se existir um sinal nas proximidades, a LAN sem fios permite-lhe efetuar uma ligação LAN livremente. No entanto, se as definições de segurança não estiverem configuradas corretamente, o sinal pode ser intercetado por terceiros mal-intencionados, o que pode resultar em:
  - Furto de informações pessoais ou confidenciais
  - Transmissão inadequada de informações a terceiros que se façam passar por indivíduos específicos
  - Difusão de conteúdos de comunicação transcritos que foram intercetados

Informações relacionadas

- Utilizar a rede sem fios

Configurar o equipamento para uma rede sem fios utilizando o assistente de configuração do computador

Modelos Relacionados: ADS-3300W/ADS-4500W/ADS-4550W

>> Windows
>> Mac

Windows

1. Descarregue o programa de instalação a partir da página de **Transferências** correspondente ao seu modelo em support.brother.com.
2. Siga as instruções no ecrã.
3. Selecione **Ligação à Rede Sem fios (Wi-Fi)** e clique em **Seguinte**.
4. Siga as instruções no ecrã.

Concluiu a configuração da rede sem fios.

Mac

1. Descarregue o programa de instalação do Assistente de configuração de dispositivos de rede sem fios a partir da página de **Transferências** correspondente ao seu modelo em support.brother.com.
2. Faça duplo clique no ícone do Assistente de configuração de dispositivos de rede sem fios.
3. Siga as instruções no ecrã.

Concluiu a configuração da rede sem fios.

Informações relacionadas

- Utilizar a rede sem fios

Configurar o equipamento para uma rede sem fios utilizando o assistente de configuração do dispositivo móvel

Modelos Relacionados: ADS-3300W/ADS-4500W/ADS-4550W

1. Execute uma das seguintes ações:
   - Para dispositivos Android™

     Descarregue e instale a aplicação Brother Mobile Connect a partir da Google Play™.
   - Todos os dispositivos compatíveis com iOS ou iPadOS, incluindo iPhone, iPad e iPod touch

     Descarregue e instale a aplicação Brother Mobile Connect a partir da App Store.
2. Inicie a aplicação Brother Mobile Connect e siga as instruções apresentadas no ecrã para ligar o seu dispositivo móvel ao equipamento Brother.

Informações relacionadas

- Utilizar a rede sem fios

Configurar o equipamento para uma rede sem fios utilizando o assistente de instalação do painel de controlo do equipamento

Modelos Relacionados: ADS-3300W/ADS-4500W/ADS-4550W

Antes de configurar o equipamento, recomendamos que tome nota das definições da sua rede sem fios. Necessita destas informações para prosseguir com a configuração.

1. Verifique e anote as definições atuais de rede sem fios.

Nome da rede (SSID)

Chave de rede (palavra-passe)

Por exemplo:

Nome da rede (SSID)
MINHA

Chave de rede (palavra-passe)
12345

Se o router usar encriptação WEP, introduza a chave de rede (palavra-passe) utilizada como primeira chave WEP. O equipamento Brother suporta apenas a utilização da primeira chave WEP.

2. Prima [Definiç.] > [Rede] > [WLAN (Wi-Fi)] > [Localizar rede Wi-Fi].
3. Quando aparecer [Ativar rede sem fios? Pretende continuar?], prima [Sim].

   O assistente de instalação sem fios é iniciado. Para cancelar, prima [Não].
4. O equipamento procura a rede e apresenta uma lista de SSID disponíveis. Prima ▲ ou ▼ para exibir o SSID ao qual pretende ligar-se, em seguida, prima essa opção.
5. Prima [OK].
6. Execute uma das seguintes ações:
   - Se utilizar um método de autenticação e encriptação que exija uma chave de rede (palavra-passe), introduza a chave de rede (palavra-passe) que anotou no primeiro passo.

     Quando tiver introduzido todos os carateres, prima [OK].
   - Se o método de autenticação for Sistema aberto e o modo de encriptação for Nenhum, vá para o passo seguinte.
7. O equipamento tenta estabelecer ligação com o dispositivo sem fios selecionado.

Se o dispositivo sem fios for ligado com sucesso, o visor LCD mostra a indicação [Ligado].

Concluiu a configuração da rede sem fios. Para instalar os controladores e o software necessários para utilizar o equipamento, aceda à página de **Transferências** correspondente ao seu modelo em support.brother.com.

Informações relacionadas

- Utilizar a rede sem fios

Configurar o equipamento para uma rede sem fios utilizando o método de botão de ação do Wi-Fi Protected Setup™ (WPS)

Modelos Relacionados: ADS-3300W/ADS-4500W/ADS-4550W

Se o seu ponto de acesso/router sem fios for compatível com Wi-Fi Protected Setup™ (WPS), pode utilizar o WPS a partir do menu no painel de controlo do equipamento para configurar as definições da rede sem fios.

1. Prima [Definiç.] > [Rede] > [WLAN (Wi-Fi)] > [WPS/Botão de pres.].
2. Quando aparecer [Ativar rede sem fios? Pretende continuar?], prima [Sim].

   O assistente de instalação sem fios é iniciado. Para cancelar, prima [Não].
3. Quando o ecrã tátil indicar que deve iniciar o WPS, prima o botão do WPS no ponto de acesso/router sem fios. Prima [OK] – o equipamento tentará ligar-se automaticamente à rede sem fios.

Se o dispositivo sem fios for ligado com sucesso, o visor LCD mostra a indicação [Ligado].

Concluiu a configuração da rede sem fios. Para instalar os controladores e o software necessários para utilizar o equipamento, aceda à página de **Transferências** correspondente ao seu modelo em support.brother.com.

Informações relacionadas

- Utilizar a rede sem fios

Configurar o equipamento para uma rede sem fios utilizando o método de PIN do Wi-Fi Protected Setup™ (WPS)

Modelos Relacionados: ADS-3300W/ADS-4500W/ADS-4550W

Se o seu ponto de acesso/router sem fios suportar WPS, pode utilizar o método de PIN (Personal Identification Number, número de identificação pessoal) para configurar as definições da rede sem fios.

O Método de PIN é um dos métodos de ligação desenvolvidos pela Wi-Fi Alliance®. Ao introduzir um PIN criado por um inscrito (o seu equipamento) no agente de registo (um equipamento que gere a rede local sem fios), pode configurar a rede sem fios e as definições de segurança. Para mais informações sobre como aceder ao modo WPS, consulte as instruções fornecidas com o router/ponto de acesso sem fios.

Tipo A

Ligação quando o router/ponto de acesso sem fios (1) atua como agente de registo.

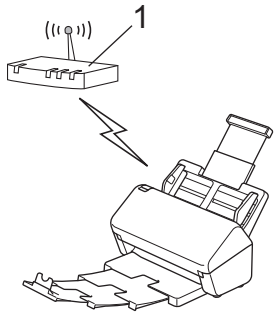

Tipo B

Ligação quando outro equipamento (2), como um computador, é utilizado como o agente de registo.

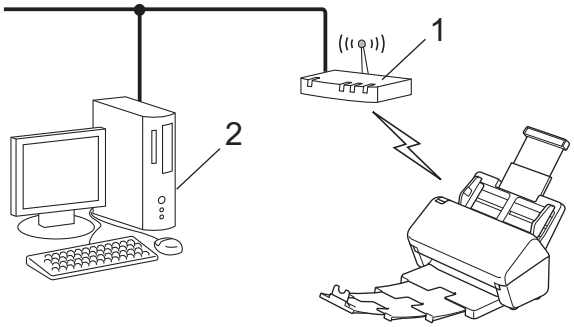

1. Prima [Definiç.] > [Rede] > [WLAN (Wi-Fi)] > [WPS/Código PIN].
2. Quando aparecer [Ativar rede sem fios? Pretende continuar?], prima [Sim].

   O assistente de instalação sem fios é iniciado. Para cancelar, prima [Não].
3. O LCD apresenta um PIN com oito algarismos e o equipamento começa a procurar um router/ponto de acesso sem fios.
4. Utilizando um computador ligado à rede, introduza o endereço IP do equipamento que está a utilizar como Agente de Registo na barra de endereços do seu browser. (Por exemplo: http://192.168.1.2)
5. Avance para a página de definições WPS, introduza o PIN e siga as instruções que aparecem no ecrã.

- Normalmente, o agente de registo é o router/ponto de acesso sem fios.
- A página de definições irá variar consoante a marca do router/ponto de acesso sem fios. Informações mais detalhadas, consulte as instruções fornecidas com o router/ponto de acesso sem fios.

Se estiver a utilizar um computador com Windows 7, Windows 8.1 ou Windows 10 como agente de registo, efetue os procedimentos que se seguem:

6. Execute uma das seguintes ações:
   - Windows 10

     Clique em > **Sistema Windows** > **Painel de Controlo**. No grupo **Hardware e Som**, clique em **Adicionar um dispositivo**.
   - Windows 8.1

     Desloque o ponteiro do rato para o canto inferior direito do ambiente de trabalho. Quando aparecer a barra de menus, clique em **Definições** > **Painel de Controlo** > **Hardware e Som** > **Dispositivos e Impressoras** > **Adicionar um dispositivo**.
   - Windows 7

     Clique em **(Iniciar)** > **Dispositivos e Impressoras** > **Adicionar um dispositivo**.

   - Para utilizar um computador com Windows 7, Windows 8.1 ou Windows 10 como agente de registo, tem de registá-lo antecipadamente na rede. Informações mais detalhadas, consulte as instruções fornecidas com o router/ponto de acesso sem fios.
   - Se utilizar o Windows 7, Windows 8.1 ou Windows 10 como agente de registo, pode instalar o controlador do scanner após a configuração sem fios ao seguir as instruções no ecrã. Para instalar o pacote completo de software e controladores, ➤➤ *Guia de Instalação Rápida*.

7. Selecione o seu equipamento e clique em **Seguinte**.
8. Introduza o PIN apresentado no visor LCD do equipamento e clique em **Seguinte**.
9. (Apenas no Windows 7) Selecione a sua rede e clique em **Seguinte**.
10. Clique em **Fechar**.

Se o dispositivo sem fios for ligado com sucesso, o visor LCD mostra a indicação `[Ligado]`.

Concluiu a configuração da rede sem fios. Para instalar os controladores e o software necessários para utilizar o equipamento, aceda à página de **Transferências** correspondente ao seu modelo em support.brother.com.

Informações relacionadas

- Utilizar a rede sem fios

Usar Wi-Fi Direct®

Modelos Relacionados: ADS-3300W/ADS-4500W/ADS-4550W

- Descrição geral do Wi-Fi Direct
- Configurar a rede Wi-Fi Direct utilizando o método do botão de pressão
- Configurar a rede Wi-Fi Direct manualmente
- Problemas de rede

Descrição geral do Wi-Fi Direct

Modelos Relacionados: ADS-3300W/ADS-4500W/ADS-4550W

Wi-Fi Direct é um dos métodos para configurar a rede sem fios desenvolvidos pela Wi-Fi Alliance®. Permite-lhe ligar com segurança o seu dispositivo móvel ao equipamento Brother sem um router/ponto de acesso sem fios.

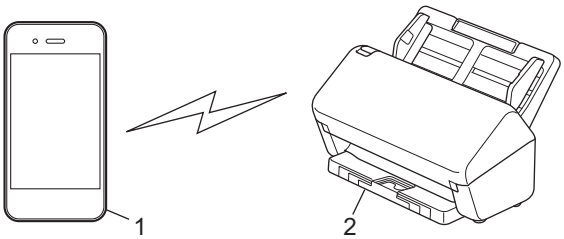

1. Dispositivo móvel
2. O seu equipamento Brother

Pode utilizar o Wi-Fi Direct com uma ligação de rede com fios e sem fios em simultâneo.

Informações relacionadas

- Usar Wi-Fi Direct®

Tópicos relacionados:

- Configurar a rede Wi-Fi Direct utilizando o método do botão de pressão
- Configurar a rede Wi-Fi Direct manualmente

Configurar a rede Wi-Fi Direct utilizando o método do botão de pressão

Modelos Relacionados: ADS-3300W/ADS-4500W/ADS-4550W

Quando o equipamento recebe o pedido de Wi-Fi Direct do dispositivo móvel, aparece a mensagem `[Pedido de ligação por Wi-Fi Direct recebido. Prima [OK] para ligar. Nome do dispositivo: ]` no LCD. Prima `[OK]` para ligar.

1. Prima `[Definiç.]` > `[Rede]` > `[Wi-Fi Direct]` > `[Botão de pressão]`.
2. Quando for apresentada a mensagem `[Ative o Wi-Fi Direct no outro dispositivo. Depois, prima [OK].]`, ligue a função Wi-Fi Direct do seu dispositivo móvel (para obter mais informações, consulte o manual do utilizador do seu dispositivo móvel). Prima `[OK]` no seu equipamento Brother.
3. Quando o dispositivo móvel apresentar uma lista de equipamentos com a função Wi-Fi Direct ativada, selecione o seu equipamento Brother.

Quando o dispositivo móvel for ligado com sucesso, o equipamento apresenta `[Ligado]`.

Informações relacionadas

- Usar Wi-Fi Direct®

Tópicos relacionados:

- Descrição geral do Wi-Fi Direct
- Configurar a rede Wi-Fi Direct manualmente

Configurar a rede Wi-Fi Direct manualmente

Modelos Relacionados: ADS-3300W/ADS-4500W/ADS-4550W

Se o dispositivo móvel não suportar Wi-Fi Direct ou WPS, terá de configurar uma rede Wi-Fi Direct manualmente.

1. Prima [Definiç.] > [Rede] > [Wi-Fi Direct] > [Manual].
2. O equipamento apresenta o nome SSID e a palavra-passe. Aceda ao ecrã de definições de rede sem fios do dispositivo móvel e introduza o nome SSID e a palavra-passe.

Se o dispositivo móvel for ligado com êxito, o equipamento apresenta [Ligado]. Estará, assim, concluída a configuração da rede Wi-Fi Direct.

Informações relacionadas

- Usar Wi-Fi Direct®

Tópicos relacionados:

- Descrição geral do Wi-Fi Direct
- Configurar a rede Wi-Fi Direct utilizando o método do botão de pressão

Ativar/desativar a LAN sem fios

Modelos Relacionados: ADS-3300W/ADS-4500W/ADS-4550W

1. Prima [Definiç.] > [Rede] > [WLAN (Wi-Fi)] > [Ativar rede sem fios].
2. Execute uma das seguintes ações:
   - Para ativar o Wi-Fi, selecione [Ligado].
   - Para desativar o Wi-Fi, selecione [Desligado].
3. Prima .

Informações relacionadas

- Definições de rede sem fios

Códigos de erro da LAN sem fios

Modelos Relacionados: ADS-3300W/ADS-4500W/ADS-4550W

Se o visor LCD exibir uma mensagem de erro, localize a mensagem no quadro e utilize a solução recomendada para corrigir o erro.

Código de erro	Problema e soluções recomendadas
TS-01	A WLAN (Wi-Fi) não está ativada. Verifique os seguintes pontos e tente configurar novamente a sua ligação sem fios: • Ative a configuração da WLAN no seu equipamento. • Se um cabo de rede estiver ligado ao seu equipamento, desligue-o.
TS-02	Não é possível detetar o router sem fios/ponto de acesso. Verifique os seguintes pontos e tente configurar novamente a sua ligação sem fios: • Certifique-se de que o router sem fios/ponto de acesso está ativo. • Aproxime momentaneamente o seu equipamento do router sem fios/ponto de acesso quando estiver a configurar as definições da rede sem fios. • Se o seu router sem fios/ponto de acesso estiver a utilizar a filtragem do endereço MAC, confirme se o endereço MAC do equipamento possui permissão no filtro. • Se tiver introduzido manualmente o nome da rede (SSID) e as informações de segurança (método de autenticação/método de encriptação), as informações poderão estar incorretas. Verifique novamente o nome da rede e as informações de segurança e volte a introduzir as informações corretas. • Reinicie o seu router/ponto de acesso sem fios. Se não conseguir localizar o nome da rede (SSID) e as informações de segurança, consulte a documentação fornecida juntamente com o seu router sem fios/ponto de acesso ou contacte o fabricante do router, o administrador do sistema ou o fornecedor de serviços Internet.
TS-03	As definições da rede sem fios e de segurança da empresa que introduziu podem estar incorretas. Verifique os seguintes pontos e tente configurar novamente a sua ligação sem fios: Verifique as seguintes informações: - Nome da rede (SSID) que selecionou para configurar o seu equipamento. - Informações de segurança que selecionou para configurar o seu equipamento (com o método de autenticação, o método de encriptação ou o ID de utilizador). Se ainda assim não conseguir localizar o nome da rede (SSID) e as informações de segurança, consulte a documentação fornecida juntamente com o seu router sem fios/ponto de acesso ou contacte o fabricante do router, o administrador do sistema ou o fornecedor de serviços Internet.

Código de erro	Problema e soluções recomendadas
TS-04	O seu equipamento não suporta os métodos de autenticação e encriptação utilizados pelo router sem fios/ponto de acesso selecionado. Para o modo de infraestrutura (mais comum) Altere os métodos de autenticação e encriptação do router/ponto de acesso sem fios. O seu equipamento suporta os seguintes métodos de autenticação e encriptação: • WPA-Pessoal: TKIP/AES • WPA2-Pessoal: TKIP/AES • WPA3-Pessoal: AES • Aberto: WEP/NENHUM (sem encriptação) • Chave partilhada: WEP Se não conseguir resolver o problema, o nome da rede (SSID) ou as definições de segurança introduzidas poderão estar incorretas. Verifique se todas as definições da rede sem fios estão corretas para a sua rede.
TS-05	O nome da rede (SSID) e a chave de rede (Palavra-passe) estão incorretos. Verifique os seguintes pontos e tente configurar novamente a sua ligação sem fios: • Confirme o nome da rede (SSID) e a chave de rede (Palavra-passe). • Se a sua chave de rede contiver letras maiúsculas e minúsculas, certifique-se de que as introduz corretamente. • Se não conseguir localizar o nome da rede (SSID) e as informações de segurança, consulte a documentação fornecida juntamente com o seu router sem fios/ponto de acesso ou contacte o fabricante do router, o administrador do sistema ou o fornecedor de serviços Internet. • Se o seu router sem fios/ponto de acesso utilizar a encriptação WEP com várias chaves WEP, anote-as e utilize apenas a primeira chave WEP.
TS-06	As informações de segurança da rede sem fios (método de autenticação/método de encriptação/Chave de rede (Palavra-passe)) estão incorretas. Verifique os seguintes pontos e tente configurar novamente a sua ligação sem fios: • Confirme a chave de rede. Se a sua chave de rede contiver letras maiúsculas e minúsculas, certifique-se de que as introduz corretamente. • Confirme se o método de autenticação introduzido e o método de autenticação ou o método de encriptação suportado pelo router sem fios/ponto de acesso são iguais. • Após ter confirmado a chave de rede, o método de autenticação e o método de encriptação, reinicie o seu router sem fios/ponto de aceso e o equipamento. • Se o seu router sem fios/Modo furtivo do ponto de acesso estiver ativado, poderá ter de desativá-lo para estabelecer ligação à rede sem fios. Se não conseguir localizar o nome da rede (SSID) e as informações de segurança, consulte a documentação fornecida juntamente com o seu router sem fios/ponto de acesso ou contacte o fabricante do router, o administrador do sistema ou o fornecedor de serviços Internet.

Código de erro	Problema e soluções recomendadas
TS-07	O equipamento não consegue detetar um router sem fios/ponto de acesso que tenha o protocolo WPS (Wi-Fi Protected Setup) ativado. Verifique os seguintes pontos e tente novamente: • Para verificar se o seu o router/ponto de acesso sem fios suporta WPS, procure o símbolo WPS no router/ponto de acesso. Para obter mais informações, consulte a documentação fornecida juntamente com o seu router sem fios/ponto de acesso. • Para configurar a sua ligação sem fios utilizando o protocolo WPS, terá de configurar o seu equipamento e o router/ponto de acesso sem fios. Para obter mais informações, consulte o manual do utilizador. • Se não souber como configurar o seu router sem fios/ponto de acesso utilizando o protocolo WPS, consulte a documentação fornecida juntamente com o seu router sem fios/ponto de acesso ou contacte o fabricante do router, o administrador do sistema ou o fornecedor de serviços Internet.
TS-08	Dois ou mais routers sem fios ou pontos de acesso com WPS ativado são detetados. Verifique os seguintes pontos e tente novamente: • Certifique-se de que apenas um router sem fios/ponto de acesso dentro da cobertura possui o WPS ativado e, em seguida, tente efetuar novamente a ligação. • Tente efetuar novamente a ligação após alguns minutos para evitar interferências de outros routers/pontos de acesso.

Como confirmar as informações de segurança sem fios (SSID/método de autenticação/método de encriptação/chave de rede) do seu router/ponto de acesso WLAN:

1. As definições de segurança predefinidas podem ser fornecidas numa etiqueta colada ao ponto de acesso/router WLAN. Também é possível que o nome do fabricante ou o número do modelo do ponto de acesso/router WLAN seja utilizado como predefinição de segurança.
2. Consulte a documentação fornecida com o seu ponto de acesso/router WLAN para saber como encontrar as definições de segurança.

- Se o ponto de acesso/router WLAN estiver configurado para não difundir o SSID, o SSID não é detetado automaticamente. Terá de introduzir o nome SSID manualmente.
- A chave de rede pode também ser descrita como palavra-passe, chave de segurança ou chave de encriptação.

Se não conhecer o SSID e as definições de segurança sem fios do seu ponto de acesso/router WLAN ou se não souber como alterar a configuração, consulte a documentação fornecida com o ponto de acesso/router WLAN ou contacte o fabricante do ponto de acesso/router, o fornecedor de Internet ou o administrador da rede.

Informações relacionadas

- Definições de rede sem fios

Funcionalidades de rede

Modelos Relacionados: ADS-3300W/ADS-4500W/ADS-4550W

- Sincronizar a hora com o servidor SNTP utilizando a gestão baseada na Web
- Repor as predefinições de fábrica da rede

Sincronizar a hora com o servidor SNTP utilizando a gestão baseada na Web

Modelos Relacionados: ADS-3300W/ADS-4500W/ADS-4550W

O protocolo SNTP (Simple Network Time Protocol, protocolo simples de hora da rede) é utilizado para sincronizar a hora utilizada pelo equipamento para autenticação com o servidor de hora SNTP. (Esta não é a hora apresentada no visor LCD do equipamento.) Pode sincronizar manual ou automaticamente a hora do equipamento com o Tempo Universal Coordenado (UTC) fornecido pelo servidor de hora SNTP.

- Configurar a data e a hora utilizando a Gestão Baseada na Web
- Configurar o protocolo SNTP utilizando a Gestão Baseada na Web

Configurar a data e a hora utilizando a Gestão Baseada na Web

Modelos Relacionados: ADS-3300W/ADS-4500W/ADS-4550W

Configure a data e a hora para sincronizar a hora utilizada pelo equipamento com o servidor de hora SNTP.

Esta função não está disponível em alguns países.

1. Inicie o seu browser.
2. Introduza "https://endereço IP do equipamento" na barra de endereço do seu browser (em que "endereço IP do equipamento" é o endereço IP do equipamento).

   Por exemplo:

   https://192.168.1.2
3. Se necessário, introduza a palavra-passe no campo **Login (Iniciar sessão)** e clique em **Login (Iniciar sessão)**.

   É possível encontrar a palavra-passe predefinida para gerir as definições deste equipamento na parte posterior do equipamento, com a menção “**Pwd**”.
4. Aceda ao menu de navegação e clique em **Administrator (Administrador)** > **Date&Time (Data e hora)**.

   Inicie a partir de ≡ se o menu de navegação não for apresentado do lado esquerdo do ecrã.
5. Selecione a diferença horária entre a sua localização e o UTC na lista pendente **Time Zone (Fuso horário)**.

   Por exemplo, o fuso horário para a Hora do Leste nos EUA e Canadá é UTC-05:00.
6. Marque a caixa de verificação **Synchronize with SNTP server (Sincronizar com o servidor SNTP)**.
7. Clique em **Submit (Enviar)**.

   Também pode configurar manualmente a data e a hora.

Informações relacionadas

- Sincronizar a hora com o servidor SNTP utilizando a gestão baseada na Web

Tópicos relacionados:

- Aceder à gestão baseada na Web

Configurar o protocolo SNTP utilizando a Gestão Baseada na Web

Modelos Relacionados: ADS-3300W/ADS-4500W/ADS-4550W

Configure o protocolo SNTP para sincronizar a hora utilizada pelo equipamento para autenticação com a hora do servidor de hora SNTP.

Esta função não está disponível em alguns países.

1. Inicie o seu browser.
2. Introduza "https://endereço IP do equipamento" na barra de endereço do seu browser (em que "endereço IP do equipamento" é o endereço IP do equipamento).

   Por exemplo:

   https://192.168.1.2
3. Se necessário, introduza a palavra-passe no campo **Login (Iniciar sessão)** e clique em **Login (Iniciar sessão)**.

   É possível encontrar a palavra-passe predefinida para gerir as definições deste equipamento na parte posterior do equipamento, com a menção “**Pwd**”.
4. Aceda ao menu de navegação e clique em **Network (Rede)** > **Network (Rede)** > **Protocol (Protocolo)**.

   Inicie a partir de ≡ se o menu de navegação não for apresentado do lado esquerdo do ecrã.
5. Marque a caixa de verificação **SNTP** para ativar as definições.
6. Clique em **Submit (Enviar)**.
7. Clique em **Yes (Sim)** para reiniciar o equipamento Brother.
8. Junto à caixa de verificação de SNTP, clique em **Advanced Settings (Definições avançadas)** e configure as definições conforme necessário.

Opção	Descrição
Status (Estado)	Indica se o protocolo SNTP está ativado ou desativado.
Synchronization Status (Estado de sincronização)	Confirme o estado da última sincronização.
SNTP Server Method (Método do servidor SNTP)	Selecione **AUTO (AUTOMÁTICO)** ou **STATIC (ESTÁTICO)**. • **AUTO (AUTOMÁTICO)** Se tiver um servidor DHCP na rede, o servidor SNTP obtém automaticamente o endereço a partir desse servidor. • **STATIC (ESTÁTICO)** Digite o endereço que pretende utilizar.
Primary SNTP Server Address (Endereço do servidor SNTP primário) **Secondary SNTP Server Address (Endereço do servidor SNTP secundário)**	Introduza o endereço do servidor (até 64 carateres). O endereço do servidor SNTP secundário é utilizado como recurso ao endereço do servidor SNTP primário. Se o servidor primário não estiver disponível, o equipamento irá contactar o servidor SNTP secundário.
Primary SNTP Server Port (Porta do servidor SNTP primário)	Introduza o número da porta (1 a 65535). A porta do servidor SNTP secundário é utilizada como recurso à porta do servidor SNTP primário. Se a porta do servidor primário não

Opção	Descrição
Secondary SNTP Server Port (Porta do servidor SNTP secundário)	estiver disponível, o equipamento irá contactar a porta do servidor SNTP secundário.
Synchronization Interval (Intervalo de sincronização)	Introduza o número de horas decorridas entre as tentativas de sincronização do servidor (1 a 168 horas).

9. Clique em **Submit (Enviar)**.

Informações relacionadas

- Sincronizar a hora com o servidor SNTP utilizando a gestão baseada na Web

Tópicos relacionados:

- Aceder à gestão baseada na Web

Repor as predefinições de fábrica da rede

Modelos Relacionados: ADS-3300W/ADS-4500W/ADS-4550W

Pode utilizar o painel de controlo do equipamento ou a gestão baseada na Web para repor as definições de rede do equipamento para as predefinições de fábrica. Esta operação repõe todas as informações, como a palavra-passe e o endereço IP.

Esta função repõe todas as predefinições de fábrica da rede sem fios e com fios (apenas modelos suportados).

1. Prima [Definiç.] > [Rede] > [Repor rede].

   É apresentada a mensagem de confirmação da reposição.
2. Prima [OK] durante dois segundos.

   O equipamento irá reiniciar.

Informações relacionadas

- Funcionalidades de rede

Ferramentas de gestão da Brother

Modelos Relacionados: ADS-3300W/ADS-4500W/ADS-4550W

Utilize uma das ferramentas de gestão da Brother para configurar as definições de rede do equipamento Brother.

Aceda à página de **Transferências** correspondente ao seu modelo em support.brother.com para descarregar as ferramentas.

Informações relacionadas

- Rede

Segurança

Modelos Relacionados: ADS-3300W/ADS-4500W/ADS-4550W

- Antes de utilizar as funções de segurança de rede
- Configurar certificados para segurança do equipamento
- Utilizar o SSL/TLS
- Utilizar o SNMPv3
- Utilizar a autenticação IEEE 802.1x para uma rede sem fios ou com fios
- Utilizar o Secure Function Lock 3.0
- Enviar uma mensagem segura de correio eletrónico
- Bloquear as definições do equipamento a partir do painel de controlo

Antes de utilizar as funções de segurança de rede

Modelos Relacionados: ADS-3300W/ADS-4500W/ADS-4550W

O equipamento utiliza alguns dos mais recentes protocolos de segurança de rede e de encriptação atualmente disponíveis. Estas funções de rede podem ser integradas no plano geral de segurança da rede para o ajudar a proteger os dados e impedir o acesso não autorizado ao equipamento.

Recomendamos que desative o protocolo FTP. Não é seguro aceder ao equipamento utilizando este protocolo. Contudo, tenha em atenção que, se desativar o protocolo FTP, a função de digitalização para FTP será desativada.

Informações relacionadas

- Segurança

Configurar certificados para segurança do equipamento

Modelos Relacionados: ADS-3300W/ADS-4500W/ADS-4550W

É necessário configurar um certificado para gerir o seu equipamento de rede em segurança utilizando SSL/TLS. Tem de utilizar a gestão baseada na Web para configurar um certificado.

- Funções suportadas de certificados de segurança
- Guia passo-a-passo para criar e instalar um certificado
- Criar um certificado auto-assinado
- Criar o CSR e instalar um certificado de uma autoridade de certificados (CA)
- Importar e exportar o certificado e a chave privada
- Importar e exportar um certificado CA
- Gerir vários certificados

Funções suportadas de certificados de segurança

Modelos Relacionados: ADS-3300W/ADS-4500W/ADS-4550W

O equipamento suporta a utilização de vários certificados de segurança, o que permite a autenticação e comunicação seguras com o equipamento. É possível utilizar com o equipamento as seguintes funções de certificados de segurança:

- Comunicação SSL/TLS
- Autenticação IEEE 802.1x

O equipamento Brother suporta o seguinte:

- Certificado pré-instalado

  O equipamento tem um certificado autoassinado pré-instalado. Este certificado permite-lhe utilizar a comunicação SSL/TLS sem criar ou instalar um certificado diferente.

  O certificado autoassinado pré-instalado protege a comunicação até um certo nível. Recomendamos que utilize um certificado que seja emitido por uma organização de confiança para obter mais segurança.

- Certificado autoassinado

  Este servidor de digitalização emite o seu próprio certificado. Se utilizar este certificado, pode utilizar facilmente a comunicação SSL/TLS sem criar ou instalar um certificado diferente de uma CA.

- Certificado de uma autoridade de certificados (CA)

  Existem dois métodos de instalação de um certificado de uma CA. Se já tiver um certificado de uma CA ou se pretender utilizar um certificado de uma CA externa de confiança:

  - Quando utilizar um pedido de assinatura de certificado (CSR) a partir deste servidor de digitalização.
  - Quando importar um certificado e uma chave privada.

- Certificado da autoridade de certificados (CA)

  Para utilizar um certificado da CA, que identifica a CA e possui uma chave privada própria, tem de importar esse certificado da CA a partir da mesma antes de configurar as funções de segurança da rede.

  - Se pretender utilizar a comunicação SSL/TLS, recomendamos que contacte primeiro o administrador do sistema.
  - Quando repõe as predefinições de fábrica do servidor de digitalização, o certificado e a chave privada que estão instalados são apagados. Se pretender manter o mesmo certificado e a chave privada após repor o servidor de digitalização, exporte-os antes da reposição e depois reinstale-os.

Informações relacionadas

- Configurar certificados para segurança do equipamento

Tópicos relacionados:

- Configurar a autenticação IEEE 802.1x para uma rede sem fios ou com fios utilizando a gestão baseada na Web (browser)

Guia passo-a-passo para criar e instalar um certificado

Modelos Relacionados: ADS-3300W/ADS-4500W/ADS-4550W

Existem duas opções para o certificado de segurança: utilizar um certificado autoassinado ou utilizar um certificado de uma autoridade de certificados (CA).

Opção 1

Certificado autoassinado

1. Crie um certificado autoassinado utilizando a gestão baseada na Web.
2. Instale o certificado autoassinado no computador.

Opção 2

Certificado de uma CA

1. Crie um pedido de assinatura de certificado (CSR) utilizando a gestão baseada na Web.
2. Instale o certificado emitido pela CA no equipamento Brother utilizando a gestão baseada na Web.
3. Instale o certificado no computador.

Informações relacionadas

- Configurar certificados para segurança do equipamento

Criar um certificado auto-assinado

Modelos Relacionados: ADS-3300W/ADS-4500W/ADS-4550W

1. Inicie o seu browser.
2. Introduza "https://endereço IP do equipamento" na barra de endereço do seu browser (em que "endereço IP do equipamento" é o endereço IP do equipamento).

   Por exemplo:

   https://192.168.1.2
3. Se necessário, introduza a palavra-passe no campo **Login (Iniciar sessão)** e clique em **Login (Iniciar sessão)**.

   É possível encontrar a palavra-passe predefinida para gerir as definições deste equipamento na parte posterior do equipamento, com a menção “**Pwd**”.
4. Aceda ao menu de navegação e clique em **Network (Rede)** > **Security (Segurança)** > **Certificate (Certificado)**.

   Inicie a partir de ≡ se o menu de navegação não for apresentado do lado esquerdo do ecrã.
5. Clique em **Create Self-Signed Certificate (Criar certificado autoassinado)**.
6. Introduza um **Common Name (Nome comum)** e uma **Valid Date (Data válida)**.
   - O tamanho do **Common Name (Nome comum)** é inferior a 64 bytes. Introduza um identificador, como um endereço IP, nome do nó ou nome do domínio, para utilizar quando aceder a este equipamento através da comunicação SSL/TLS. Por predefinição, é apresentado o nome do nó.
   - Aparecerá uma advertência se utilizar o protocolo IPPS ou HTTPS se introduzir no URL um nome diferente do **Common Name (Nome comum)** que foi utilizado para o certificado auto-assinado.
7. Selecione a sua definição na **Public Key Algorithm (Algoritmo de chave pública)** lista pendente. A predefinição é **RSA(2048bit) (RSA(2048 bits))**.
8. Selecione a sua definição na **Digest Algorithm (Algoritmo resumido)** lista pendente. A predefinição é **SHA256**.
9. Clique em **Submit (Enviar)**.

Informações relacionadas

- Configurar certificados para segurança do equipamento

Tópicos relacionados:

- Aceder à gestão baseada na Web

Criar o CSR e instalar um certificado de uma autoridade de certificados (CA)

Modelos Relacionados: ADS-3300W/ADS-4500W/ADS-4550W

Se já tem um certificado de uma CA externa de confiança, pode guardar o certificado e a chave privada no equipamento e geri-los através de importação e exportação. Se não tiver um certificado de uma CA externa de confiança, crie um Pedido de Assinatura de Certificado (CSR, Certificate Signing Request), envie-o para uma CA para autenticação e instale o certificado que receber de volta no equipamento.

- Criar um CSR (Certificate Signing Request)
- Instalar um certificado no equipamento

Criar um CSR (Certificate Signing Request)

Modelos Relacionados: ADS-3300W/ADS-4500W/ADS-4550W

Um Pedido de Assinatura de Certificado (CSR) é um pedido que é enviado a uma Autoridade de Certificados (CA) para autenticação das credenciais contidas no certificado.

Recomendamos a instalação de um Certificado Raiz da CA no seu computador antes da criação do CSR.

1. Inicie o seu browser.
2. Introduza "https://endereço IP do equipamento" na barra de endereço do seu browser (em que "endereço IP do equipamento" é o endereço IP do equipamento).

   Por exemplo:

   https://192.168.1.2
3. Se necessário, introduza a palavra-passe no campo **Login (Iniciar sessão)** e clique em **Login (Iniciar sessão)**.

   É possível encontrar a palavra-passe predefinida para gerir as definições deste equipamento na parte posterior do equipamento, com a menção “**Pwd**”.
4. Aceda ao menu de navegação e clique em **Network (Rede)** > **Security (Segurança)** > **Certificate (Certificado)**.

   Inicie a partir de ≡ se o menu de navegação não for apresentado do lado esquerdo do ecrã.
5. Clique em **Create CSR (Criar CSR)**.
6. Introduza um **Common Name (Nome comum)** (obrigatório) e adicione mais informações acerca da sua **Organization (Organização)** (opcional).

   - Terá de indicar os dados da sua empresa para que a CA possa confirmar a sua identidade e atestá-la perante o mundo.
   - O tamanho do **Common Name (Nome comum)** tem de ser inferior a 64 bytes. Introduza um identificador, como um endereço IP, nome do nó ou nome do domínio, para utilizar quando aceder a este equipamento através da comunicação SSL/TLS. Por predefinição, é apresentado o nome do nó. O **Common Name (Nome comum)** é necessário.
   - Aparecerá uma advertência se introduzir no URL um nome diferente do nome comum que foi utilizado para o certificado.
   - O tamanho de **Organization (Organização)**, de **Organization Unit (Unidade organizacional)**, de **City/Locality (Cidade/Localidade)** e de **State/Province (Distrito)** tem de ser inferior a 64 bytes.
   - O **Country/Region (País/Região)** deve ser um código de país ISO 3166 com dois carateres.
   - Se estiver a configurar uma extensão de certificado X.509v3, selecione a caixa de verificação **Configure extended partition (Configurar partição expandida)** e selecione **Auto (Register IPv4) (Auto (Registar IPv4))** ou **Manual**.
7. Selecione a sua definição na **Public Key Algorithm (Algoritmo de chave pública)** lista pendente. A predefinição é **RSA(2048bit) (RSA(2048 bits))**.
8. Selecione a sua definição na **Digest Algorithm (Algoritmo resumido)** lista pendente. A predefinição é **SHA256**.
9. Clique em **Submit (Enviar)**.

   O CSR aparece no seu ecrã. Guarde o CSR num ficheiro ou copie-o e cole-o no formulário de CSR online disponibilizado pela Autoridade de Certificados.
10. Clique em **Guardar**.

- Siga a política da sua CA em relação ao método de envio de um CSR para a CA.
- Se estiver a utilizar a opção Enterprise root CA do Windows Server 2008/2008 R2/2012/2012 R2/2016/2019, recomendamos que utilize o servidor Web para o modelo de certificado para criar o Certificado de Cliente de forma segura. Se estiver a criar um Certificado de Cliente para um ambiente IEEE 802.1x com autenticação EAP-TLS, recomendamos que utilize Utilizador para o modelo do certificado.

Informações relacionadas

- Criar o CSR e instalar um certificado de uma autoridade de certificados (CA)

Tópicos relacionados:

- Aceder à gestão baseada na Web

Instalar um certificado no equipamento

Modelos Relacionados: ADS-3300W/ADS-4500W/ADS-4550W

Quando receber um certificado de uma CA, siga estes passos para o instalar no servidor de digitalização:

Só é possível instalar neste equipamento um certificado emitido com o CSR deste equipamento. Quando pretender criar outro CSR, verifique se o certificado está instalado antes de criar outro CSR. Crie outro CSR apenas após instalar o certificado no equipamento. Caso contrário, o CSR que criar antes da instalação não será válido.

1. Inicie o seu browser.
2. Introduza "https://endereço IP do equipamento" na barra de endereço do seu browser (em que "endereço IP do equipamento" é o endereço IP do equipamento).

   Por exemplo:

   https://192.168.1.2
3. Se necessário, introduza a palavra-passe no campo **Login (Iniciar sessão)** e clique em **Login (Iniciar sessão)**.

   É possível encontrar a palavra-passe predefinida para gerir as definições deste equipamento na parte posterior do equipamento, com a menção “**Pwd**”.
4. Aceda ao menu de navegação e clique em **Network (Rede)** > **Security (Segurança)** > **Certificate (Certificado)**.

   Inicie a partir de ≡ se o menu de navegação não for apresentado do lado esquerdo do ecrã.
5. Clique em **Install Certificate (Instalar certificado)**.
6. Procure o ficheiro que contém o certificado emitido pela CA e clique em **Submit (Enviar)**.

   O certificado foi criado e guardado na memória do equipamento com sucesso.

Para utilizar a comunicação SSL/TLS, é necessário instalar o certificado raiz da CA no computador. Contacte o administrador da sua rede.

Informações relacionadas

- Criar o CSR e instalar um certificado de uma autoridade de certificados (CA)

Tópicos relacionados:

- Aceder à gestão baseada na Web

Importar e exportar o certificado e a chave privada

Modelos Relacionados: ADS-3300W/ADS-4500W/ADS-4550W

Guarde o certificado e a chave privada no equipamento e gira-os através de importação e exportação.

- Importar um certificado e uma chave privada
- Exportar o certificado e a chave privada

Importar um certificado e uma chave privada

Modelos Relacionados: ADS-3300W/ADS-4500W/ADS-4550W

1. Inicie o seu browser.
2. Introduza "https://endereço IP do equipamento" na barra de endereço do seu browser (em que "endereço IP do equipamento" é o endereço IP do equipamento).

   Por exemplo:

   https://192.168.1.2
3. Se necessário, introduza a palavra-passe no campo **Login (Iniciar sessão)** e clique em **Login (Iniciar sessão)**.

   É possível encontrar a palavra-passe predefinida para gerir as definições deste equipamento na parte posterior do equipamento, com a menção “**Pwd**”.
4. Aceda ao menu de navegação e clique em **Network (Rede)** > **Security (Segurança)** > **Certificate (Certificado)**.

   Inicie a partir de ≡ se o menu de navegação não for apresentado do lado esquerdo do ecrã.
5. Clique em **Import Certificate and Private Key (Importar certificado e chave privada)**.
6. Procure o ficheiro que pretende importar.
7. Introduza a palavra-passe se o ficheiro estiver encriptado e clique em **Submit (Enviar)**.

O certificado e a chave privada são importados para o equipamento.

Informações relacionadas

- Importar e exportar o certificado e a chave privada

Tópicos relacionados:

- Aceder à gestão baseada na Web

Exportar o certificado e a chave privada

Modelos Relacionados: ADS-3300W/ADS-4500W/ADS-4550W

1. Inicie o seu browser.
2. Introduza "https://endereço IP do equipamento" na barra de endereço do seu browser (em que "endereço IP do equipamento" é o endereço IP do equipamento).

   Por exemplo:

   https://192.168.1.2
3. Se necessário, introduza a palavra-passe no campo **Login (Iniciar sessão)** e clique em **Login (Iniciar sessão)**.

   É possível encontrar a palavra-passe predefinida para gerir as definições deste equipamento na parte posterior do equipamento, com a menção “**Pwd**”.
4. Aceda ao menu de navegação e clique em **Network (Rede)** > **Security (Segurança)** > **Certificate (Certificado)**.

   Inicie a partir de ≡ se o menu de navegação não for apresentado do lado esquerdo do ecrã.
5. Clique em **Export (Exportar)** que aparece com **Certificate List (Lista de certificados)**.
6. Introduza a palavra-passe se quiser encriptar o ficheiro.

   Se utilizar uma palavra-passe em branco, a saída não é encriptada.
7. Volte a introduzir a palavra-passe para confirmar e clique em **Submit (Enviar)**.
8. Clique em **Guardar**.

O certificado e a chave privada são exportados para o seu computador.

Também pode importar o certificado para o computador.

Informações relacionadas

- Importar e exportar o certificado e a chave privada

Tópicos relacionados:

- Aceder à gestão baseada na Web

Importar e exportar um certificado CA

Modelos Relacionados: ADS-3300W/ADS-4500W/ADS-4550W

Pode importar, exportar e guardar certificados CA no equipamento Brother.

- Importar um certificado da AC
- Exportar um certificado da AC

Importar um certificado da AC

Modelos Relacionados: ADS-3300W/ADS-4500W/ADS-4550W

1. Inicie o seu browser.
2. Introduza "https://endereço IP do equipamento" na barra de endereço do seu browser (em que "endereço IP do equipamento" é o endereço IP do equipamento).

   Por exemplo:

   https://192.168.1.2
3. Se necessário, introduza a palavra-passe no campo **Login (Iniciar sessão)** e clique em **Login (Iniciar sessão)**.

   É possível encontrar a palavra-passe predefinida para gerir as definições deste equipamento na parte posterior do equipamento, com a menção “**Pwd**”.
4. Aceda ao menu de navegação e clique em **Network (Rede)** > **Security (Segurança)** > **CA Certificate (Certificado da AC)**.

   Inicie a partir de ≡ se o menu de navegação não for apresentado do lado esquerdo do ecrã.
5. Clique em **Import CA Certificate (Importar certificado da AC)**.
6. Procure o ficheiro que pretende importar.
7. Clique em **Submit (Enviar)**.

Informações relacionadas

- Importar e exportar um certificado CA

Tópicos relacionados:

- Aceder à gestão baseada na Web

Exportar um certificado da AC

Modelos Relacionados: ADS-3300W/ADS-4500W/ADS-4550W

1. Inicie o seu browser.
2. Introduza "https://endereço IP do equipamento" na barra de endereço do seu browser (em que "endereço IP do equipamento" é o endereço IP do equipamento).

   Por exemplo:

   https://192.168.1.2
3. Se necessário, introduza a palavra-passe no campo **Login (Iniciar sessão)** e clique em **Login (Iniciar sessão)**.

   É possível encontrar a palavra-passe predefinida para gerir as definições deste equipamento na parte posterior do equipamento, com a menção “**Pwd**”.
4. Aceda ao menu de navegação e clique em **Network (Rede)** > **Security (Segurança)** > **CA Certificate (Certificado da AC)**.

   Inicie a partir de ≡ se o menu de navegação não for apresentado do lado esquerdo do ecrã.
5. Selecione o certificado que pretende exportar e clique em **Export (Exportar)**.
6. Clique em **Submit (Enviar)**.
7. Clique em ▼ ao lado de **Guardar** e especifique o local onde pretende guardar o ficheiro.

Informações relacionadas

- Importar e exportar um certificado CA

Tópicos relacionados:

- Aceder à gestão baseada na Web

Gerir vários certificados

Modelos Relacionados: ADS-3300W/ADS-4500W/ADS-4550W

A função de vários certificados permite utilizar a gestão baseada na Web para gerir cada certificado que está instalado no equipamento. Na gestão baseada na Web, navegue para o ecrã **Certificate (Certificado)** ou **CA Certificate (Certificado da AC)** para ver o conteúdo dos certificados e apagar ou exportar os seus certificados.

	Número máximo de certificados guardados no equipamento Brother
Certificado autoassinado ou certificado emitido por uma CA	5
Certificado CA	7

Recomendamos que guarde menos certificados do que o permitido e que deixe um espaço livre para a eventualidade de um certificado caducar. Quando um certificado expirar, importe um novo certificado para o espaço reservado e, em seguida, apague o certificado que caducou. Assim, evita uma falha de configuração.

- Quando utiliza HTTPS/IPPS ou IEEE 802.1x, tem de selecionar o certificado que pretende utilizar.
- Quando utiliza SSL para comunicações SMTP, não precisa de selecionar o certificado. O certificado necessário é selecionado automaticamente.

Informações relacionadas

- Configurar certificados para segurança do equipamento

Utilizar o SSL/TLS

Modelos Relacionados: ADS-3300W/ADS-4500W/ADS-4550W

- Introdução ao SSL/TLS
- Gerir o equipamento de rede em segurança utilizando SSL/TLS
- Envio seguro de correio eletrónico utilizando SSL/TLS

Introdução ao SSL/TLS

Modelos Relacionados: ADS-3300W/ADS-4500W/ADS-4550W

O SSL (Secure Socket Layer) e o TLS (Transport Layer Security) são métodos eficazes para proteger dados que são enviados através de uma rede local ou de área alargada (LAN ou WAN). A proteção é conseguida através da encriptação dos dados, como um trabalho de digitalização enviado através de uma rede, para que alguém que tente capturá-lo não consiga lê-lo.

O SSL/TLS pode ser configurado em redes com e sem fios, funcionando com outras formas de segurança, como chaves WPA e firewalls.

Informações relacionadas

- Utilizar o SSL/TLS
  - Breve história do SSL/TLS
  - Benefícios da utilização de SSL/TLS

Breve história do SSL/TLS

Modelos Relacionados: ADS-3300W/ADS-4500W/ADS-4550W

O SSL/TLS foi criado inicialmente com o objetivo de proteger informação em trânsito na web, especialmente os dados transmitidos entre browsers e servidores da web. Por exemplo, quando utiliza o Internet Explorer para aceder ao seu banco pela Internet e vê “https://” e o pequeno ícone de cadeado no browser da web, isso significa que está a utilizar SSL. Posteriormente, o SSL foi alargado a mais aplicações, como Telnet, impressoras e software de FTP, para se tornar uma solução universal para segurança online. As intenções da conceção original ainda são utilizadas por muitos retalhistas e bancos online para proteger dados delicados, como números de cartão de crédito, registos de clientes, etc.

O SSL/TLS utiliza níveis extremamente elevados de encriptação e merece a confiança de bancos de todo o mundo.

Informações relacionadas

- Introdução ao SSL/TLS

Benefícios da utilização de SSL/TLS

Modelos Relacionados: ADS-3300W/ADS-4500W/ADS-4550W

O principal benefício de utilizar o SSL/TLS é garantir a segurança da digitalização numa rede IP, impedindo que utilizadores não autorizados possam ler os dados que são enviados para o equipamento. O principal argumento do SSL é o facto de poder ser utilizado para digitalizar dados confidenciais com segurança. Por exemplo, um departamento de recursos humanos de uma grande empresa pode digitalizar recibos de vencimento com frequência. Sem a encriptação, os dados desses recibos de vencimento poderiam ser lidos por outros utilizadores da rede. Mas com o SSL/TLS, qualquer pessoa que tente capturar os dados verá uma página de código confuso e não o recibo de vencimento real.

Informações relacionadas

- Introdução ao SSL/TLS

Gerir o equipamento de rede em segurança utilizando SSL/TLS

Modelos Relacionados: ADS-3300W/ADS-4500W/ADS-4550W

- Configurar um certificado para o SSL/TLS e protocolos disponíveis
- Aceder à Gestão baseada na Web utilizando o SSL/TLS
- Instalar o certificado auto-assinado para utilizadores do Windows com direitos de administrador
- Configurar certificados para segurança do equipamento

Configurar um certificado para o SSL/TLS e protocolos disponíveis

Modelos Relacionados: ADS-3300W/ADS-4500W/ADS-4550W

Configure um certificado no seu equipamento utilizando a gestão baseada na Web antes de utilizar a comunicação SSL/TLS.

1. Inicie o seu browser.
2. Introduza "https://endereço IP do equipamento" na barra de endereço do seu browser (em que "endereço IP do equipamento" é o endereço IP do equipamento).

   Por exemplo:

   https://192.168.1.2
3. Se necessário, introduza a palavra-passe no campo **Login (Iniciar sessão)** e clique em **Login (Iniciar sessão)**.

   É possível encontrar a palavra-passe predefinida para gerir as definições deste equipamento na parte posterior do equipamento, com a menção “**Pwd**”.
4. Aceda ao menu de navegação e clique em **Network (Rede)** > **Network (Rede)** > **Protocol (Protocolo)**.

   Inicie a partir de ≡ se o menu de navegação não for apresentado do lado esquerdo do ecrã.
5. Clique em **HTTP Server Settings (Definições do Servidor HTTP)**.
6. Selecione o certificado que pretende configurar na lista pendente **Select the Certificate (Selecionar o certificado)**.
7. Clique em **Submit (Enviar)**.
8. Clique em **Yes (Sim)** para reiniciar o servidor de digitalização.

Informações relacionadas

- Gerir o equipamento de rede em segurança utilizando SSL/TLS

Tópicos relacionados:

- Aceder à gestão baseada na Web

Aceder à Gestão baseada na Web utilizando o SSL/TLS

Modelos Relacionados: ADS-3300W/ADS-4500W/ADS-4550W

Para gerir o seu equipamento de rede com segurança, tem de utilizar os utilitários de gestão com protocolos de segurança.

- Para utilizar o protocolo HTTPS, é necessário ativar o HTTPS no equipamento. Por predefinição, o protocolo HTTPS está ativado.
- Pode alterar as definições de protocolo HTTPS no ecrã da gestão baseada na Web.

1. Inicie o seu browser.
2. Introduza "https://endereço IP do equipamento" na barra de endereço do seu browser (em que "endereço IP do equipamento" é o endereço IP do equipamento).

   Por exemplo:

   https://192.168.1.2
3. Se necessário, introduza a palavra-passe no campo **Login (Iniciar sessão)** e clique em **Login (Iniciar sessão)**.

   É possível encontrar a palavra-passe predefinida para gerir as definições deste equipamento na parte posterior do equipamento, com a menção “**Pwd**”.
4. Já pode aceder ao equipamento utilizando HTTPS.

Informações relacionadas

- Gerir o equipamento de rede em segurança utilizando SSL/TLS

Tópicos relacionados:

- Aceder à gestão baseada na Web

Instalar o certificado auto-assinado para utilizadores do Windows com direitos de administrador

Modelos Relacionados: ADS-3300W/ADS-4500W/ADS-4550W

Os passos seguintes destinam-se ao Microsoft Internet Explorer. Se utilizar outro browser da web, consulte a respetiva documentação para saber como instalar certificados.

1. Execute uma das seguintes ações:
   - Windows 10, Windows Server 2016 e Windows Server 2019

     Clique em > **Acessórios do Windows**.
   - Windows 8.1

     Clique com o botão direito do rato no ícone (**Internet Explorer**) da barra de tarefas.
   - Windows Server 2012 e Windows Server 2012 R2

     Clique em (**Internet Explorer**) e depois clique com o botão direito do rato no ícone (**Internet Explorer**) que aparece na barra de tarefas.
   - Windows 7 e Windows Server 2008

     Clique em **(Iniciar)** > **Todos os Programas**.
2. Clique com o botão direito do rato em **Internet Explorer** e clique em **Executar como administrador**.

   Se aparecer a opção **Mais**, clique em **Mais**.

   Se aparecer o ecrã **Controlo de Conta de Utilizador**, clique em **Sim**.
3. Escreva “https://endereço IP do equipamento” na barra de endereço do browser para aceder ao seu equipamento (onde “endereço IP do equipamento” é o endereço IP ou o nome de nó do equipamento que atribuiu ao certificado).
4. Clique em **Mais informações**.
5. Clique em **Continuar para a página Web (não recomendado)**.

6. Clique em **Erro de Certificado** e em **Ver certificado**.

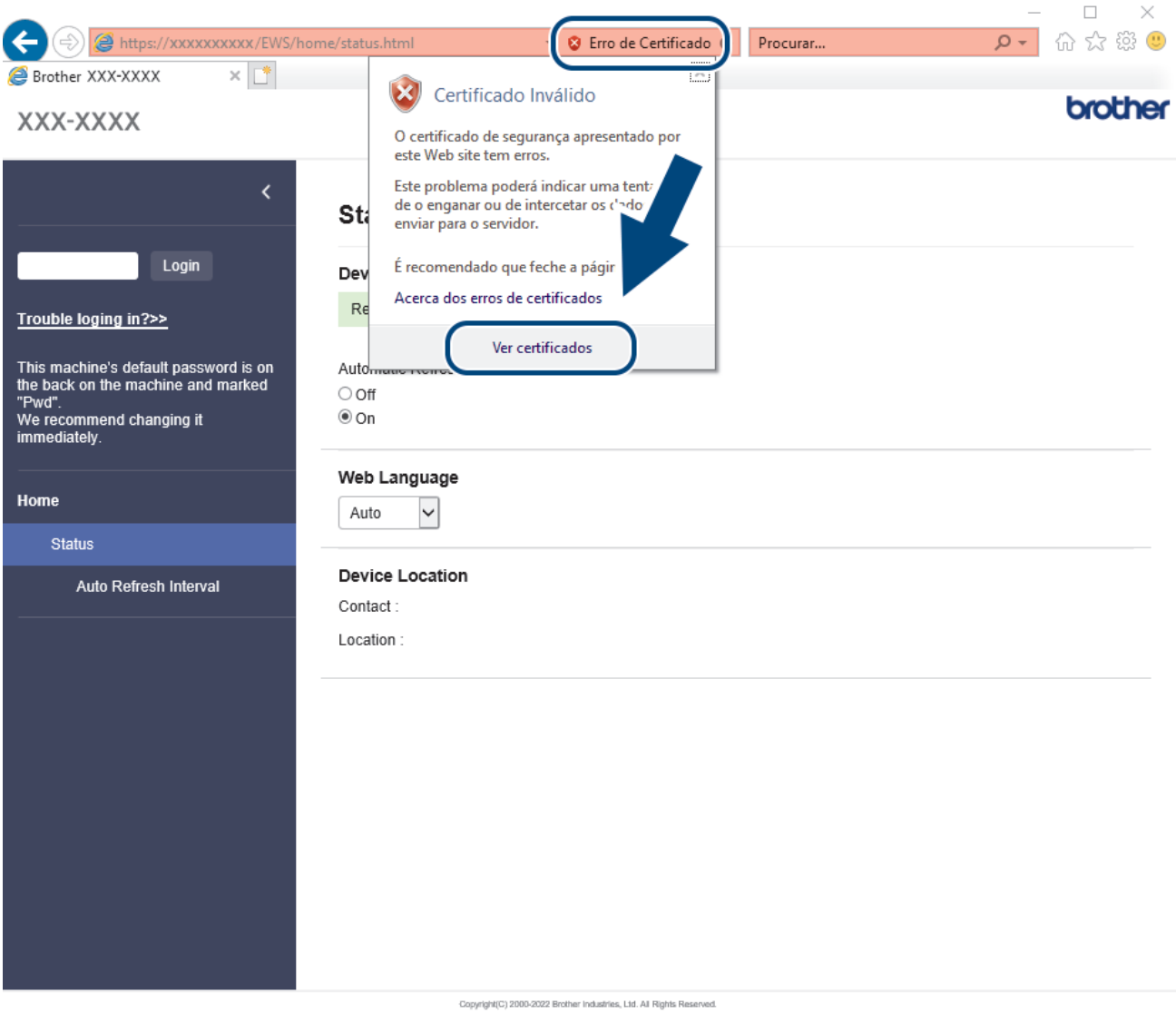

7. Clique em **Instalar certificado...**.
8. Quando aparecer **Assistente para importar certificados**, clique em **Seguinte**.
9. Selecione **Colocar todos os certificados no seguinte arquivo** e clique em **Procurar...**.
10. Selecione **Autoridades de certificação de raiz fidedignas** e clique em **OK**.
11. Clique em **Seguinte**.
12. Clique em **Concluir**.
13. Clique em **Sim** se a impressão digital (dedo polegar) estiver correta.
14. Clique em **OK**.

Informações relacionadas

- Gerir o equipamento de rede em segurança utilizando SSL/TLS

Utilizar o SNMPv3

Modelos Relacionados: ADS-3300W/ADS-4500W/ADS-4550W

- Gerir o equipamento de rede em segurança utilizando o SNMPv3

Gerir o equipamento de rede em segurança utilizando o SNMPv3

Modelos Relacionados: ADS-3300W/ADS-4500W/ADS-4550W

O SNMPv3 (Simple Network Management Protocol version 3 – protocolo simples de gestão de rede, versão 3) fornece autenticação do utilizador e encriptação de dados para gerir equipamentos de rede em segurança. Para gerir o seu equipamento de rede em segurança, recomendamos a utilização do protocolo SNMPv3 quando utilizar o BRAdmin Professional 4.

1. Inicie o seu browser.
2. Introduza "https://endereço IP do equipamento" na barra de endereço do seu browser (em que "endereço IP do equipamento" é o endereço IP do equipamento).

   Por exemplo:

   https://192.168.1.2
3. Se necessário, introduza a palavra-passe no campo **Login (Iniciar sessão)** e clique em **Login (Iniciar sessão)**.

É possível encontrar a palavra-passe predefinida para gerir as definições deste equipamento na parte posterior do equipamento, com a menção “**Pwd**”.

4. Aceda ao menu de navegação e clique em **Network (Rede)** > **Network (Rede)** > **Protocol (Protocolo)**.

Inicie a partir de ≡ se o menu de navegação não for apresentado do lado esquerdo do ecrã.

5. Certifique-se de que a definição **SNMP** está ativada e clique em **Advanced Settings (Definições avançadas)**.
6. Configure as definições de SNMP. Existem três opções para **SNMP Mode of Operation (Modo de operação SNMP)**.

Opção	Descrição
SNMP v1/v2c read-write access (Acesso de leit./escr. SNMP v1/v2c)	O servidor de digitalização utiliza a versão 1 e a versão 2c do protocolo SNMP. Pode utilizar todas as aplicações da Brother neste modo. Contudo, isso não é seguro porque não autentica o utilizador e os dados não serão encriptados.
SNMPv3 read-write access and v1/v2c read-only access (Acesso de leit./escr. SNMPv3 e acesso só de leit. v1/v2c)	O servidor de digitalização utiliza o acesso de leitura/escrita da versão 3 e o acesso só de leitura da versão 1 e da versão 2c do protocolo SNMP. Quando utilizar o modo **SNMPv3 read-write access and v1/v2c read-only access (Acesso de leit./escr. SNMPv3 e acesso só de leit. v1/v2c)**, algumas aplicações da Brother (por exemplo, o BRAdmin Light) que acedem ao servidor de digitalização não funcionam corretamente, porque autorizam o acesso só de leitura da versão 1 e da versão 2c. Se pretender utilizar todas as aplicações, recomendamos que utilize o modo **SNMP v1/v2c read-write access (Acesso de leit./escr. SNMP v1/v2c)**.
SNMPv3 read-write access (Acesso de leit./escr. SNMPv3)	O servidor de digitalização utiliza a versão 3 do protocolo SNMP. Se quiser gerir o servidor de digitalização de forma segura, utilize este modo.

Opção	Descrição
	Quando utilizar o modo **SNMPv3 read-write access (Acesso de leit./escr. SNMPv3)**, tenha em atenção o seguinte: • Apenas pode utilizar o BRAdmin Professional ou a gestão baseada na Web para gerir o servidor de digitalização. • À exceção do BRAdmin Professional, todas as aplicações que utilizam SNMPv1/v2c serão restringidas. Para permitir a utilização de aplicações SNMPv1/v2c, utilize o modo **SNMPv3 read-write access and v1/v2c read-only access (Acesso de leit./escr. SNMPv3 e acesso só de leit. v1/v2c)** ou **SNMP v1/v2c read-write access (Acesso de leit./escr. SNMP v1/v2c)**.

7. Clique em **Submit (Enviar)**.

Informações relacionadas

- Utilizar o SNMPv3

Tópicos relacionados:

- Aceder à gestão baseada na Web

Utilizar a autenticação IEEE 802.1x para uma rede sem fios ou com fios

Modelos Relacionados: ADS-3300W/ADS-4500W/ADS-4550W

- O que é a autenticação IEEE 802.1x?
- Configurar a autenticação IEEE 802.1x para uma rede sem fios ou com fios utilizando a gestão baseada na Web (browser)
- Métodos de Autenticação para IEEE 802.1x

O que é a autenticação IEEE 802.1x?

Modelos Relacionados: ADS-3300W/ADS-4500W/ADS-4550W

IEEE 802.1x é um padrão IEEE para redes sem fios e com fios que limita o acesso a partir de dispositivos de rede não autorizados. O seu equipamento Brother (requisitante) envia um pedido de autenticação para um servidor RADIUS (servidor de autenticação) através do ponto de acesso ou Hub. Após o pedido ter sido verificado pelo servidor RADIUS, o equipamento consegue ter acesso à rede.

Informações relacionadas

- Utilizar a autenticação IEEE 802.1x para uma rede sem fios ou com fios

Configurar a autenticação IEEE 802.1x para uma rede sem fios ou com fios utilizando a gestão baseada na Web (browser)

Modelos Relacionados: ADS-3300W/ADS-4500W/ADS-4550W

- Se configurar o equipamento utilizando a autenticação EAP-TLS, tem de instalar o certificado de cliente emitido por uma autoridade de certificados (CA) antes de iniciar a configuração. Contacte o administrador de rede para obter informações sobre o certificado de cliente. Se tiver instalado mais de um certificado, recomendamos que tome nota do nome do certificado que pretende utilizar.
- Antes de verificar o certificado do servidor, tem de importar o certificado CA emitido pela CA que assinou o certificado do servidor. Contacte o administrador de rede ou o ISP (Internet Service Provider, fornecedor de serviços de Internet) para confirmar se é necessário importar um certificado CA.

1. Inicie o seu browser.
2. Introduza "https://endereço IP do equipamento" na barra de endereço do seu browser (em que "endereço IP do equipamento" é o endereço IP do equipamento).

   Por exemplo:

   https://192.168.1.2
3. Se necessário, introduza a palavra-passe no campo **Login (Iniciar sessão)** e clique em **Login (Iniciar sessão)**.

   É possível encontrar a palavra-passe predefinida para gerir as definições deste equipamento na parte posterior do equipamento, com a menção “**Pwd**”.
4. Aceda ao menu de navegação e clique em **Network (Rede)**.

   Inicie a partir de ≡ se o menu de navegação não for apresentado do lado esquerdo do ecrã.
5. Execute uma das seguintes ações:
   - Para a rede com fios

     Clique em **Wired (Com fios)** > **Wired 802.1x Authentication (Autenticação 802.1x com fios)**.
   - Para a rede sem fios

     Clique em **Wireless (Sem fios)** > **Wireless (Enterprise) (Sem fios (empresa))**.
6. Configure as definições de autenticação de IEEE 802.1x.

   - Se pretender ativar a autenticação IEEE 802.1x para redes com fios, selecione **Enabled (Ativado)** para **Wired 802.1x status (Estado 802.1x com fios)** na página **Wired 802.1x Authentication (Autenticação 802.1x com fios)**.
   - Se estiver a utilizar a autenticação **EAP-TLS**, tem de selecionar o certificado do cliente instalado (apresentado com o nome do certificado) para a verificação a partir da lista pendente **Client Certificate (Certificado de cliente)**.
   - Se selecionar a autenticação **EAP-FAST**, **PEAP**, **EAP-TTLS** ou **EAP-TLS**, selecione o método de verificação na lista pendente **Server Certificate Verification (Verificação do certificado do servidor)**. Verifique o certificado do servidor utilizando o certificado CA, importado previamente para o equipamento, que foi emitido pela autoridade de certificados (CA) que assinou o certificado do servidor.

   Selecione um dos seguintes métodos de verificação na lista pendente **Server Certificate Verification (Verificação do certificado do servidor)**:

Opção	Descrição
No Verification (Sem verificação)	O certificado do servidor é sempre de confiança. A verificação não é efetuada.
CA Cert. (Cert. AC)	Método de verificação para atestar a fiabilidade da CA do certificado do servidor, utilizando o certificado CA emitido pela CA que assinou o certificado do servidor.
CA Cert. + ServerID (Cert. AC + ID do servidor)	Método de verificação para atestar o valor do nome comum [1] do certificado do servidor, para além da fiabilidade da autoridade de certificados do certificado do servidor.

7. Quando terminar a configuração, clique em **Submit (Enviar)**.

Informações relacionadas

- Utilizar a autenticação IEEE 802.1x para uma rede sem fios ou com fios

Tópicos relacionados:

- Aceder à gestão baseada na Web
- Configurar certificados para segurança do equipamento
- Funções suportadas de certificados de segurança

1 A verificação do nome comum compara o nome comum do certificado do servidor com a cadeia de carateres configurada para a **Server ID (ID do servidor)**. Antes de utilizar este método, contacte o administrador de sistema para saber qual é o nome comum do certificado do servidor e, em seguida, configure a **Server ID (ID do servidor)**.

Métodos de Autenticação para IEEE 802.1x

Modelos Relacionados: ADS-3300W/ADS-4500W/ADS-4550W

EAP-FAST

O protocolo EAP-FAST (Extensible Authentication Protocol - Flexible Authentication via Secured Tunnel) foi desenvolvido pela Cisco Systems, Inc. e utiliza uma ID de utilizador e palavra-passe para fazer a autenticação e algoritmos de chave simétrica para obter um processo de autenticação em túnel.

O equipamento Brother suporta os seguintes métodos de autenticação interna:

- EAP-FAST/NONE
- EAP-FAST/MS-CHAPv2
- EAP-FAST/GTC

PEAP

O PEAP (Protected Extensible Authentication Protocol) é uma versão do método EAP desenvolvida pela Cisco Systems, Inc. em colaboração com a Microsoft Corporation e a RSA Security. O PEAP cria um túnel encriptado SSL (Secure Sockets Layer)/TLS (Transport Layer Security) entre um cliente e um servidor de autenticação, para enviar uma ID de utilizador e uma palavra-passe. O PEAP proporciona uma autenticação mútua entre o servidor e o cliente.

O equipamento Brother suporta as seguintes autenticações internas:

- PEAP/MS-CHAPv2
- PEAP/GTC

EAP-TTLS

O EAP-TTLS (Extensible Authentication Protocol Tunneled Transport Layer Security) foi desenvolvido pela Funk Software e pela Certicom. O EAP-TTLS cria um túnel SSL encriptado idêntico ao do PEAP, entre um cliente e um servidor de autenticação, para enviar uma identificação de utilizador e uma palavra-passe. O EAP-TTLS proporciona uma autenticação mútua entre o servidor e o cliente.

O seu equipamento Brother apenas suporta MS-CHAPv2 como método de autenticação interna.

EAP-TLS

O EAP-TLS (Extensible Authentication Protocol Transport Layer Security) necessita de uma autenticação certificada digital no cliente e no servidor de autenticação.

Informações relacionadas

- Utilizar a autenticação IEEE 802.1x para uma rede sem fios ou com fios

Utilizar o Secure Function Lock 3.0

Modelos Relacionados: ADS-3300W/ADS-4500W/ADS-4550W

- Antes de utilizar o Secure Function Lock 3.0
- Configurar o Secure Function Lock 3.0 utilizando a gestão baseada na Web
- Configurar o Modo Público do Secure Function Lock 3.0

Antes de utilizar o Secure Function Lock 3.0

Modelos Relacionados: ADS-3300W/ADS-4500W/ADS-4550W

O “Secure Function Lock” (bloqueio de funções de segurança) permite-lhe restringir o acesso público às seguintes operações do equipamento:

- Digitalizar para PC/Digitalizar para fluxo de trabalho
- Digitalizar para rede
- Digitalizar para FTP/SFTP
- Digitalizar para servidor de correio eletrónico
- Digitalizar para SharePoint (apenas modelos suportados)
- Digitalizar para USB
- Digitalizar para serviços Web (apenas modelos suportados)

O “Secure Function Lock” (bloqueio de funções de segurança) também impede que os utilizadores alterem as predefinições do equipamento ao limitar o acesso às respetivas definições.

Antes de utilizar as funções de segurança, deve primeiro introduzir uma palavra-passe de administrador. O administrador pode definir restrições para utilizadores individuais, em conjunto com uma palavra-passe do utilizador. Anote cuidadosamente a sua palavra-passe. Caso se esqueça da mesma, terá de repor a palavra-passe guardada no equipamento. Para obter mais informações sobre a reposição da palavra-passe, contacte o serviço de apoio ao cliente da Brother.

- Apenas administradores podem definir limitações e fazer alterações para cada utilizador.
- Quando o “Secure Function Lock” (bloqueio de funções de segurança) está ativado, o equipamento está no modo público. Para aceder a quaisquer funções do equipamento que tenham sido restringidas utilizando o “Secure Function Lock” (bloqueio de funções de segurança), prima , selecione o seu nome de utilizador e introduza a sua palavra-passe.

Informações relacionadas

- Utilizar o Secure Function Lock 3.0

Configurar o Secure Function Lock 3.0 utilizando a gestão baseada na Web

Modelos Relacionados: ADS-3300W/ADS-4500W/ADS-4550W

1. Inicie o seu browser.
2. Introduza "https://endereço IP do equipamento" na barra de endereço do seu browser (em que "endereço IP do equipamento" é o endereço IP do equipamento).

   Por exemplo:

   https://192.168.1.2
3. Se necessário, introduza a palavra-passe no campo **Login (Iniciar sessão)** e clique em **Login (Iniciar sessão)**.

É possível encontrar a palavra-passe predefinida para gerir as definições deste equipamento na parte posterior do equipamento, com a menção “**Pwd**”.

4. Aceda ao menu de navegação e clique em **Administrator (Administrador)** > **Restriction Management (Gestão de restrições)** ou **User Restriction Function (Função de restrição de utilizadores)**.

Inicie a partir de ≡ se o menu de navegação não for apresentado do lado esquerdo do ecrã.

5. Selecione **Secure Function Lock (Bloqueio de funções de segurança)**.
6. Clique em **Submit (Enviar)**.
7. Clique no menu **Restricted Functions (Funções restritas)**.
8. No campo **User List / Restricted Functions (Lista de utilizadores/Funções restritas)**, introduza um nome de grupo ou nome de utilizador.
9. Nas colunas **Scan to (Digitalizar para)**, marque ou desmarque uma caixa de verificação para permitir ou restringir, respetivamente, a função indicada.
10. Clique em **Submit (Enviar)**.
11. Clique no menu **User List (Lista de utilizadores)**.
12. Introduza o nome de utilizador no campo **User List (Lista de utilizadores)**.
13. No campo **PIN Number (Número de PIN)**, introduza uma palavra-passe.

O número de carateres que pode configurar difere consoante o modelo.

14. Selecione **User List / Restricted Functions (Lista de utilizadores/Funções restritas)** na lista pendente para cada utilizador.
15. Clique em **Submit (Enviar)**.

Informações relacionadas

- Utilizar o Secure Function Lock 3.0

Tópicos relacionados:

- Aceder à gestão baseada na Web

Configurar o Modo Público do Secure Function Lock 3.0

Modelos Relacionados: ADS-3300W/ADS-4500W/ADS-4550W

Utilize o ecrã do Secure Function Lock para configurar o modo público, que limita as funções disponíveis para os utilizadores públicos. Os utilizadores públicos não precisam de introduzir uma palavra-passe para aceder às funções que ficam disponíveis através das definições do modo público.

1. Inicie o seu browser.
2. Introduza "https://endereço IP do equipamento" na barra de endereço do seu browser (em que "endereço IP do equipamento" é o endereço IP do equipamento).

   Por exemplo:

   https://192.168.1.2
3. Se necessário, introduza a palavra-passe no campo **Login (Iniciar sessão)** e clique em **Login (Iniciar sessão)**.

   É possível encontrar a palavra-passe predefinida para gerir as definições deste equipamento na parte posterior do equipamento, com a menção “**Pwd**”.
4. Aceda ao menu de navegação e clique em **Administrator (Administrador)** > **Restriction Management (Gestão de restrições)** ou **User Restriction Function (Função de restrição de utilizadores)**.

   Inicie a partir de ≡ se o menu de navegação não for apresentado do lado esquerdo do ecrã.
5. Selecione **Secure Function Lock (Bloqueio de funções de segurança)**.
6. Clique em **Submit (Enviar)**.
7. Clique no menu **Restricted Functions (Funções restritas)**.
8. Na linha **Public Mode (Modo público)**, marque uma caixa de verificação para permitir ou desmarque uma caixa de verificação para restringir a função indicada.
9. Clique em **Submit (Enviar)**.

Informações relacionadas

- Utilizar o Secure Function Lock 3.0

Tópicos relacionados:

- Aceder à gestão baseada na Web

Enviar uma mensagem segura de correio eletrónico

Modelos Relacionados: ADS-3300W/ADS-4500W/ADS-4550W

- Configurar o envio de correio eletrónico utilizando a gestão baseada na Web
- Enviar uma mensagem de correio eletrónico com autenticação do utilizador
- Envio seguro de correio eletrónico utilizando SSL/TLS

Configurar o envio de correio eletrónico utilizando a gestão baseada na Web

Modelos Relacionados: ADS-3300W/ADS-4500W/ADS-4550W

Recomendamos a utilização da gestão baseada na Web para configurar o envio de correio eletrónico seguro com autenticação do utilizador ou o envio e a receção de correio eletrónico utilizando SSL/TLS.

1. Inicie o seu browser.
2. Introduza "https://endereço IP do equipamento" na barra de endereço do seu browser (em que "endereço IP do equipamento" é o endereço IP do equipamento).

   Por exemplo:

   https://192.168.1.2
3. Se necessário, introduza a palavra-passe no campo **Login (Iniciar sessão)** e clique em **Login (Iniciar sessão)**.

   É possível encontrar a palavra-passe predefinida para gerir as definições deste equipamento na parte posterior do equipamento, com a menção “**Pwd**”.
4. Aceda ao menu de navegação e clique em **Network (Rede)** > **Network (Rede)** > **Protocol (Protocolo)**.

   Inicie a partir de ≡ se o menu de navegação não for apresentado do lado esquerdo do ecrã.
5. No campo **SMTP**, clique em **Advanced Settings (Definições avançadas)** e certifique-se de que o estado de **SMTP** é **Enabled (Ativado)**.
6. Configure as definições de **SMTP**.
   - Verifique se as definições de e-mail estão corretas após a configuração através do envio de um e-mail de teste.
   - Se não conhecer as definições do servidor SMTP, contacte o administrador da rede ou o fornecedor de serviços de Internet.
7. Quando terminar, clique em **Submit (Enviar)**.
8. Siga as instruções da caixa de diálogo para testar as definições atuais.

Informações relacionadas

- Enviar uma mensagem segura de correio eletrónico

Tópicos relacionados:

- Aceder à gestão baseada na Web

Enviar uma mensagem de correio eletrónico com autenticação do utilizador

Modelos Relacionados: ADS-3300W/ADS-4500W/ADS-4550W

O equipamento suporta o método SMTP-AUTH para enviar correio eletrónico através de um servidor de correio eletrónico que exija autenticação do utilizador. Este método impede que utilizadores não autorizados tenham acesso ao servidor de correio eletrónico.

Pode utilizar o método SMTP-AUTH para notificação por correio eletrónico e relatórios por correio eletrónico (disponível em alguns modelos).

Recomendamos a utilização da gestão baseada na Web para configurar a autenticação SMTP.

Definições do servidor de correio eletrónico

Tem de configurar o método de autenticação SMTP do equipamento para que corresponda ao método utilizado pelo seu servidor de e-mail. Para obter mais informações sobre as definições do servidor de correio eletrónico, contacte o administrador de rede ou o ISP (Internet Service Provider, fornecedor de serviços de Internet).

Para ativar a autenticação do servidor SMTP: no ecrã da gestão baseada na Web **SMTP**, em **Server Authentication Method (Método de autenticação do servidor)**, tem de selecionar **SMTP-AUTH**.

Informações relacionadas

- Enviar uma mensagem segura de correio eletrónico

Envio seguro de correio eletrónico utilizando SSL/TLS

Modelos Relacionados: ADS-3300W/ADS-4500W/ADS-4550W

O equipamento suporta os métodos de comunicação SSL/TLS. Para utilizar o servidor de correio eletrónico que está a utilizar a comunicação SSL/TLS, terá de configurar as definições que se seguem.

Recomendamos a utilização da gestão baseada na Web para configurar SSL/TLS.

Verificar certificado do servidor

Se tiver de verificar o certificado do servidor, marque a caixa de verificação **Verify Server Certificate (Verificar certificado do servidor)** em **SSL/TLS**.

Antes de verificar o certificado do servidor, tem de importar o certificado CA emitido pela CA que assinou o certificado do servidor. Contacte o administrador de rede ou o fornecedor de serviços de Internet para confirmar se é necessário importar um certificado CA.

Número da porta

Se selecionar **SSL** ou **TLS**, o valor **Port (Porta)** será alterado para corresponder ao protocolo. Para alterar o número da porta manualmente, introduza o número da porta depois de selecionar as definições de **SSL/TLS**.

É necessário configurar o método de comunicação do equipamento para que corresponda ao método utilizado pelo seu servidor de correio eletrónico. Para obter mais informações sobre as definições do servidor de correio eletrónico, contacte o administrador de rede ou o seu ISP.

Na maioria dos casos, os serviços de Webmail seguros exigem as seguintes definições:

SMTP	**Port (Porta)**	587
	Server Authentication Method (Método de autenticação do servidor)	**SMTP-AUTH**
	SSL/TLS	**TLS**

Informações relacionadas

- Enviar uma mensagem segura de correio eletrónico

Tópicos relacionados:

- Configurar certificados para segurança do equipamento

Bloquear as definições do equipamento a partir do painel de controlo

Modelos Relacionados: ADS-3300W/ADS-4500W/ADS-4550W

Antes de ativar o bloqueio de definições do equipamento, anote a sua palavra-passe. Se esquecer a palavra-passe, terá de repor todas as palavras-passe guardadas no equipamento ao entrar em contacto com o seu administrador de sistema ou com o serviço de apoio ao cliente da Brother.

- Descrição geral do bloqueio de definições

Descrição geral do bloqueio de definições

Modelos Relacionados: ADS-3300W/ADS-4500W/ADS-4550W

Utilize a função Bloqueio de definições para impedir o acesso não autorizado às definições do equipamento.

Quando o bloqueio de definições está ligado, não é possível aceder às definições do equipamento sem introduzir a palavra-passe.

A Configuração remota não será iniciada quando o bloqueio de definições estiver ligado.

- Definir ou alterar a palavra-passe de bloqueio de definições
- Ativar o bloqueio de definições

Definir ou alterar a palavra-passe de bloqueio de definições

Modelos Relacionados: ADS-3300W/ADS-4500W/ADS-4550W

1. Prima [Definiç.] > [Configuração geral] > [Bloqueio de definições].

   Para alterar a palavra-passe, prima [Definiç.] > [Configuração geral] > [Bloqueio de definições] > [Definir palavra-passe] e introduza a sua palavra-passe existente com quatro algarismos. Prima [OK].

2. Introduza um número com quatro algarismos para a palavra-passe utilizando números de 0 a 9. Prima [OK].
3. Quando o ecrã tátil indicar [Confirmar:], volte a introduzir a nova palavra-passe. Prima [OK].
4. Prima .

Informações relacionadas

- Descrição geral do bloqueio de definições

Ativar o bloqueio de definições

Modelos Relacionados: ADS-3300W/ADS-4500W/ADS-4550W

Utilize a função Bloqueio de definições para impedir o acesso não autorizado às definições do equipamento.

Quando o bloqueio de definições está ligado, não é possível aceder às definições do equipamento sem introduzir a palavra-passe.

1. Prima [Definiç.] > [Configuração geral] > [Bloqueio de definições] > [Bloqueio desligado=>ligado].
2. Introduza a palavra-passe atual com quatro algarismos. Prima [OK].

Para desativar o bloqueio de definições, prima no ecrã tátil, introduza a palavra-passe atual de quatro dígitos e, em seguida, prima [OK].

Informações relacionadas

- Descrição geral do bloqueio de definições

Brother iPrint&Scan para Windows e Mac

- Descrição geral do Brother iPrint&Scan
- Configurar as definições de digitalização para fluxo de trabalho utilizando o Brother iPrint&Scan

Descrição geral do Brother iPrint&Scan

Utilize o Brother iPrint&Scan para Windows e Mac para digitalizar a partir do computador.

O ecrã seguinte mostra um exemplo do Brother iPrint&Scan para Windows. Pode utilizá-lo para digitalizar documentos e verificar o estado do equipamento. O ecrã real pode ser diferente consoante a versão da aplicação.

- Windows

  Visite a página de **Transferências** correspondente ao seu modelo em support.brother.com para descarregar a aplicação mais recente.

- Mac

  Descarregue e instale o Brother iPrint&Scan a partir da App Store.

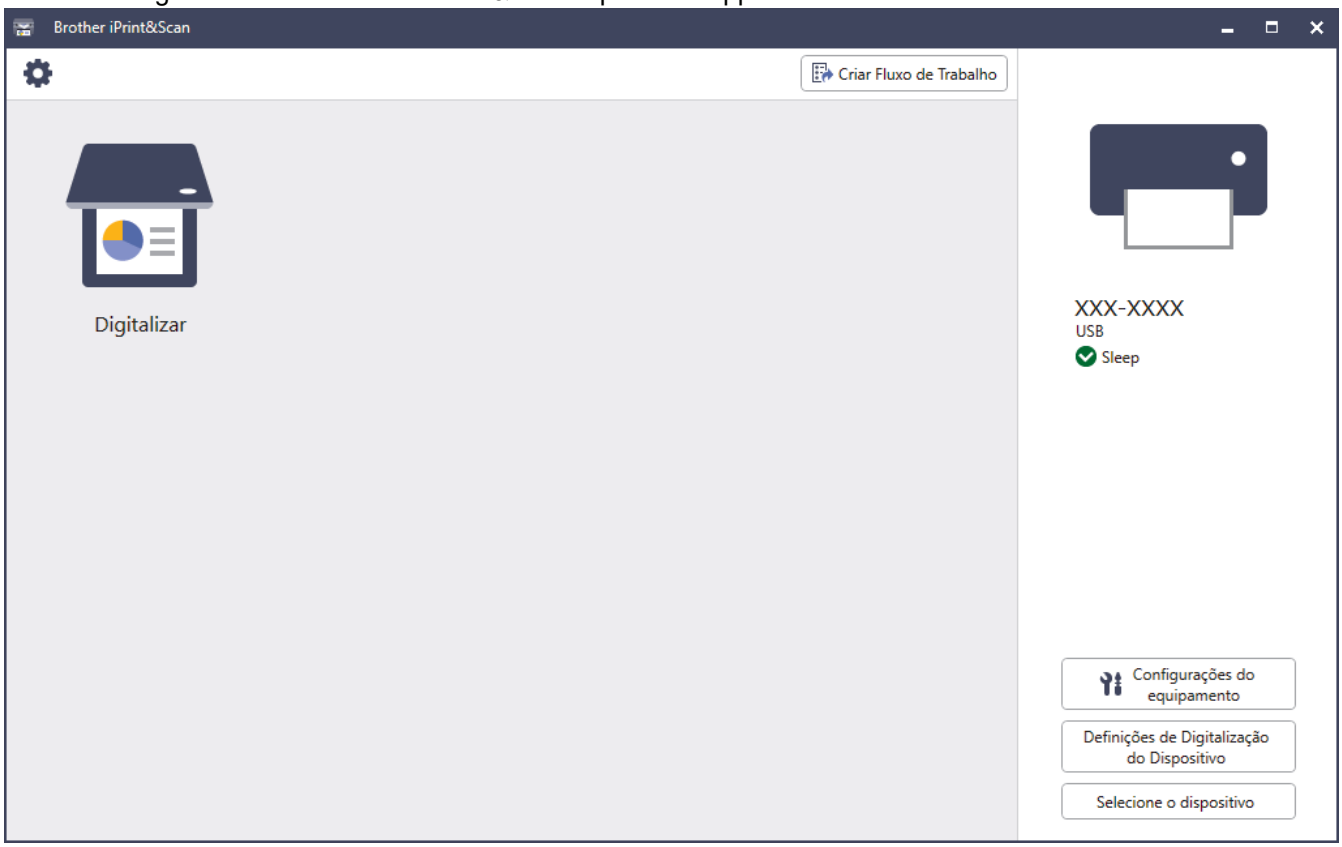

Informações relacionadas

- Brother iPrint&Scan para Windows e Mac

Tópicos relacionados:

- Digitalizar utilizando o Brother iPrint&Scan (Windows)
- Digitalizar utilizando o Brother iPrint&Scan (Mac)
- Alterar as definições de digitalização utilizando o Brother iPrint&Scan

Configurar as definições de digitalização para fluxo de trabalho utilizando o Brother iPrint&Scan

As seguintes condições têm de ser cumpridas para utilizar a digitalização para fluxo de trabalho:

- Windows
  - O controlador do scanner está instalado.

    Descarregue e instale o controlador a partir de support.brother.com.
  - Foram configuradas predefinições para digitalizar a partir do equipamento.

    Configure as definições ao seguir as instruções apresentadas no ecrã **Definições de Digitalização do Dispositivo**.
- Mac
  - A **iPrint&Scan Push Scan Tool** está instalada.

    Descarregue e instale a **iPrint&Scan Push Scan Tool** a partir de support.brother.com.
  - Foram configuradas predefinições para digitalizar a partir do equipamento.

    No ecrã inicial do Brother iPrint&Scan, clique em **Definições de Digitalização do Dispositivo** > **Guardar pasta...** e guarde no local aplicável. Conclua o processo ao seguir as instruções apresentadas no ecrã.

>> Criar um fluxo de trabalho
>> Configurar fluxos de trabalho
>> Editar ou eliminar o fluxo de trabalho

Criar um fluxo de trabalho

1. No ecrã inicial do Brother iPrint&Scan, clique em **Criar Fluxo de Trabalho**.
2. Crie um fluxo de trabalho ao seguir as instruções apresentadas no ecrã.

Configurar fluxos de trabalho

1. No ecrã inicial do Brother iPrint&Scan, clique em **Definições de Digitalização do Dispositivo** > **Fluxo de trabalho**.
2. Selecione o fluxo de trabalho que pretende apresentar quando o botão de fluxo de trabalho é premido no equipamento e clique em **OK**.

Editar ou eliminar o fluxo de trabalho

1. No ecrã inicial do Brother iPrint&Scan, clique em **Configuração da Aplicação** > **Gestão do Fluxo de Trabalho**.
2. Selecione o fluxo de trabalho que pretende editar ou eliminar e clique em **Editar** ou **Eliminar**.

Informações relacionadas

- Brother iPrint&Scan para Windows e Mac

Solução de problemas

- Mensagens de erro e de manutenção
- Indicações de erro e manutenção
- Encravamento de documento
- Se ocorrerem problemas no equipamento
- Verificar o número de série
- Reiniciar o equipamento Brother

Mensagens de erro e de manutenção

Modelos Relacionados: ADS-3300W/ADS-4500W/ADS-4550W

Como acontece com qualquer artigo de escritório sofisticado, podem ocorrer erros e será eventualmente necessário substituir consumíveis. Se isto acontecer, o equipamento identifica o erro ou a manutenção de rotina necessária e exibe a mensagem adequada. As mensagens de erro e de manutenção mais comuns são apresentadas na tabela abaixo.

Na maioria dos casos, o próprio utilizador pode corrigir os erros e eliminar as mensagens de manutenção de rotina. Se necessitar de mais informações, aceda à página de **Perguntas mais frequentes e Resolução de problemas** correspondente ao seu modelo em support.brother.com.

Mensagem de erro	Causa	Ação
`A ligação falhou`	O equipamento não conseguiu ligar à rede.	Verifique o seguinte: • O PIN está correto. • Não premiu o botão WPS em mais do que um ponto de acesso/router sem fios. • O ponto de acesso/router sem fios está ligado. • Reinicie o equipamento e o ponto de acesso/router sem fios.
`Acesso negado`	O Secure Function Lock (bloqueio de funções de segurança) está ligado.	Contacte o seu administrador para verificar as configurações do Secure Function Lock. ➤➤ *Informações relacionadas*: *Utilizar o Secure Function Lock 3.0*
`Alerta manutenção agendada`	O rolo de recolha foi utilizado mais de 5000 vezes.	Limpe o rolo travão e o rolo de recolha. Se não os limpar, podem ocorrer encravamentos de papel e problemas de qualidade reduzida de digitalização. ➤➤ *Informações relacionadas*: *Limpar o scanner e os rolos*
`Armazen. USB insuficiente`	A unidade de memória flash USB inserida está cheia.	Prima `Fechar` e efetue um dos seguintes procedimentos: • Elimine ficheiros ou pastas não utilizados da unidade de memória flash USB e tente de novo. • Utilize uma unidade de memória flash USB com mais espaço livre.
`Chave de rede incorreta`	A chave de rede está errada.	Confirme a chave de rede e tente de novo.
`Dispositivo não compatível`	Está inserido um dispositivo não utilizável na porta USB.	Retire o dispositivo. Desligue o equipamento ao retirar a ficha da tomada elétrica e depois volte a ligá-lo. Prima para ligar o equipamento.
	A unidade de memória flash USB inserida está protegida contra escrita.	Utilize uma unidade de memória flash USB que não esteja protegida contra escrita.
`Encravamento de documentos`	• As guias de papel não estão posicionadas para o tamanho correto do documento. • As definições não são adequadas para o documento.	Resolva o encravamento do documento e depois proceda da seguinte forma: • Ajuste cuidadosamente as guias de papel para se adaptarem à largura do documento. Quando “Tamanho da

Mensagem de erro	Causa	Ação
	• Acumulou-se pó de papel na superfície do rolo de recolha ou do rolo travão. • O documento estava enrolado. • A bandeja de saída extensível não está regulada para o comprimento correto.	digitalização" está configurado para "Automático" e estiver a digitalizar um documento que contém páginas de vários tamanhos, insira as páginas estreitas a direito e o mais próximo possível do centro do equipamento. Se o documento não for alimentado a direito, utilize a opção "Digitalização contínua". • Confirme as definições. ➤➤ *Informações relacionadas*: *Encravamento de documento* • Limpe o rolo de recolha e o rolo travão. ➤➤ *Informações relacionadas*: *Limpar o scanner e os rolos* • Alise o documento enrolado e volte a digitalizá-lo. • Regule a bandeja de saída extensível para o comprimento correto.
Erro de acesso USB	A unidade de memória flash USB foi retirada durante um acesso.	Insira a unidade de memória flash USB.
Erro de envio (ADS-3300W/ADS-4500W/ ADS-4550W)	O perfil de digitalização para FTP/SFTP, o perfil de digitalização para rede ou a função de digitalização para servidor de correio eletrónico não está configurado(a) corretamente.	Certifique-se de que o perfil de digitalização para FTP/SFTP, o perfil de digitalização para rede ou a função de digitalização para servidor de correio eletrónico está configurado(a) corretamente. Configure as definições de rede.
Fluxo de trabalho não encontrado (ADS-3300W/ADS-4500W/ ADS-4550W)	• O fluxo de trabalho não foi criado. • O fluxo de trabalho foi eliminado. • O fluxo de trabalho não foi configurado corretamente.	Certifique-se de que o fluxo de trabalho é criado e configurado corretamente no Brother iPrint&Scan (para Windows e Mac). ➤➤ *Informações relacionadas*:*Configurar as definições de digitalização para fluxo de trabalho utilizando o Brother iPrint&Scan*
Hub USB não suportado	Está inserida uma unidade de memória flash USB com concentrador na porta USB.	Retire o dispositivo não compatível da porta USB.
Não registado	(Digitalizar) Tentou aceder a um endereço de correio eletrónico que não foi registado no livro de endereços.	Certifique-se de que o endereço de correio eletrónico está configurado corretamente.
	(Secure Function Lock (bloqueio de funções de segurança)) Um utilizador não registado no Secure Function Lock (bloqueio de funções de segurança) está a aceder ao equipamento.	Contacte o seu administrador para verificar as configurações do Secure Function Lock. ➤➤ *Informações relacionadas*: *Utilizar o Secure Function Lock 3.0*
Nenhum certificado	O certificado não existe ou está danificado.	Configure as definições em **Signed PDF (PDF assinado)** no menu **Administrator (Administrador)** da gestão baseada na Web.
Nenhum PC encontrado	O equipamento não está ligado ao computador.	Ligue o equipamento ao computador e tente de novo. Se uma unidade de

Mensagem de erro	Causa	Ação
		memória flash USB estiver inserida no equipamento, retire-a.
Nenhum perfil encontrado (ADS-3300W/ADS-4500W/ ADS-4550W)	Não está registado qualquer perfil de digitalização para FTP/SFTP ou digitalização para rede.	Configure o perfil de digitalização para FTP/SFTP ou o perfil de digitalização para rede antes de utilizar “Digitalizar para FTP/SFTP” ou “Digitalizar para rede”. ➤➤ *Informações relacionadas*: *Configurar um perfil de digitalização para FTP* ➤➤ *Informações relacionadas*: *Configurar um perfil de digitalização para SFTP* ➤➤ *Informações relacionadas*: *Configurar um perfil de digitalização para rede*
Nenhum ponto de acesso	O equipamento não consegue detetar um ponto de acesso/router sem fios com uma função WPS ativa.	Verifique o seguinte: • Não premiu o botão WPS em dois ou mais pontos de acesso/routers sem fios. • Reinicie o equipamento e o ponto de acesso/router sem fios.
PIN errado	O número PIN introduzido no Secure Function Lock (bloqueio de funções de segurança) estava errado.	Introduza o número PIN correto. Contacte o seu administrador para verificar as configurações do Secure Function Lock. ➤➤ *Informações relacionadas*: *Utilizar o Secure Function Lock 3.0*
Retire os documentos.	Modo digitalização auto foi ativado enquanto um documento estava a ser colocado.	Retire o documento e volte a colocá-lo.
Substituir o rolo de recolha	(ADS-3300W/ADS-4500W/ADS-4550W) Todos os rolos foram utilizados mais de 100.000 vezes.	Substitua todos os rolos por novos. Podem ocorrer erros de digitalização se não substituir a peça. ➤➤ *Informações relacionadas*: *Substituir o kit de rolos*
Tempo limite do servidor	O equipamento foi desligado do perfil de digitalização para FTP/SFTP, do perfil de digitalização para rede ou da função de digitalização para servidor de correio eletrónico.	Certifique-se de que o perfil de digitalização para FTP/SFTP, o perfil de digitalização para rede ou a função de digitalização para servidor de correio eletrónico está configurado(a) corretamente. Configure as definições de rede.
Verificar a ligação	O equipamento não está ligado à rede.	Verifique a ligação de rede.
	O computador e o equipamento não estão ligados através de um cabo USB.	Ligue o cabo USB. Se uma unidade de memória flash USB estiver inserida no equipamento, retire-a.

Informações relacionadas

- Solução de problemas

Tópicos relacionados:

- Utilizar o Secure Function Lock 3.0
- Limpar o scanner e os rolos
- Substituir o kit de rolos
- Configurar um perfil de digitalização para rede
- Configurar um perfil de digitalização para FTP
- Configurar um perfil de digitalização para SFTP

- Encravamento de documento
- Configurar as definições de digitalização para fluxo de trabalho utilizando o Brother iPrint&Scan

Indicações de erro e manutenção

Modelos Relacionados: ADS-3100/ADS-4100

As indicações dos LED no painel de controlo são explicadas nesta tabela.

Se ocorrer um erro que não possa resolver, contacte o seu revendedor Brother ou o serviço de apoio ao cliente da Brother.

Indicador de erro	Indicador de alimentação	Descrição
		O LED está apagado.
		O LED está aceso.
		O LED está intermitente.

Indicador de erro	Indicador de alimentação	Estado do equipamento
		Encravamento de documento Resolva o encravamento de documento. Se estiver a digitalizar um documento comprido, selecione **Papel longo** na lista pendente **Digitalização** ou **Formato do Documento**.
		Erro de recolha do documento O equipamento não consegue recolher o documento. Abra a tampa frontal e retire o documento. Feche a tampa frontal e volte a colocar o documento.
		Tampa frontal aberta A tampa frontal está aberta.
		Erro de acesso • Digitalizar para PC O cabo USB não está ligado ao equipamento. Ligue o cabo USB. • Digitalizar para USB - Uma unidade de memória flash USB não está inserida no equipamento. Insira uma unidade de memória flash USB. - A unidade de memória flash USB foi retirada durante um acesso. Volte a inserir a unidade de memória flash USB.
		Dispositivo inutilizável Está inserido um dispositivo USB não compatível na porta USB. Retire o dispositivo.
		Demasiados ficheiros no dispositivo USB (digitalização para USB) O equipamento não consegue guardar para uma unidade de memória flash USB se esta contiver demasiados ficheiros. Retire a unidade de memória flash USB e efetue um dos seguintes procedimentos: • Elimine ficheiros ou pastas não utilizados da unidade de memória flash USB e tente de novo. • Utilize uma unidade de memória flash USB com espaço disponível.

Indicador de erro	Indicador de alimentação	Estado do equipamento
		Atualizar o firmware Atualização do firmware em curso. Aguarde a conclusão da atualização.
		O contador de manutenção programada excedeu o limite de 5000. Confirme a vida útil restante na caixa de diálogo **Informações do equipamento** utilizando a Configuração remota. Se o contador de manutenção programada tiver excedido o limite, limpe prontamente o equipamento. Se não o fizer, podem ocorrer encravamentos de documentos e problemas de alimentação de papel. Após limpar o equipamento, reponha o contador de manutenção programada utilizando a Configuração remota. ➤➤ *Informações relacionadas*: *Limpar o scanner e os rolos*
		O rolo de recolha foi utilizado mais de 100.000 vezes. Confirme a vida útil restante na caixa de diálogo **Informações do equipamento** utilizando a Configuração remota. Se o rolo de recolha ou o rolo travão tiverem excedido o respetivo limite de utilização, substitua-o e depois reponha o contador do rolo utilizando a Configuração remota. ➤➤ *Informações relacionadas*: *Substituir o kit de rolos*

Para obter mais informações sobre erros, verifique o estado do seu equipamento no Brother iPrint&Scan (para Windows e Mac).

Informações relacionadas

- Solução de problemas

Tópicos relacionados:

- Encravamento de documento
- Limpar o scanner e os rolos
- Substituir o kit de rolos

Encravamento de documento

Os documentos podem ficar encravados na unidade do ADF se não forem introduzidos ou alimentados corretamente, se forem demasiado compridos ou se forem alimentadas várias páginas ao mesmo tempo (alimentação múltipla).

1. Retire o papel que não está encravado do ADF.
2. Prima a patilha de desbloqueio (1) para abrir a tampa frontal.

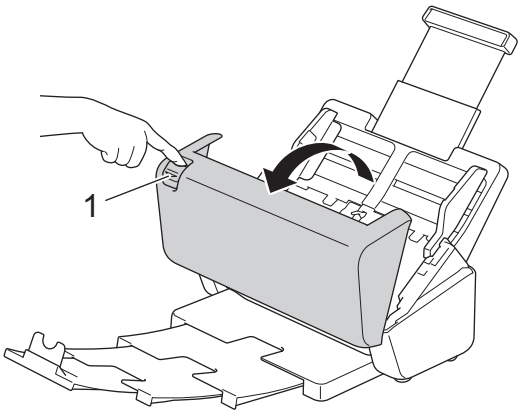

3. Puxe cuidadosamente o documento encravado para fora do equipamento.

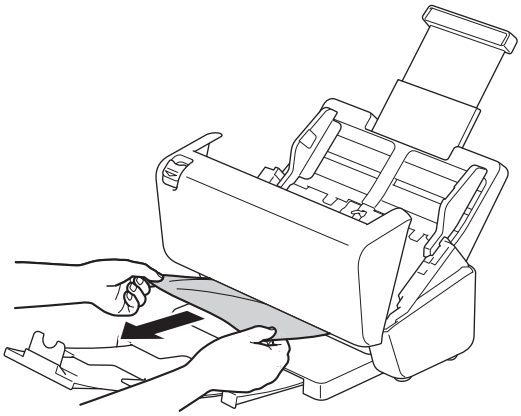

Verifique se existe papel rasgado no interior do equipamento. Retire quaisquer pedaços de papel que encontrar dentro do equipamento.

4. Feche a tampa frontal.

Ao resolver a alimentação múltipla, confirme que os dados digitalizados antes de a alimentação múltipla ter sido detetada foram guardados e depois comece a digitalizar de novo a partir da página seguinte ou do início do documento.

IMPORTANTE

- Para evitar danos no documento encravado, NÃO puxe o documento para fora antes de abrir a tampa frontal.
- Retire todo o papel do ADF antes de fechar a tampa frontal.
- Para evitar encravamentos de documentos no futuro, proceda da seguinte forma:
  - Feche corretamente a tampa frontal, pressionando-a com cuidado no centro.
  - Configure corretamente as definições do documento.
  - Folheie o papel para ajudar a evitar encravamentos de documentos e a alimentação múltipla de documentos.
  - Limpe o rolo travão e o rolo de recolha. ➤➤ *Informações relacionadas*: *Limpar o scanner e os rolos*

- Escalone as páginas e coloque o documento.
- Certifique-se de que o documento é compatível com o equipamento.
- Coloque corretamente o documento.
- Certifique-se de que o número máximo de páginas é adequado para o documento.
- Quando utilizar papel comprido, para evitar um encravamento de papel, tem de selecionar a opção **Papel longo** no menu **Formato do Documento**.

Informações relacionadas

- Solução de problemas

Tópicos relacionados:

- Indicações de erro e manutenção
- Limpar o scanner e os rolos
- Documentos aceitáveis
- Colocar documentos

Se ocorrerem problemas no equipamento

O utilizador pode resolver a maioria dos problemas. Se achar que existe um problema com o equipamento, consulte os tópicos abaixo. Se necessitar de ajuda adicional, visite o support.brother.com para obter as sugestões **Perguntas mais frequentes e Resolução de problemas** mais recentes.

A utilização de consumíveis que não sejam da Brother pode afetar a qualidade da digitalização, o desempenho do hardware e a fiabilidade do equipamento.

- Problemas de digitalização e outros problemas
- Problemas de digitalização através do AirPrint
- Problemas de rede

Problemas de digitalização e outros problemas

Dificuldades de digitalização

Dificuldades	Causa	Sugestões
Ocorrem erros TWAIN ou WIA no início da digitalização. (Windows)	O controlador TWAIN ou WIA não foi selecionado como a fonte principal na aplicação de digitalização.	Certifique-se de que o controlador TWAIN ou WIA da Brother é selecionado como a fonte principal na aplicação de digitalização. Por exemplo, no Nuance™ PaperPort™ 14SE, clique em **Configurações de digitalização** > **Selecionar...**. Selecione o controlador TWAIN/WIA da Brother.
Ocorrem erros TWAIN no início da digitalização. (Mac)	O controlador TWAIN não foi selecionado como a origem primária na aplicação de digitalização.	Certifique-se de que o controlador TWAIN da Brother é selecionado como a origem primária na aplicação. Também pode digitalizar documentos com o controlador do scanner ICA. (ADS-3100/ ADS-4100)
Aparecem linhas verticais na imagem digitalizada.	Acumulou-se pó de papel na superfície dos vidros.	Limpe os vidros no interior do equipamento. ➤➤ *Informações relacionadas*: *Limpar o scanner e os rolos*
A imagem digitalizada não aparece.	As guias de documentos não estão ajustadas à largura do documento.	Ajuste cuidadosamente as guias de papel para se adaptarem à largura do documento. Quando “Tamanho da digitalização” está configurado para “Automático” e estiver a digitalizar um documento que contém páginas de vários tamanhos, insira as páginas estreitas a direito e o mais próximo possível do centro do equipamento. Se o documento não for alimentado a direito, utilize a opção “Digitalização contínua”.
	As definições não são adequadas para o documento. Por exemplo, foi alimentado um documento de formato Letter/A4, mas foi selecionado o formato Executive/A5.	Certifique-se de que as definições do formato do documento são adequadas para o documento. Configure as definições de margem e ajuste a posição de digitalização.
	-	Configure as definições de margem e ajuste a posição de digitalização.
A imagem digitalizada está inclinada. (ADS-3300W/ ADS-4500W/ ADS-4550W)	Se utilizar um formato de documento predefinido, não é possível corrigir automaticamente a inclinação do documento.	Selecione `Automático` para `Tamanho do documento`.
A imagem digitalizada está inclinada.	As guias de documentos não estão ajustadas à largura do documento.	Ajuste cuidadosamente as guias de papel para se adaptarem à largura do documento. Quando “Tamanho da digitalização” está configurado para “Automático” e estiver a digitalizar um documento que contém páginas de vários tamanhos, insira as páginas estreitas a direito e o mais próximo possível do centro do equipamento. Se o documento não for alimentado a direito, utilize a opção “Digitalização contínua”.
	A definição de “Papel comprido” está selecionada.	Selecione uma definição diferente de “Papel comprido”.
	O documento estava enrolado.	Alise o documento enrolado e volte a digitalizá-lo.
A digitalização é demasiado lenta.	A resolução não é adequada para o documento.	Diminua a resolução do scanner.

Dificuldades	Causa	Sugestões
A digitalização foi interrompida.	A memória está cheia.	• Feche outras aplicações antes de digitalizar. • Windows Ajuste a taxa de transferência de dados no menu **Otimizar transferência de dados** do controlador TWAIN ou no Brother iPrint & Scan.
O documento não foi alimentado.	Acumulou-se pó de papel na superfície do rolo de recolha ou do rolo travão.	Limpe o rolo travão e o rolo de recolha. ➤➤ *Informações relacionadas*: *Limpar o scanner e os rolos*
	Foram colocados demasiados documentos em simultâneo no ADF.	Certifique-se de que não excede a capacidade do ADF. ➤➤ *Informações relacionadas*: *Documentos aceitáveis*
	Existem objetos estranhos no ADF.	Retire todos os objetos estranhos ou papel rasgado do ADF.
	O papel é demasiado fino ou demasiado grosso.	Certifique-se de que o equipamento suporta este tipo de papel. ➤➤ *Informações relacionadas*: *Documentos aceitáveis*
	A Configuração Remota está em curso.	Cancele a Configuração remota.
	A ejeção do papel foi interrompida.	Retire qualquer papel do ADF.
	O documento estava enrolado.	Alise o documento enrolado e volte a digitalizá-lo.
O documento está encravado.	Acumulou-se pó de papel na superfície do rolo de recolha ou do rolo travão.	Limpe o rolo travão e o rolo de recolha. ➤➤ *Informações relacionadas*: *Limpar o scanner e os rolos*
	Existem objetos estranhos no ADF.	Retire todos os objetos estranhos ou papel rasgado do ADF.
	O documento não é compatível com o equipamento.	Certifique-se de que o documento é compatível com o equipamento. ➤➤ *Informações relacionadas*: *Documentos aceitáveis*
	O documento estava enrolado.	Alise o documento enrolado e volte a digitalizá-lo.
	A bandeja de saída extensível não está regulada para o comprimento correto.	Regule a bandeja de saída extensível de acordo com o comprimento do documento.
Os documentos processados são espalhados.	A bandeja de saída extensível não está regulada para o comprimento correto.	Regule a bandeja de saída extensível de acordo com o comprimento do documento.
A qualidade de digitalização é má.	Acumulou-se pó de papel na superfície do rolo de recolha ou do rolo travão.	Limpe o rolo travão e o rolo de recolha. ➤➤ *Informações relacionadas*: *Limpar o scanner e os rolos*
	Acumulou-se pó de papel na superfície dos vidros situados no interior do equipamento.	Limpe os vidros no interior do equipamento. ➤➤ *Informações relacionadas*: *Limpar o scanner e os rolos*
	A resolução do scanner é demasiado baixa.	Aumente a resolução do scanner.
O trespasse de mancha é visível nos dados digitalizados.	As definições não são adequadas para o tipo de documento que está digitalizar.	Marque a caixa de verificação “Retirar trespasse / Padrão / Retirar cor de fundo”.

Dificuldades	Causa	Sugestões
As cores nos dados digitalizados estão escuras.	As definições não são adequadas para o tipo de documento que está digitalizar.	Execute uma das seguintes ações: • Marque a caixa de verificação “Retirar trespasse / Padrão / Retirar cor de fundo” e depois digitalize através do computador. • Aumente a luminosidade e digitalize através do computador. • Aumente o contraste e digitalize através do computador. • Altere “Configuração da cor/Tipo de digitalização” para “Cinzento” ou “Cor” e digitalize através do computador.
Uma página que não é uma página em branco é ignorada.	• O documento está demasiado esbatido. • A definição “Ignorar página em branco” está configurada para “Ligado”.	Configure a definição “Ignorar página em branco” para “Desligado”. Em alternativa, reduza a sensibilidade de “Ignorar página em branco”.
Não é possível digitalizar um documento comprido.	A opção “Papel comprido” não foi selecionada para o formato do documento.	Selecione “Papel comprido” para o formato do documento. Para selecionar “Papel comprido” ao digitalizar a partir do painel de controlo do equipamento, utilize as seguintes definições: • `Digitalização frente e verso`: `Desligado` • `Definição cor`: diferente de `Automático` • `Resolução`: inferior a 300 ppp • `Ignorar página em branco`: `Desligado` Em seguida, pode selecionar “Papel comprido” para o formato do documento.
Ocorre uma alimentação múltipla.	O documento não foi corretamente colocado.	Coloque corretamente o documento e tente de novo.
	O documento estava enrolado.	Alise o documento enrolado e volte a digitalizá-lo.
Não é possível digitalizar.	O Secure Function Lock (bloqueio de funções de segurança) está ligado. (ADS-3300W/ADS-4500W/ ADS-4550W)	Contacte o seu administrador para verificar as configurações do Secure Function Lock. ➤➤ *Informações relacionadas*: *Utilizar o Secure Function Lock 3.0*
	A opção **Pull Scan (Transferir digitalização)** no menu **Scan from PC (Digitalizar a partir do PC)** na gestão baseada na Web está desativada. (ADS-3300W/ADS-4500W/ ADS-4550W)	Ative a opção **Pull Scan (Transferir digitalização)**.
Não é possível digitalizar para o computador a partir do equipamento.	• Não existe nenhuma aplicação de digitalização (por exemplo, Brother iPrint&Scan) instalada no computador. • As definições não foram configuradas na aplicação de digitalização (por exemplo, Brother iPrint&Scan).	• Instale uma aplicação de digitalização (por exemplo, Brother iPrint&Scan). • Configure as definições utilizando uma aplicação de digitalização (por exemplo, Brother iPrint&Scan).
`Inic. digitalização auto` não inicia. (ADS-3300W/ ADS-4500W/ ADS-4550W)	As definições de `Inic. digitalização auto` (Atalho 21) estão incorretas.	Confirme as definições de `Inic. digitalização auto` (Atalho 21).

Dificuldades	Causa	Sugestões
Não é possível digitalizar para fluxo de trabalho a partir do equipamento. (ADS-3300W/ ADS-4500W/ ADS-4550W)	As definições de digitalização para fluxo de trabalho não foram configuradas no Brother iPrint&Scan (para Windows e Mac).	Configure as definições utilizando o Brother iPrint&Scan (para Windows e Mac). ➤➤ *Informações relacionadas*: *Configurar as definições de digitalização para fluxo de trabalho utilizando o Brother iPrint&Scan*

Dificuldades de software

Dificuldades	Causa	Sugestões
Não é possível guardar as definições na Configuração remota ou na gestão baseada na Web.	O equipamento está em processamento.	Aguarde que o equipamento termine o processamento e tente de novo.
Não é possível iniciar a Configuração remota.	O equipamento está desligado.	Ligue o equipamento e tente de novo.
	O equipamento não está ligado ao computador.	Ligue o equipamento ao computador e tente de novo.
	Está a ocorrer um erro.	Elimine todos os erros, verifique se o estado é “Pronto” na Configuração remota e tente de novo.
	O equipamento está a digitalizar.	Aguarde que a digitalização termine e tente de novo.
	O equipamento está a ser configurado a partir do respetivo painel de controlo. (ADS-3300W/ADS-4500W/ ADS-4550W)	Interrompa a configuração do equipamento a partir do painel de controlo.
	Uma unidade de memória flash USB está inserida no equipamento.	Retire a unidade de memória flash USB.
Não é possível introduzir o endereço IP e a máscara de sub-rede. (ADS-3300W/ ADS-4500W/ ADS-4550W)	“000.000.000.000.” já foi introduzido.	Prima ⟨× para eliminar as informações introduzidas e depois introduza as informações corretas.
O computador detetou uma unidade de memória flash USB.	Uma unidade de memória flash USB está inserida no equipamento e o computador está ligado ao equipamento através de um cabo USB.	O computador deteta a unidade de memória flash USB que está inserida no equipamento. Retire a unidade de memória flash USB para que o computador não a detete.

Outras dificuldades

Dificuldades	Causa	Sugestões
O equipamento está no modo de espera (modo de poupança de energia).	O equipamento está inativo e o período de tempo especificado pela definição do modo de espera expirou.	Execute uma das seguintes ações: • Prima . • Prima . (ADS-3300W/ADS-4500W/ADS-4550W) • Digitalize utilizando o computador. • Abra a tampa frontal. • Coloque o documento. • Toque no ecrã. (ADS-3300W/ADS-4500W/ADS-4550W) • Insira/desligue a unidade de memória flash USB. • Insira/desligue o cabo USB do equipamento ou do PC.
O equipamento não está ligado.	O equipamento voltou a ser ligado menos de 60 segundos depois de ter sido desligado da tomada de corrente.	Aguarde 60 segundos e ligue o equipamento.
O computador não consegue encontrar o equipamento através da interface USB.	Está inserida uma unidade de memória flash USB.	Retire a unidade de memória flash USB.
	O controlador do scanner não está instalado.	Instale o controlador do scanner.

Informações relacionadas

- Se ocorrerem problemas no equipamento

Tópicos relacionados:

- Limpar o scanner e os rolos
- Utilizar o Secure Function Lock 3.0
- Documentos aceitáveis
- Configurar as definições de digitalização para fluxo de trabalho utilizando o Brother iPrint&Scan

Problemas de digitalização através do AirPrint

Modelos Relacionados: ADS-3300W/ADS-4500W/ADS-4550W

Dificuldade	Sugestões
O meu equipamento Brother não aparece na lista de scanners.	Certifique-se de que o equipamento Brother está ligado.
	Certifique-se de que o equipamento e o seu Mac estão corretamente ligados à mesma rede.
Não consigo digitalizar.	Certifique-se de que o equipamento Brother está ligado.
	Certifique-se de que o equipamento e o seu Mac estão corretamente ligados à mesma rede.
	Certifique-se de que a função de digitalização está ativada em **Network (Rede)** > **Protocol (Protocolo)** > **AirPrint Scanning** na gestão baseada na Web.

Informações relacionadas

- Se ocorrerem problemas no equipamento

Problemas de rede

Modelos Relacionados: ADS-3300W/ADS-4500W/ADS-4550W

- Se não conseguir concluir a configuração de definição da rede sem fios
- Não é possível detetar o scanner na rede durante a instalação
- O equipamento Brother não consegue digitalizar através da rede
- Se quiser verificar se os seus dispositivos de rede estão a funcionar corretamente

Se não conseguir concluir a configuração de definição da rede sem fios

Modelos Relacionados: ADS-3300W/ADS-4500W/ADS-4550W

Desligue e volte a ligar o router sem fios. Se isso não resolver o problema, tente voltar a configurar as definições sem fios. Se o problema persistir, utilize as ações indicadas na tabela.

Causa	Ação	Interface
As suas definições de segurança (SSID/chave de rede (palavra-passe)) não estão corretas.	Confirme as suas definições de segurança. • O nome do fabricante ou o número do modelo do ponto de acesso/router sem fios pode ser utilizado como as definições de segurança predefinidas. • Consulte as instruções fornecidas com o seu ponto de acesso/router sem fios para obter informações sobre como encontrar as definições de segurança. • Informe-se junto do fabricante do seu ponto de acesso/router sem fios, do seu fornecedor de Internet ou do seu administrador de rede.	Sem fios
O endereço MAC do equipamento Brother não é permitido.	Confirme se o endereço MAC do equipamento Brother é permitido no filtro. Pode encontrar o endereço MAC ao utilizar o painel de controlo do equipamento Brother.	Sem fios
O router/ponto de acesso sem fios está no modo furtivo (sem difundir o SSID).	• Introduza manualmente o nome de rede (SSID) e a chave de rede (palavra-passe) corretos. • Verifique o nome de rede (SSID) e a chave de rede (palavra-passe) nas instruções fornecidas com o seu ponto de acesso/router sem fios e volte a configurar as definições da rede sem fios.	Sem fios
As suas definições de segurança (SSID/palavra-passe) não estão corretas.	Confirme o nome de rede (SSID) e a chave de rede (palavra-passe). Quando estiver a configurar manualmente a rede, o SSID e a palavra-passe são apresentados no seu equipamento Brother. Se o seu dispositivo móvel suportar a configuração manual, o SSID e a palavra-passe serão apresentados no ecrã do dispositivo móvel.	Wi-Fi Direct
O seu equipamento Brother está demasiado afastado do dispositivo móvel.	Desloque o equipamento Brother para que fique a uma distância de cerca de 1 metro do dispositivo móvel quando configurar as definições de rede Wi-Fi Direct.	Wi-Fi Direct
Existem alguns obstáculos (por exemplo, paredes ou mobiliário) entre o seu equipamento e o dispositivo móvel.	Desloque o seu equipamento Brother para uma área livre de obstáculos.	Wi-Fi Direct
Existe um computador sem fios, equipamento com suporte de Bluetooth®, forno micro-ondas ou telefone digital sem fios perto do equipamento Brother ou do dispositivo móvel.	Afaste outros dispositivos do equipamento Brother ou do dispositivo móvel.	Wi-Fi Direct
Se tiver verificado e experimentado todas as ações, mas continuar a não conseguir concluir a configuração de Wi-Fi Direct.	Desligue o seu equipamento Brother e volte a ligá-lo. De seguida, tente configurar as definições de Wi-Fi Direct novamente.	Wi-Fi Direct
O seu equipamento está no modo de espera e não	Desligue o modo de espera.	Sem fios

Causa	Ação	Interface
consegue configurar as definições de rede na gestão baseada na Web.		
A rede sem fios empresarial não está configurada corretamente.	Configure as definições na gestão baseada na Web.	Sem fios

Informações relacionadas

- Problemas de rede

Não é possível detetar o scanner na rede durante a instalação

Modelos Relacionados: ADS-3300W/ADS-4500W/ADS-4550W

Causa	Ação
O computador não está ligado à rede.	Certifique-se de que o computador está ligado a uma rede – por exemplo, um ambiente LAN sem fios – ou dispõe de acesso à Internet. Para obter mais ajuda, contacte o administrador de rede.
O equipamento não está ligado à rede.	(Rede com fios) Prima Definiç. > Rede > LAN com fios > Estado da rede com fios > Estado. Se o LCD apresentar Inativo ou Desligado, informe-se junto do seu administrador de rede se o endereço IP é válido. (Rede sem fios) Prima Definiç. > Rede > WLAN (Wi-Fi) > Estado da rede sem fios > Estado. Se o LCD apresentar A ligação falhou, informe-se junto do seu administrador de rede se o endereço IP é válido.
Utiliza software de segurança.	• Na caixa de diálogo do programa de instalação, volte a procurar o equipamento Brother. • Permita o acesso quando aparecer a mensagem de alerta do software de segurança durante a instalação do dispositivo Brother. • Os seguintes números de porta são utilizados para funções de rede da Brother: - Digitalização em rede Número de porta 5566/Protocolo TCP - Digitalização em rede (Brother iPrint&Scan) Número de porta 54921/Protocolo TCP - BRAdmin Light Número de porta 161/Protocolo UDP • Para obter mais informações sobre software de segurança ➤➤ *Informações relacionadas*: *O equipamento Brother não consegue digitalizar através da rede*
Utiliza um router Wi-Fi.	O separador de privacidade no seu router Wi-Fi pode estar ativado. Desative o separador de privacidade.
O equipamento Brother está demasiado afastado do router/ponto de acesso sem fios.	Posicione o equipamento Brother a uma distância máxima de 1 metro do ponto de acesso/router sem fios quando configurar as definições da rede sem fios.
Existem alguns obstáculos (por exemplo, paredes ou móveis) entre o equipamento e o router/ponto de acesso sem fios.	Desloque o seu equipamento Brother para uma área livre de obstáculos ou mais próxima do ponto de acesso/router sem fios.
Existe um computador sem fios, equipamento com suporte Bluetooth®, forno micro-ondas ou telefone digital sem fios perto do equipamento Brother ou do router/ponto de acesso sem fios.	Afaste todos os dispositivos do equipamento Brother ou do ponto de acesso/router sem fios.

Informações relacionadas

- Problemas de rede

Tópicos relacionados:

- O equipamento Brother não consegue digitalizar através da rede
- Se quiser verificar se os seus dispositivos de rede estão a funcionar corretamente

O equipamento Brother não consegue digitalizar através da rede

Modelos Relacionados: ADS-3300W/ADS-4500W/ADS-4550W

Causa	Ação
Não selecionou “Aceitar” na caixa de diálogo de aviso de segurança durante a instalação do dispositivo Brother, o processo de arranque das aplicações ou ao utilizar as funções de digitalização.	Se não tiver selecionado “Aceitar” na caixa de diálogo de alerta de segurança, a função de firewall do seu software de segurança pode estar a recusar o acesso. Alguns softwares de segurança podem bloquear o acesso sem apresentar qualquer caixa de diálogo de alerta de segurança. Para permitir o acesso, consulte as instruções do seu software de segurança ou contacte o fabricante.
O software de segurança bloqueia o acesso do equipamento à rede. (A função de digitalização em rede não funciona.)	• Windows Configure o software de firewall/segurança de outro fornecedor de modo a permitir a digitalização através da rede. Para adicionar a porta 54925 para a digitalização em rede, digite as seguintes informações: - em **Nome**: Introduza uma descrição, por exemplo, Brother NetScan. - em **Número de porta**: Introduza 54925. - em **Protocolo**: Selecione UDP. Consulte o manual de instruções fornecido com o software de firewall/segurança de outro fornecedor ou contacte o fabricante do software. • Mac Reinstale o controlador.
O software de segurança bloqueia o acesso do equipamento à rede.	Os seguintes números de porta são utilizados para funções de rede da Brother: • Digitalização em rede Número de porta 5566/Protocolo TCP • Digitalização em rede (Brother iPrint&Scan) Número de porta 54921/Protocolo TCP • BRAdmin Light Número de porta 161/Protocolo UDP Para obter mais informações sobre como abrir a porta, consulte as instruções do software de segurança ou pergunte ao fabricante.
Não foi atribuído um endereço IP disponível ao equipamento Brother.	Confirme o endereço IP e a máscara de sub-rede. Verifique que tanto os endereços IP como as máscaras de sub-rede do seu computador e do equipamento Brother estão corretos e situados na mesma rede. Para obter mais informações sobre como verificar o endereço IP e a máscara de sub-rede, pergunte ao administrador de rede.
Não consegue ligar o equipamento Brother à rede através de uma ligação sem fios.	Prima Definiç. > Rede > WLAN (Wi-Fi) > Estado da rede sem fios > Estado. Se o LCD apresentar A ligação falhou, informe-se junto do seu administrador de rede se o endereço IP é válido.
Devido ao facto de o equipamento não suportar autenticação Kerberos, não é possível utilizar a digitalização em rede.	Altere as definições do servidor ou altere a pasta de destino na qual o documento irá ser guardado no perfil de digitalização para rede da gestão baseada na Web.

Se tiver verificado e experimentado todas as ações, mas o equipamento continuar a não digitalizar, desinstale o software e controladores da Brother e reinstale-os.

Informações relacionadas

- Problemas de rede

Tópicos relacionados:

- Não é possível detetar o scanner na rede durante a instalação
- Se quiser verificar se os seus dispositivos de rede estão a funcionar corretamente

Se quiser verificar se os seus dispositivos de rede estão a funcionar corretamente

Modelos Relacionados: ADS-3300W/ADS-4500W/ADS-4550W

Verifique	Ação
Verifique se o equipamento Brother, o ponto de acesso/ router ou o hub de rede estão ligados.	**Verifique o seguinte:** • O cabo de alimentação está ligado corretamente e o equipamento Brother está ligado. • O ponto de acesso/router ou o hub está ligado e o respetivo indicador de ligação está intermitente. • Todas as embalagens de proteção foram removidas do equipamento. • A tampa frontal, a tampa do rolo travão e a tampa do rolo de recolha estão bem fechadas.
Verifique as definições de rede do equipamento Brother, como o endereço IP ou o estado da ligação.	• Para a gestão baseada na Web (apenas modelos suportados) Inicie a gestão baseada na Web e aceda ao seu equipamento Brother. Quando aparecer o ecrã da gestão baseada na Web, clique em **Network (Rede)** > **Network (Rede)** > **Network Status (Estado da rede)**. • Para o LCD do seu equipamento (apenas modelos suportados) (Rede com fios) Prima `Definiç.` > `Rede` > `LAN com fios` > `Estado da rede com fios` > `Estado`. Se o LCD apresentar `Inativo` ou `Desligado`, informe-se junto do seu administrador de rede se o endereço IP é válido. (Rede sem fios) Prima `Definiç.` > `Rede` > `WLAN (Wi-Fi)` > `Estado da rede sem fios` > `Estado`. Se o LCD apresentar `A ligação falhou`, informe-se junto do seu administrador de rede se o endereço IP é válido.
Verifique se consegue fazer “ping” no equipamento Brother a partir do computador.	Faça “ping” ao equipamento Brother a partir do computador utilizando o endereço IP ou o nome do nó na linha de comandos do Windows ou na aplicação Mac Terminal: ping `<ipaddress>` ou `<nodename>`. • Com sucesso: o equipamento Brother está a funcionar corretamente e está ligado à mesma rede que o seu computador. • Sem sucesso: o equipamento Brother não está ligado à mesma rede que o seu computador. • Confirme se o endereço IP e a máscara de sub-rede estão definidos corretamente.

Se tiver verificado e experimentado todas as ações, mas continuar a ter problemas, consulte as instruções fornecidas com o router/ponto de acesso sem fios para obter informações sobre o SSID e a chave de rede (palavra-passe) e poder configurá-los corretamente.

Informações relacionadas

- Problemas de rede

Tópicos relacionados:

- O equipamento Brother não consegue digitalizar através da rede
- Não é possível detetar o scanner na rede durante a instalação

Verificar o número de série

>> ADS-3100/ADS-4100
>> ADS-3300W/ADS-4500W/ADS-4550W

ADS-3100/ADS-4100

1. Execute uma das seguintes ações:
   - Windows

     Execute (**Brother Utilities**); em seguida, clique na lista pendente e selecione o nome do seu modelo (se ainda não estiver selecionado). Clique em **Ferramentas** na barra de navegação do lado esquerdo e clique em **Configuração remota**.
   - Mac

     Na barra de menus **Finder**, clique em **Ir** > **Aplicações** > **Brother**, selecione o nome do seu modelo e faça duplo clique no ícone **Brother Remote Setup**.
     Se aparecer a caixa de diálogo “Descobrir dispositivos”, selecione o nome do seu modelo e clique em **Ligar**.

Se o equipamento estiver ligado através de uma rede, recomendamos que utilize a gestão baseada na Web para verificar as informações.

2. Clique no menu **Informações do equipamento** no painel de navegação do lado esquerdo.

   A janela apresenta o **Número de série** (o exemplo abaixo é do Windows).

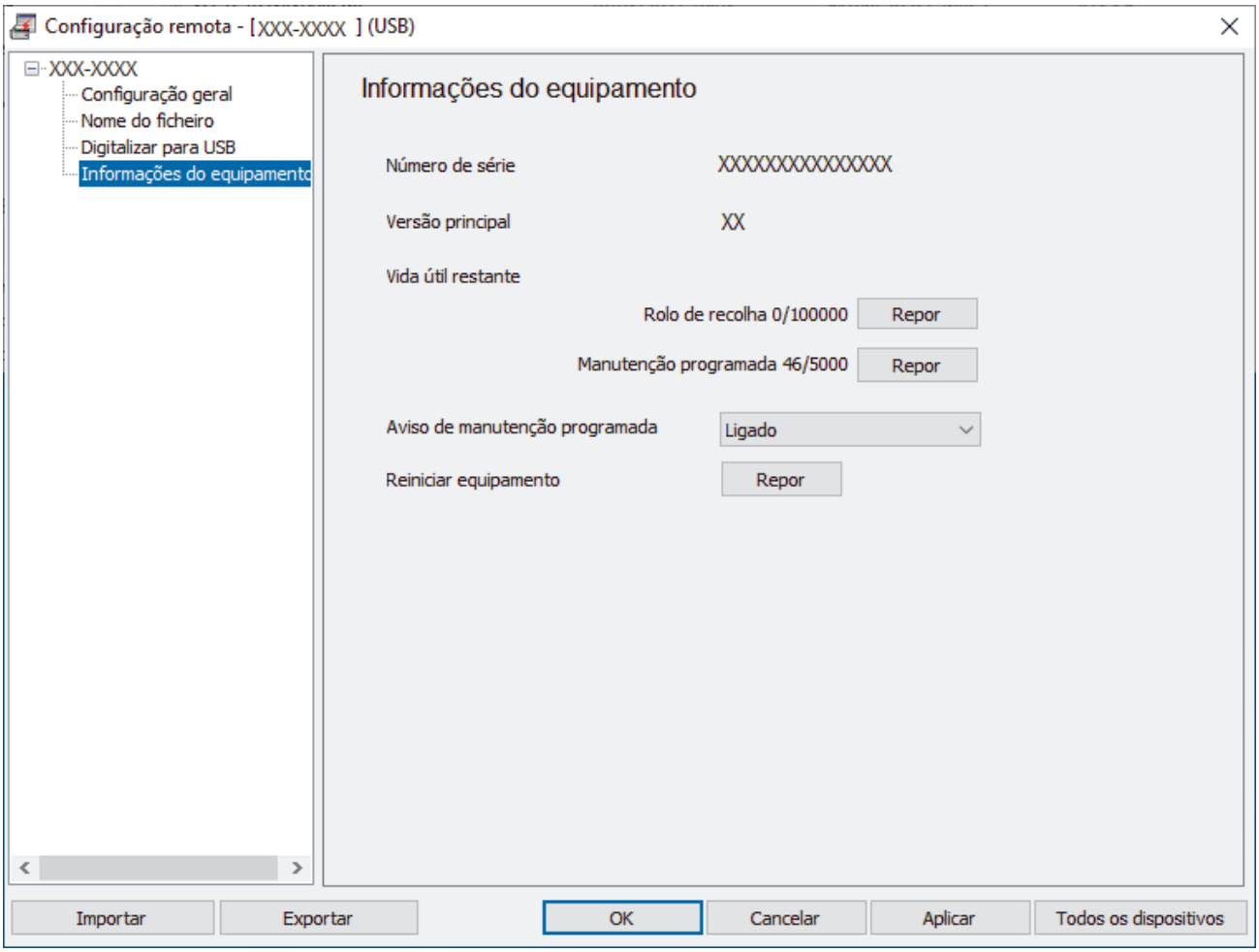

ADS-3300W/ADS-4500W/ADS-4550W

Prima [Definiç.] > [Informaç. equipamento] > [N.° de série].

O LCD apresenta [N.° de série].

Informações relacionadas

- Solução de problemas

Tópicos relacionados:

- Aceder à gestão baseada na Web

Reiniciar o equipamento Brother

Selecione uma das seguintes funções de reposição:

- Reposição do equipamento

  Para repor quaisquer definições do equipamento que tenha alterado, efetue uma reposição do equipamento.

  (ADS-3300W/ADS-4500W/ADS-4550W) As definições de rede não são afetadas por esta reposição.
- Reposição de rede (ADS-3300W/ADS-4500W/ADS-4550W)

  Utilize a reposição de rede para repor as configurações de fábrica da rede, incluindo as informações relativas à palavra-passe e ao endereço IP.
- Reposição do livro de endereços (ADS-3300W/ADS-4500W/ADS-4550W)

  Reponha o livro de endereços para eliminar todas as informações de contactos existentes.

Desligue o cabo de interface antes de efetuar uma reposição de rede.

>> ADS-3100/ADS-4100
>> ADS-3300W/ADS-4500W/ADS-4550W

ADS-3100/ADS-4100

1. Execute uma das seguintes ações:
   - Windows

     Execute (**Brother Utilities**); em seguida, clique na lista pendente e selecione o nome do seu modelo (se ainda não estiver selecionado). Clique em **Ferramentas** na barra de navegação do lado esquerdo e clique em **Configuração remota**.
   - Mac

     Na barra de menus **Finder**, clique em **Ir** > **Aplicações** > **Brother**, selecione o nome do seu modelo e faça duplo clique no ícone **Brother Remote Setup**.
     Se aparecer a caixa de diálogo “Descobrir dispositivos”, selecione o nome do seu modelo e clique em **Ligar**.
2. Clique no menu **Informações do equipamento** no painel de navegação do lado esquerdo.
3. Clique no botão **Repor** em **Repor equipamento**.
4. Clique em **OK** para fechar a janela da Configuração remota.

ADS-3300W/ADS-4500W/ADS-4550W

1. Prima [Definiç.] > [Configuração inicial] > [Repor].
2. Prima a opção de reposição que pretende utilizar.
3. Prima [OK] durante dois segundos para reiniciar o equipamento.

Informações relacionadas

- Solução de problemas

Tópicos relacionados:

- Repor as predefinições de fábrica da rede

Manutenção de rotina

- Limpar o equipamento Brother
- Substituir consumíveis
- Embalar e transportar o equipamento Brother

Limpar o equipamento Brother

- Limpar o exterior do equipamento
- Limpar o scanner e os rolos

Limpar o exterior do equipamento

1. Prima sem soltar para desligar o equipamento.
2. Limpe o painel de controlo com um pano seco, macio e que não largue pelos para remover o pó.

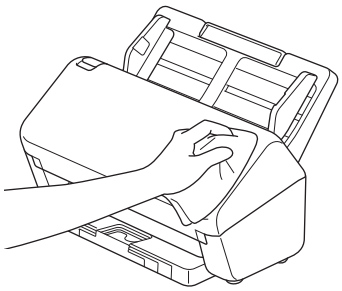

3. Abra a bandeja de saída.

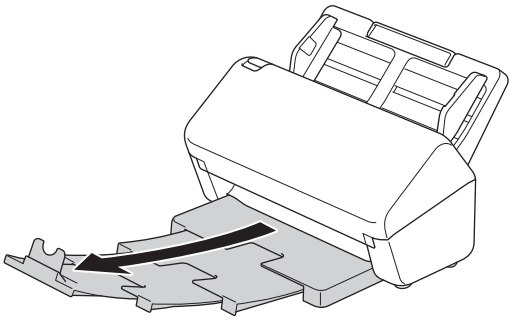

4. Limpe o interior da bandeja de saída com um pano seco, macio e que não largue pelos para remover o pó.

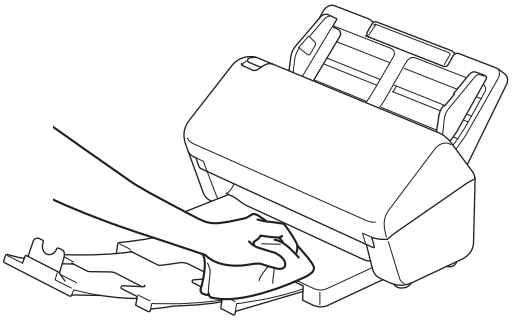

5. Encaixe firmemente a bandeja de saída no equipamento.

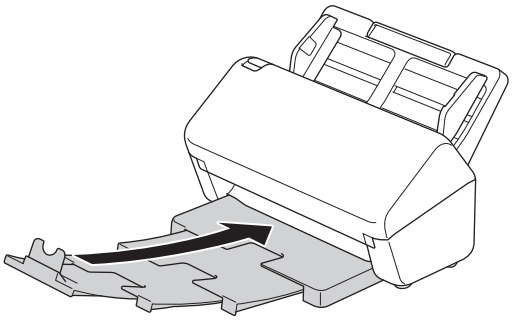

6. Prima para ligar o equipamento.

Informações relacionadas

- Limpar o equipamento Brother

Limpar o scanner e os rolos

Uma mancha de sujidade ou de líquido corretor no vidro pode resultar em digitalizações de fraca qualidade. Limpe o scanner e os rolos se aparecer uma linha vertical nos dados digitalizados ou se faltarem áreas nos dados digitalizados.

1. Prima sem soltar para desligar o equipamento.
2. Retire o ADF.

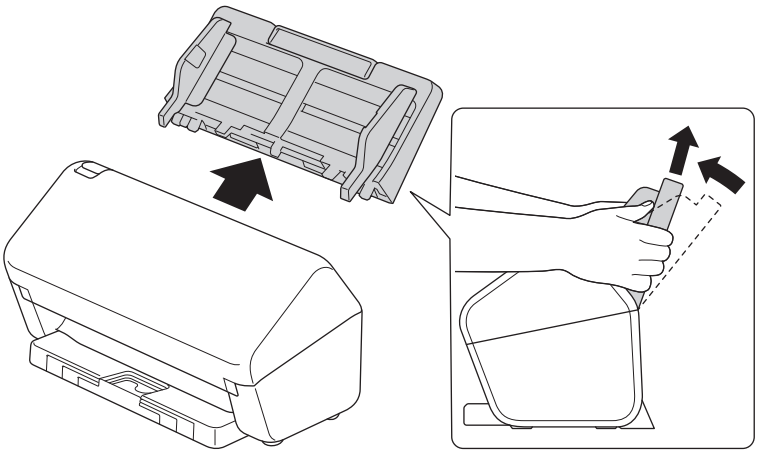

3. Prima a patilha de desbloqueio para abrir a tampa frontal.

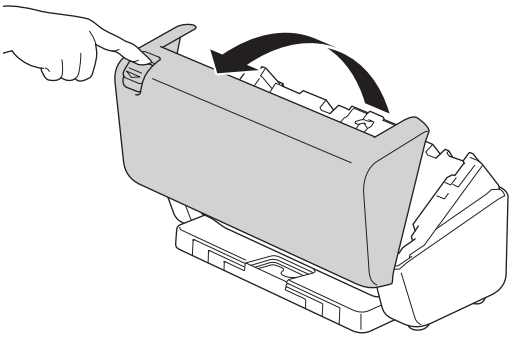

4. A partir da parte traseira do equipamento, limpe os vidros (1) na unidade do ADF com um pano macio que não largue pelos. Certifique-se de que ambos os vidros estão limpos.

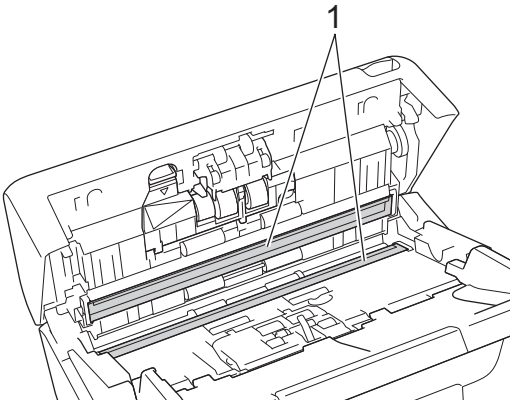

5. Pressione o lado superior esquerdo da tampa do rolo travão para baixo e puxe-a para baixo.

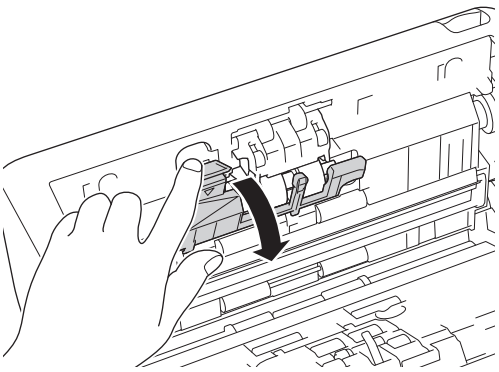

6. Segure o eixo do rolo travão, puxe-o na sua direção e depois retire o rolo travão ao puxá-lo para fora e para a direita.

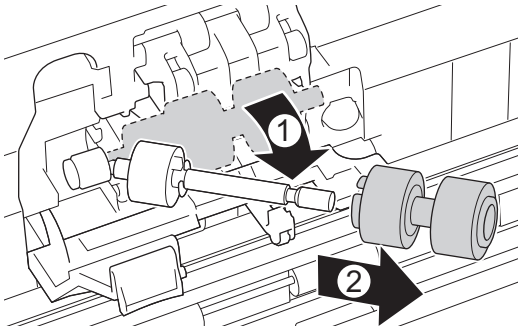

7. Limpe o rolo travão com um pano macio que não largue pelos ligeiramente humedecido com água.
8. Introduza o rolo travão no eixo e depois introduza o rolo travão no equipamento.

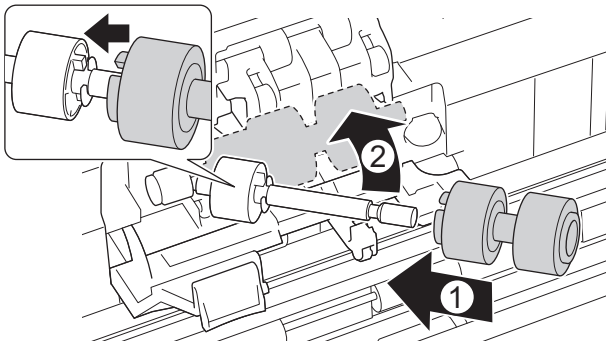

9. Feche a tampa do rolo travão.
10. Limpe os rolos de recolha de lado a lado com um pano macio que não largue pelos ligeiramente humedecido com água.

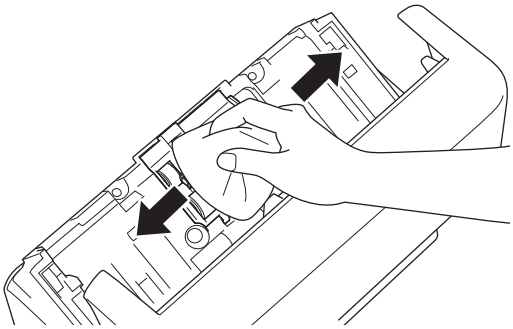

11. Feche a tampa frontal e instale o ADF.
12. Prima ⏻ para ligar o equipamento.

NOTA

(ADS-3300W/ADS-4500W/ADS-4550W)

Quando `[Alerta manutenção agendada]` for apresentado no visor LCD do equipamento, tem de limpar prontamente o equipamento. Se não o fizer, podem ocorrer encravamentos de documentos e problemas de alimentação de papel.

Primeiro, passe o dedo pelo vidro para ver se sente alguma irregularidade (sujidade ou resíduos). Limpe os vidros com um pano macio que não largue pelos. Poderá ter de repetir o processo de limpeza três ou quatro vezes. Para testar, digitalize um documento após cada tentativa de limpeza.

Quando há uma mancha de sujidade ou de líquido corretor no vidro, a amostra digitalizada apresenta uma linha vertical.

Depois de limpar o vidro, a linha vertical desaparece.

Informações relacionadas

- Limpar o equipamento Brother

Tópicos relacionados:

- Indicações de erro e manutenção
- Encravamento de documento
- Problemas de digitalização e outros problemas

Substituir consumíveis

- Consumíveis de substituição e acessórios opcionais
- Verificar os ciclos de substituição dos consumíveis
- Substituir o kit de rolos

Consumíveis de substituição e acessórios opcionais

Nome da peça	N.º da peça	Ciclo de substituição padrão
Kit de rolos 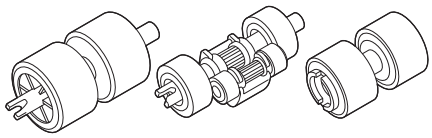	PRK-A3001	100.000 folhas
Folha de transporte (x2) 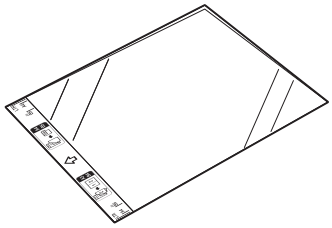	CS-A3301	500 vezes

Informações relacionadas

- Substituir consumíveis

Verificar os ciclos de substituição dos consumíveis

Verifique regularmente os componentes do equipamento para manter a qualidade de digitalização.

>> ADS-3100/ADS-4100
>> ADS-3300W/ADS-4500W/ADS-4550W

ADS-3100/ADS-4100

1. Execute uma das seguintes ações:
   - Windows

     Execute (**Brother Utilities**); em seguida, clique na lista pendente e selecione o nome do seu modelo (se ainda não estiver selecionado). Clique em **Ferramentas** na barra de navegação do lado esquerdo e clique em **Configuração remota**.
   - Mac

     Na barra de menus **Finder**, clique em **Ir** > **Aplicações** > **Brother**, selecione o nome do seu modelo e faça duplo clique no ícone **Brother Remote Setup**.
     Se aparecer a caixa de diálogo “Descobrir dispositivos”, selecione o nome do seu modelo e clique em **Ligar**.

Se o equipamento estiver ligado através de uma rede, recomendamos que utilize a gestão baseada na Web para verificar as informações.

2. Clique em **Informações do equipamento** no painel de navegação do lado esquerdo para verificar a vida útil restante do rolo de recolha (o exemplo abaixo é do Windows).

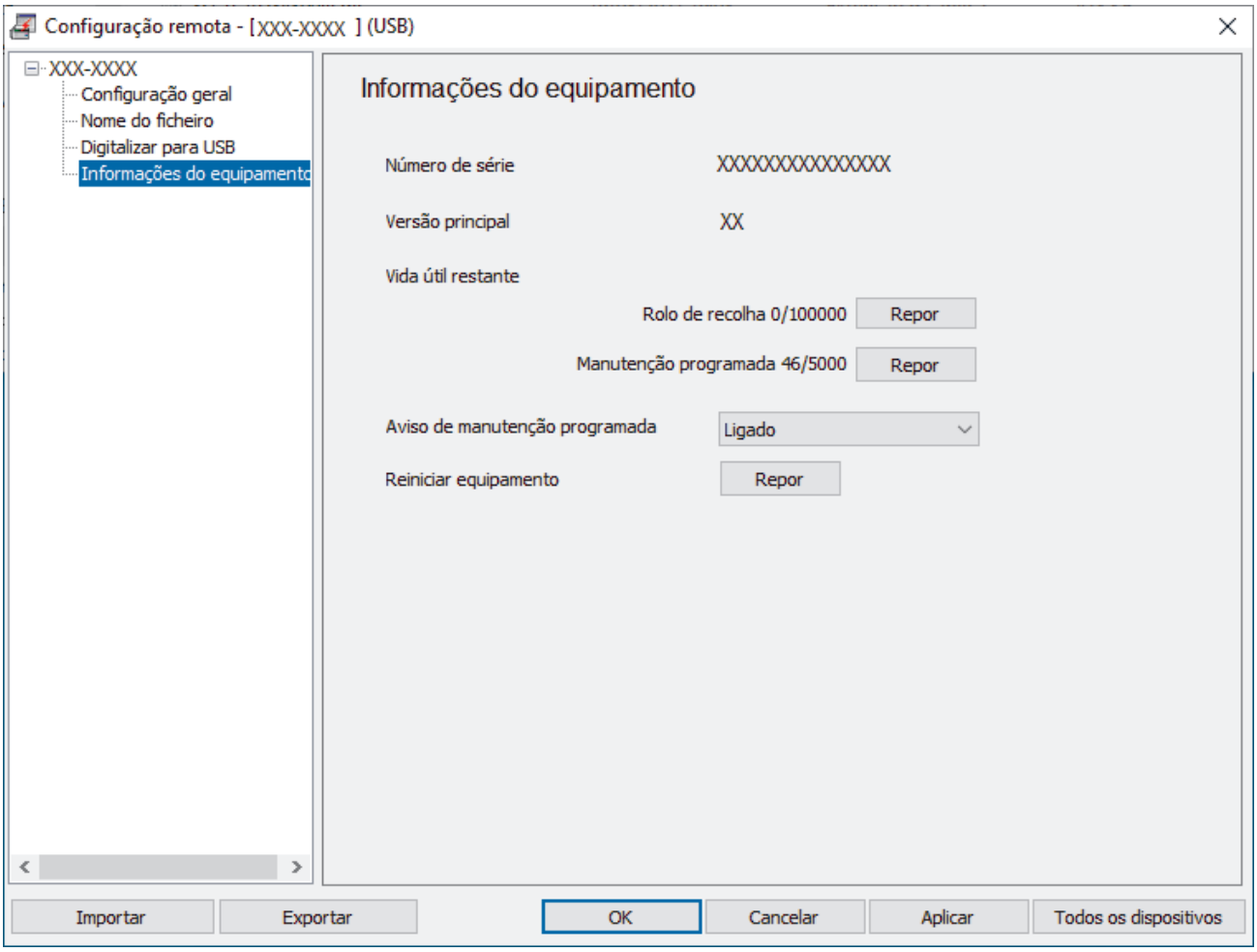

ADS-3300W/ADS-4500W/ADS-4550W

Prima [Definiç.] > [Informaç. equipamento] > [Contadores de utilização].

O LCD apresenta [Contagem do rolo].

Se o visor LCD indicar que está na altura de substituir o rolo de recolha, recomendamos que encomende o kit de rolos de substituição para que o tenha disponível.

Informações relacionadas

- Substituir consumíveis

Tópicos relacionados:

- Aceder à gestão baseada na Web

Substituir o kit de rolos

O equipamento está munido de um contador de digitalizações, que conta automaticamente quantas páginas o equipamento digitalizou. Após cerca de 100.000 digitalizações, pode ter de substituir o kit de rolos.

Após substituir os rolos, reponha o contador de utilização para que o equipamento comece a contar a partir de 0.

A	B	C
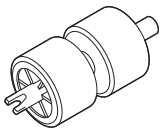	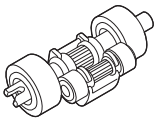	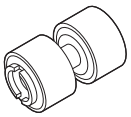
Rolo de recolha inferior	Rolo de recolha superior	Rolo travão

1. Retire o ADF.

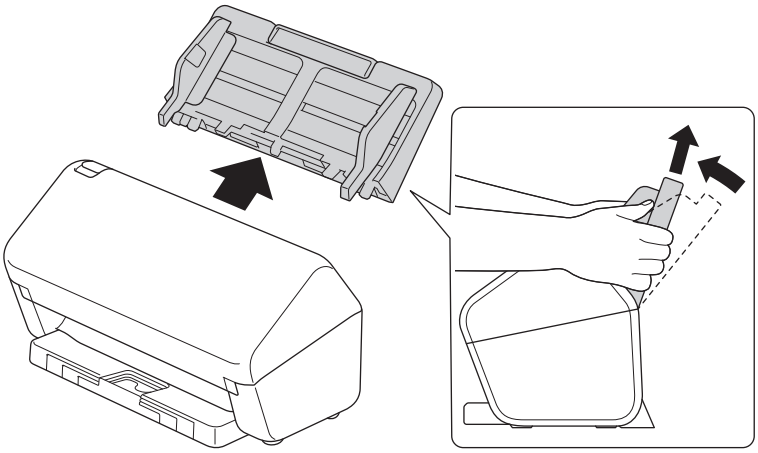

2. Prima a patilha de desbloqueio para abrir a tampa frontal.

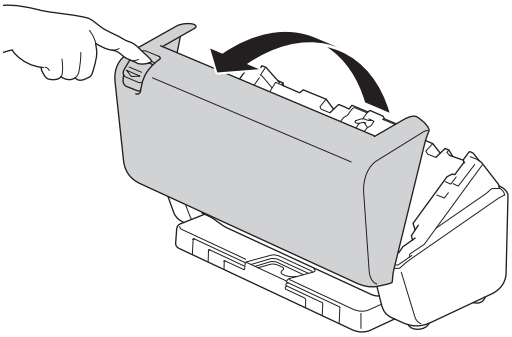

3. Pressione o lado direito da tampa do rolo de recolha para a esquerda e puxe-a para baixo.

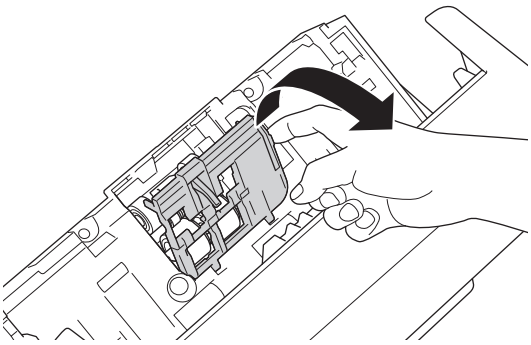

4. Retire ambos os rolos de recolha.

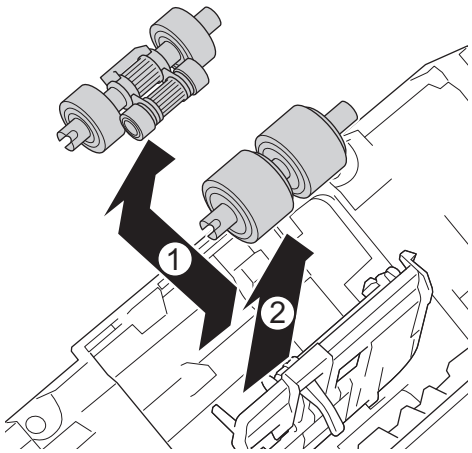

5. Instale o novo rolo de recolha inferior na abertura e faça-o deslizar para a esquerda no eixo.

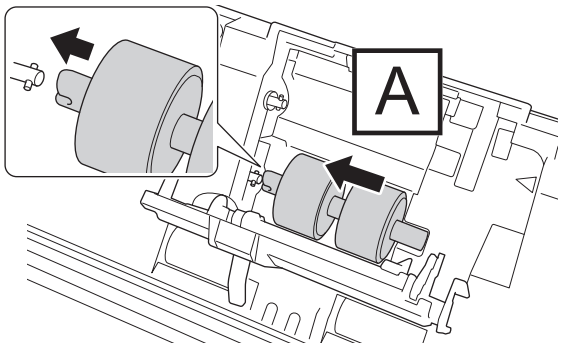

6. Instale o novo rolo de recolha superior na abertura e faça-o deslizar para a esquerda no eixo.

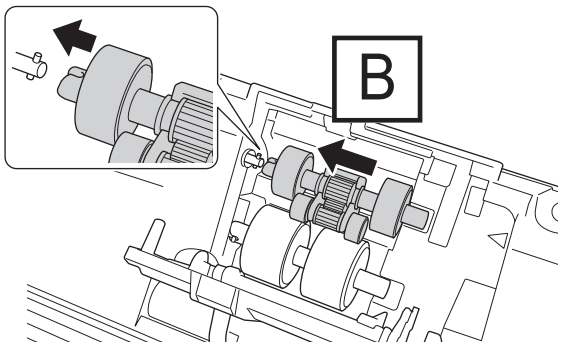

7. Feche a tampa do rolo de recolha.

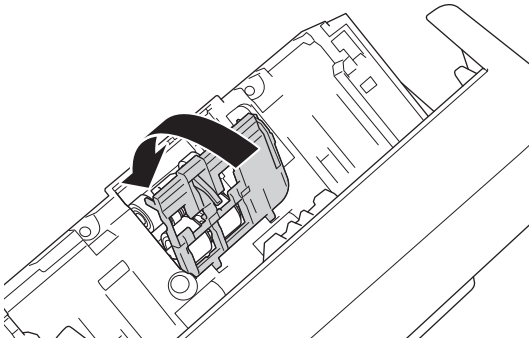

8. Vire o equipamento, como ilustrado.

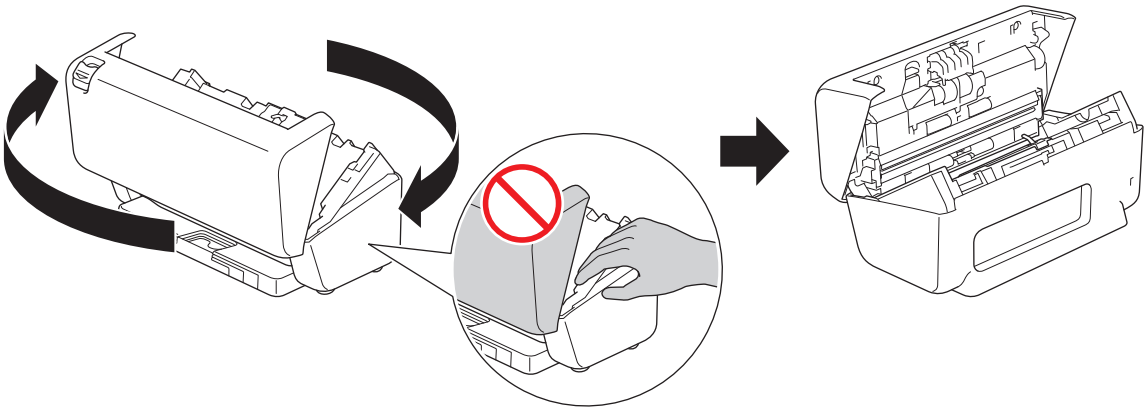

AVISO

Algumas zonas do equipamento podem provocar ferimentos se a tampa frontal (zona indicada a sombreado) for fechada com força. Tenha cuidado quando colocar a mão na zona a sombreado ou perto dela.

9. Pressione o lado superior esquerdo da tampa do rolo travão para baixo e puxe-a para baixo.

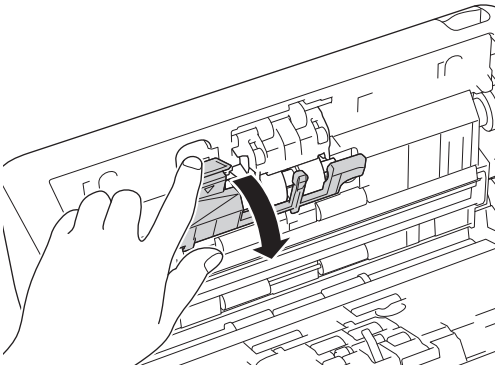

10. Segure o eixo do rolo travão, puxe-o na sua direção e depois retire o rolo travão ao puxá-lo para fora e para a direita.

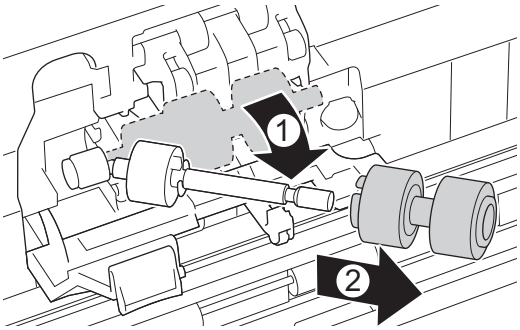

11. Encaixe o novo rolo travão no eixo e depois introduza o rolo travão no equipamento.

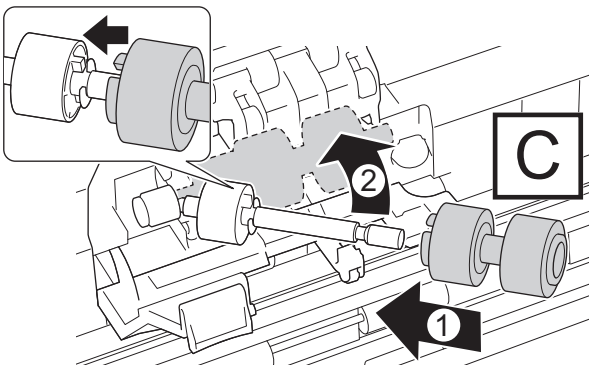

12. Feche a tampa do rolo travão.

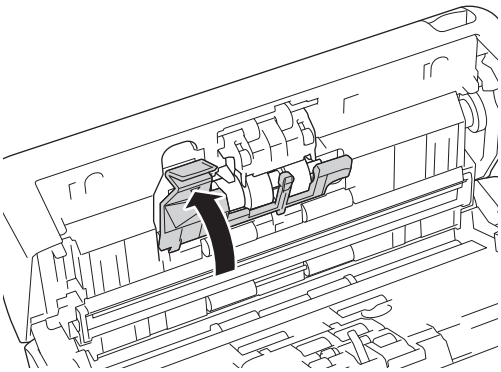

13. Feche a tampa frontal e vire o equipamento para a frente.

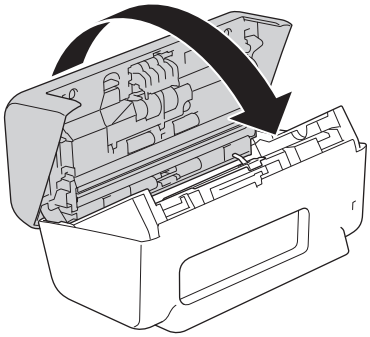

14. Instale firmemente o ADF até que encaixe no devido lugar.

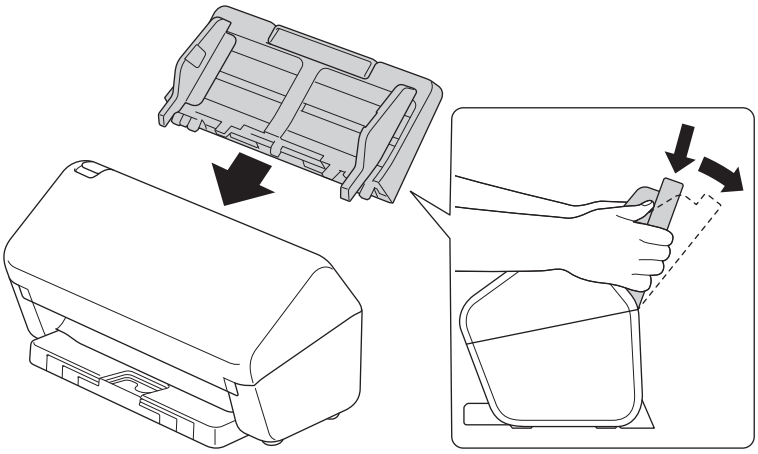

15. Reponha o contador do rolo:

- **ADS-3100/ADS-4100**
  a. Execute uma das seguintes ações:
     - Windows

       Execute (**Brother Utilities**); em seguida, clique na lista pendente e selecione o nome do seu modelo (se ainda não estiver selecionado). Clique em **Ferramentas** na barra de navegação do lado esquerdo e clique em **Configuração remota**.
     - Mac

       Na barra de menus **Finder**, clique em **Ir** > **Aplicações** > **Brother**, selecione o nome do seu modelo e faça duplo clique no ícone **Brother Remote Setup**.
       Se aparecer a caixa de diálogo “Descobrir dispositivos”, selecione o nome do seu modelo e clique em **Ligar**.

  b. Clique em **Informações do equipamento** no painel de navegação do lado esquerdo.
  c. Aceda à secção **Vida útil restante** e clique no botão **Repor** para repor o contador do rolo de recolha.
  d. Clique em **OK** para fechar a janela da Configuração remota.
- **ADS-3300W/ADS-4500W/ADS-4550W**

a. Prima [Definiç.] > [Informaç. equipamento] > [Contadores de utilização].

b. Prima [Contagem do rolo].

c. Quando o LCD apresentar uma mensagem de confirmação, prima [Sim].

d. Prima .

Informações relacionadas

- Substituir consumíveis

Tópicos relacionados:

- Indicações de erro e manutenção

Embalar e transportar o equipamento Brother

Sempre que transportar o equipamento, utilize os materiais de embalagem fornecidos com o equipamento. Se não embalar o equipamento corretamente, os danos que possam ocorrer durante o transporte podem não ser cobertos pela garantia.

O equipamento deve ser protegido por um seguro adequado do transportador.

1. Desligue todos os cabos e retire o cabo de alimentação da tomada elétrica.
2. Feche o ADF extensível.
3. Retire o ADF (1).

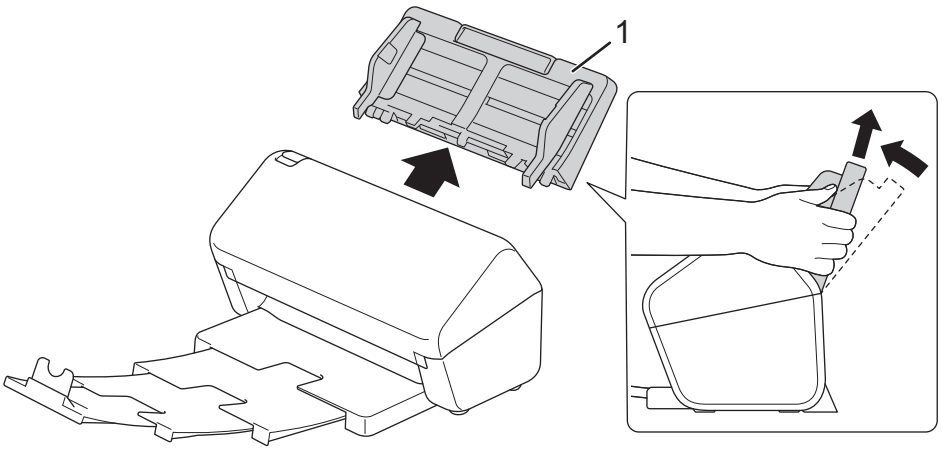

4. Encaixe firmemente a bandeja de saída no equipamento.

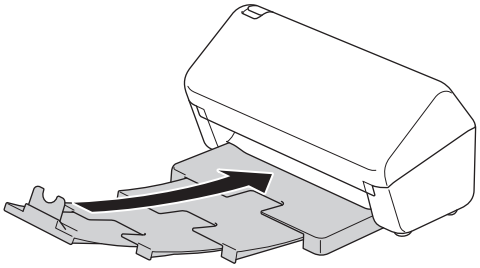

5. Embale o equipamento no saco original.

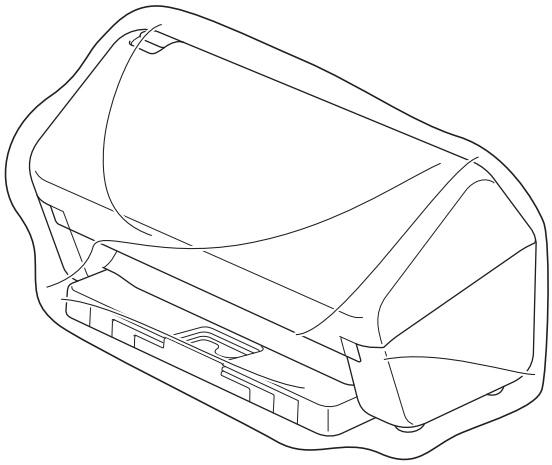

6. Coloque o equipamento e os materiais impressos na caixa de cartão original com o material de embalagem original, conforme ilustrado. (O material de embalagem original pode variar consoante o país.)

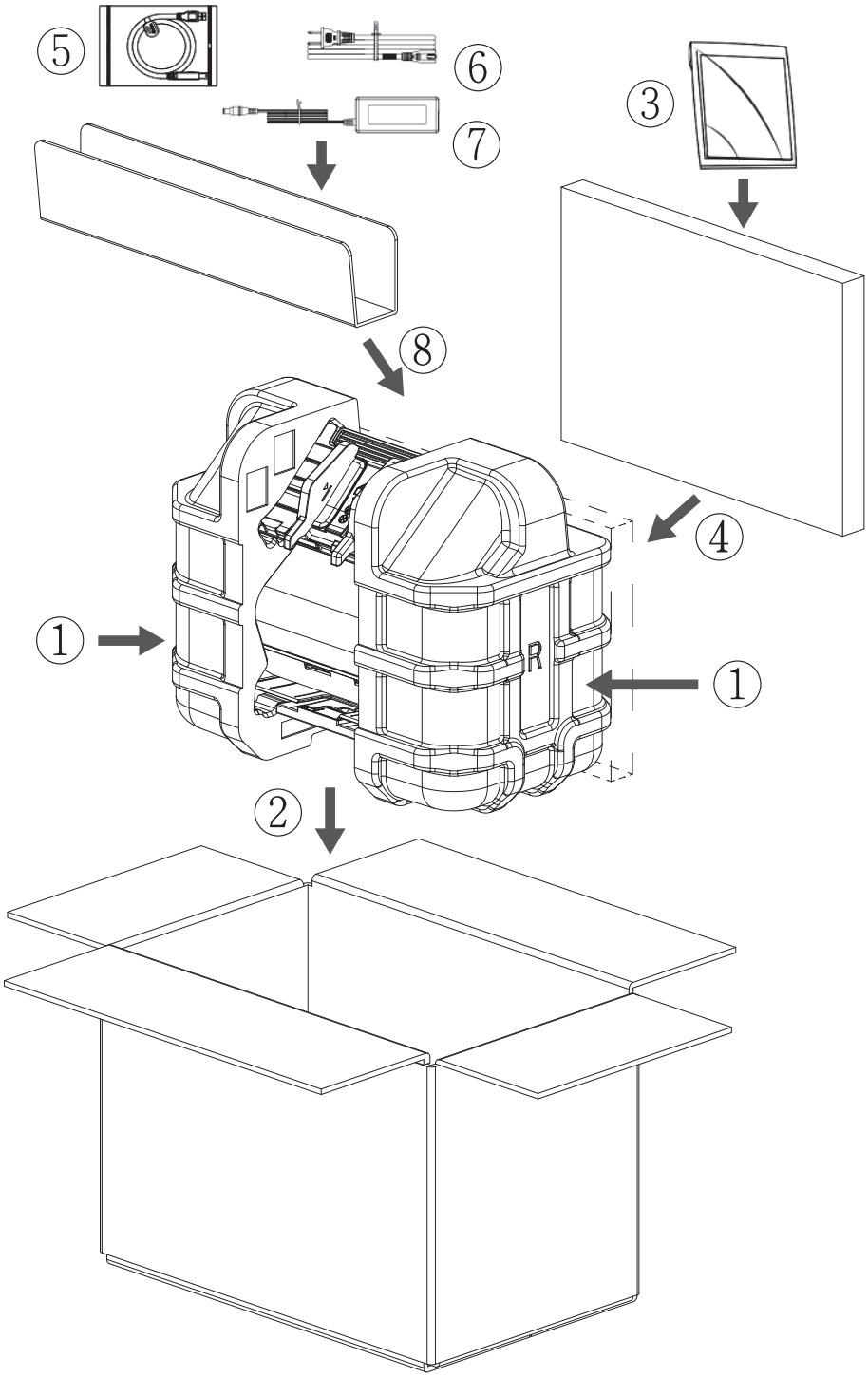

7. Feche a caixa e coloque fita adesiva.

Informações relacionadas

- Manutenção de rotina

Configurações do equipamento

- Alterar as definições do equipamento a partir do painel de controlo
- Alterar definições do equipamento a partir do computador

Alterar as definições do equipamento a partir do painel de controlo

Modelos Relacionados: ADS-3300W/ADS-4500W/ADS-4550W

- Em caso de falha de energia (armazenamento na memória)
- Alterar as definições gerais a partir do painel de controlo
- Guardar as definições favoritas como um atalho

Em caso de falha de energia (armazenamento na memória)

Modelos Relacionados: ADS-3300W/ADS-4500W/ADS-4550W

- As definições que efetuar nos menus são armazenadas permanentemente – caso ocorra uma falha de energia, não serão perdidas.
- As definições temporárias perdem-se.
- Durante uma falha de energia, o equipamento mantém a data e a hora durante cerca de 24 horas.

Informações relacionadas

- Alterar as definições do equipamento a partir do painel de controlo

Alterar as definições gerais a partir do painel de controlo

Modelos Relacionados: ADS-3300W/ADS-4500W/ADS-4550W

Finalidade	Ação	Descrição
Ajustar o brilho da luz de fundo do LCD	Definiç. > Configuração geral > Definições do LCD > Retroiluminação	Ajuste o brilho da luz de fundo do LCD.
Alterar a duração da luz de fundo do LCD	Definiç. > Configuração geral > Definições do LCD > Temp. dimin. luminos.	Defina o tempo que a luz de fundo do LCD permanece acesa.
Definir o ecrã inicial	Definiç. > Configuração geral > Definições do ecrã > Ecrã inicial	Defina o ecrã inicial para “Digitalizar 1-3”, “Atalho 1-5” ou “Início de digitalização automática”. Quando o equipamento estiver inativo ou se premir , o LCD regressará ao ecrã que definiu.
Configurar a contagem decrescente até ao modo de espera	Definiç. > Configuração geral > Ecologia > Tempo de Espera	Defina o tempo durante o qual o equipamento fica inativo antes de entrar no modo de espera (5-90 minutos). A definição do modo de espera pode reduzir o consumo de energia. Quando o equipamento está no modo de espera, é como se estivesse desligado. O temporizador será reiniciado se for efetuada alguma operação no equipamento. O equipamento não entrará no modo de espera nas seguintes situações: • Uma unidade de memória flash USB está inserida no equipamento. • Ocorreu um erro do equipamento.
Configurar o equipamento para se desligar automaticamente	Definiç. > Configuração geral > Ecologia > Desligar automaticamente	Selecione o tempo que o equipamento terá de aguardar até se desligar automaticamente depois de entrar em modo de espera. A função de desativação automática consegue reduzir o consumo de energia. Quando esta função está definida para “Desligado”, tem de desligar manualmente o equipamento. Para ligar o equipamento depois de a função “Desligar automaticamente” o ter desligado, prima . O temporizador será reiniciado se premir qualquer botão ou o ecrã tátil.

Finalidade	Ação	Descrição
		A função “Desligar automaticamente” será ativada quando se verificarem todas as condições seguintes: • A definição de “Desligar automaticamente” não está definida para “Desligado”. • O equipamento esteve no modo de espera durante mais tempo do que o período definido.
Apresentar resultados da digitalização	Definiç. > Configuração geral > Apresentar result. digital.	Defina o visor LCD para apresentar quantas páginas são digitalizadas e quantas são ignoradas.
Ativar o modo de início automático da digitalização	Definiç. > Configuração geral > Modo digitalização auto > Ligado	A digitalização arranca automaticamente utilizando as definições guardadas no atalho de digitalização automática (atalho 21) quando coloca um documento no ADF. Não é necessário premir o botão de digitalização. O atalho de digitalização automática pode ser registado em “Atalhos”, que é utilizado para registar os atalhos normais.
Ativar a ligação de rede sem fios	Definiç. > Rede > WLAN (Wi-Fi) > Ativar rede sem fios	Ligue ou desligue a ligação de rede sem fios.
Definir a data e a hora	Definiç. > Configuração inicial > Data e hora	Defina a data e a hora. Se definir “Dia Auto” para “Ligado”, a hora será adiantada uma hora na primavera e atrasada uma hora no outono.
Mudar automaticamente para o horário de poupança de energia	Definiç. > Configuração inicial > Data e hora > Dia Auto	Configure o equipamento para mudar automaticamente para a hora de verão. O equipamento adianta automaticamente uma hora na primavera e atrasa uma hora no outono. Certifique-se de que configurou a data e a hora corretas na definição “Data e hora”. Esta função apenas está disponível em alguns países.
Alterar o idioma utilizado no LCD	Definiç. > Configuração inicial > Idioma local	Altere o idioma do LCD.

Informações relacionadas

- Alterar as definições do equipamento a partir do painel de controlo

Guardar as definições favoritas como um atalho

Modelos Relacionados: ADS-3300W/ADS-4500W/ADS-4550W

- Adicionar atalhos
- Alterar ou eliminar atalhos

Adicionar atalhos

Modelos Relacionados: ADS-3300W/ADS-4500W/ADS-4550W

Utilize a função “Atalhos” para criar atalhos para operações utilizadas com frequência, como digitalização para USB, digitalização para servidor de correio eletrónico, digitalização para rede e digitalização para FTP/SFTP.

Estas instruções descrevem como adicionar um atalho de digitalização para USB. Os passos para adicionar outros atalhos de “Digitalização para” são idênticos.

Antes de adicionar um atalho para digitalização para FTP/SFTP ou digitalização para rede, certifique-se de que o administrador da rede adiciona o seu nome de perfil e permissões na gestão baseada na Web.

1. Prima + ([Atalhos]).
2. Prima ◀ ou ▶ para ver os ecrãs de atalhos.
3. Prima + para adicionar um novo atalho.
4. Prima ▲ ou ▼ para visualizar a opção [para USB].
5. Prima [para USB].
6. Prima [Opções].
7. Prima ▲ ou ▼ para visualizar as opções disponíveis para a definição e, em seguida, prima a opção pretendida.

   Se necessário, repita estes passos para adicionar opções adicionais e depois prima [OK].
8. Prima [Guard c/o atalho].
9. Prima [OK].
10. Introduza um nome para o atalho. Prima [OK].

Se pretender transformá-lo num atalho de um toque, siga as instruções do LCD.

11. Prima [OK].

Informações relacionadas

- Guardar as definições favoritas como um atalho

Alterar ou eliminar atalhos

Modelos Relacionados: ADS-3300W/ADS-4500W/ADS-4550W

1. Prima [Definiç.] > [Definições de atalhos] e selecione o atalho que pretende alterar.
2. Prima [Editar].

- Para eliminar o atalho, prima [Eliminar] e siga as indicações no visor LCD.
- Para editar o nome do atalho, prima [Mudar o nome] e siga as indicações no visor LCD.

3. Prima [Opções].
4. Selecione as definições que pretende alterar para o atalho e prima [OK].
5. Prima [Guard c/o atalho].
6. Prima [OK] para confirmar.

Ser-lhe-á perguntado se pretende transformá-lo num atalho de um toque. Siga as indicações no visor LCD.

7. Prima [OK].

Informações relacionadas

- Guardar as definições favoritas como um atalho

Alterar definições do equipamento a partir do computador

- Alterar as definições do equipamento utilizando a gestão baseada na Web
- Alterar as definições do equipamento através da Configuração remota

Alterar as definições do equipamento utilizando a gestão baseada na Web

Modelos Relacionados: ADS-3300W/ADS-4500W/ADS-4550W

- O que é a Gestão Baseada na Web?
- Aceder à gestão baseada na Web
- Definir ou alterar uma palavra-passe de início de sessão para a gestão baseada na web

O que é a Gestão Baseada na Web?

Modelos Relacionados: ADS-3300W/ADS-4500W/ADS-4550W

A gestão baseada na Web é um utilitário que usa um browser padrão para gerir o equipamento através de HTTP (Hyper Text Transfer Protocol) ou HTTPS (Hyper Text Transfer Protocol over Secure Socket Layer).

- Recomendamos o Microsoft Internet Explorer 11.0 ou mais recente/Microsoft Edge para Windows, Safari 12.0 ou mais recente para Mac, Google Chrome™ para Android (4.x ou mais recente) e Google Chrome™/Safari para iOS (10.x ou mais recente). Certifique-se de que o JavaScript e os “cookies” estão sempre ativados, independentemente do browser que utilizar.
- Certifique-se de que o equipamento está ativado e ligado à mesma rede que o computador e de que a rede suporta o protocolo TCP-IP.

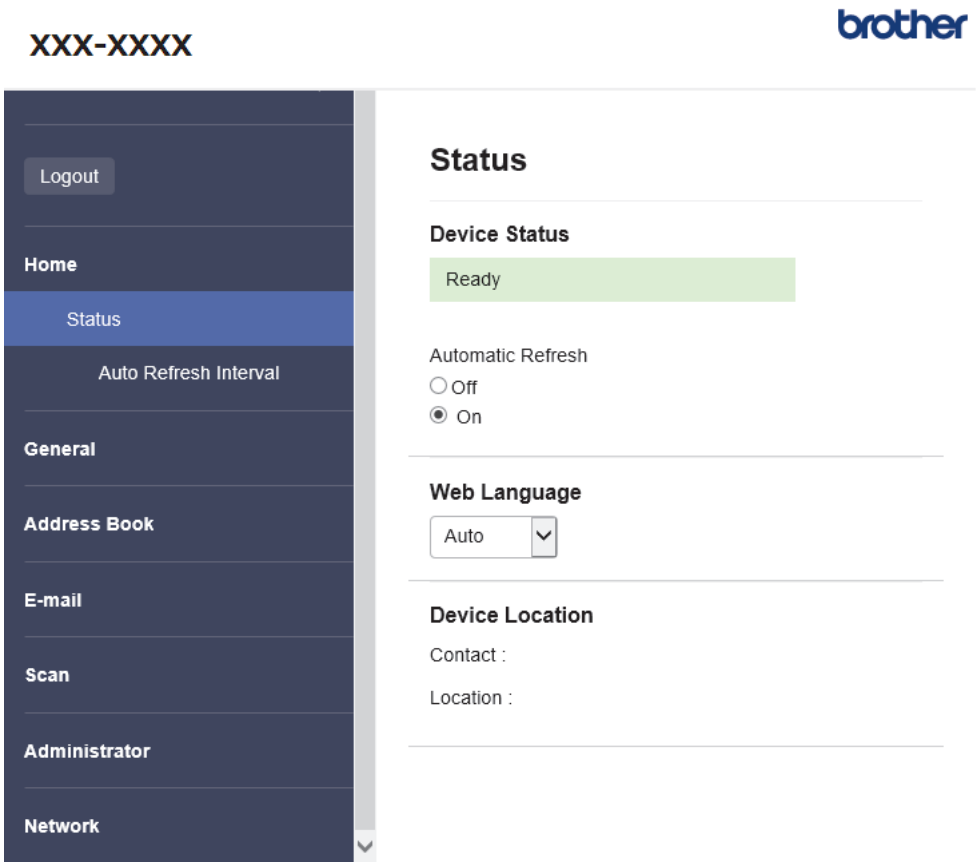

O ecrã real pode diferir do ecrã apresentado acima.

Informações relacionadas

- Alterar as definições do equipamento utilizando a gestão baseada na Web

Aceder à gestão baseada na Web

Modelos Relacionados: ADS-3300W/ADS-4500W/ADS-4550W

- Recomendamos o Microsoft Internet Explorer 11.0 ou mais recente/Microsoft Edge para Windows, Safari 12.0 ou mais recente para Mac, Google Chrome™ para Android (4.x ou mais recente) e Google Chrome™/ Safari para iOS (10.x ou mais recente). Certifique-se de que o JavaScript e os “cookies” estão sempre ativados, independentemente do browser que utilizar.
- É possível encontrar a palavra-passe predefinida para gerir as definições deste equipamento na parte posterior do equipamento, com a menção “**Pwd**”. Recomendamos que altere imediatamente a palavra-passe predefinida para proteger o equipamento de acessos não autorizados.
- Se a palavra-passe for introduzida várias vezes de forma incorreta, não poderá iniciar a sessão durante algum tempo. As definições de bloqueio podem ser alteradas na gestão baseada na Web.
- Recomendamos que utilize o protocolo de segurança HTTPS quando configurar as definições através da gestão baseada na Web. Se utilizar o HTTP quando configurar definições utilizando a gestão baseada na Web, siga as instruções apresentadas no ecrã para mudar para uma ligação HTTPS segura.
- Quando utiliza HTTPS para a configuração da gestão baseada na Web, o browser apresenta uma caixa de diálogo de aviso. Para evitar que a caixa de diálogo de advertência apareça, pode instalar um certificado autoassinado e utilizar a comunicação SSL/TLS. Para obter informações mais detalhadas, ➤➤ *Informações relacionadas*

>> Iniciar a partir do seu browser
>> Iniciar a partir do Brother iPrint&Scan (Windows/Mac)
>> Iniciar a partir dos utilitários da Brother (Windows)

Iniciar a partir do seu browser

1. Inicie o seu browser.
2. Introduza "https://endereço IP do equipamento" na barra de endereço do seu browser (em que "endereço IP do equipamento" é o endereço IP do equipamento).

   Por exemplo:

   https://192.168.1.2
3. Se necessário, introduza a palavra-passe no campo **Login (Iniciar sessão)** e clique em **Login (Iniciar sessão)**.
4. Se pretender afixar o menu de navegação do lado esquerdo do ecrã, clique em ≡ e depois clique em .

Pode agora alterar as definições do equipamento.

Se alterar as definições de protocolo, tem de reiniciar o equipamento depois de clicar em **Submit (Enviar)** para ativar a configuração.

Após a configuração das definições, clique em **Logout (Terminar sessão)**.

Iniciar a partir do Brother iPrint&Scan (Windows/Mac)

1. Inicie o Brother iPrint&Scan.
   - Windows

     Inicie o (**Brother iPrint&Scan**).
   - Mac

     Na barra de menus **Finder**, clique em **Ir** > **Aplicações** e clique duas vezes no ícone iPrint&Scan.

   Aparece o ecrã Brother iPrint&Scan.

2. Se o equipamento Brother não estiver selecionado, clique no botão **Selecione o dispositivo** e selecione o nome do seu modelo na lista. Clique em **OK**.
3. Clique em (**Configurações do equipamento**).

   É apresentada a gestão baseada na Web.
4. Se necessário, introduza a palavra-passe no campo **Login (Iniciar sessão)** e clique em **Login (Iniciar sessão)**.
5. Se pretender afixar o menu de navegação do lado esquerdo do ecrã, clique em ≡ e depois clique em .

Pode agora alterar as definições do equipamento.

Se alterar as definições de protocolo, tem de reiniciar o equipamento depois de clicar em **Submit (Enviar)** para ativar a configuração.

Após a configuração das definições, clique em **Logout (Terminar sessão)**.

Iniciar a partir dos utilitários da Brother (Windows)

1. Execute (**Brother Utilities**); em seguida, clique na lista pendente e selecione o nome do seu modelo (se ainda não estiver selecionado).
2. Clique em **Ferramentas** na barra de navegação do lado esquerdo e clique em **Configurações do equipamento**.

   É apresentada a gestão baseada na Web.
3. Se necessário, introduza a palavra-passe no campo **Login (Iniciar sessão)** e clique em **Login (Iniciar sessão)**.
4. Se pretender afixar o menu de navegação do lado esquerdo do ecrã, clique em ≡ e depois clique em .

Pode agora alterar as definições do equipamento.

Se alterar as definições de protocolo, tem de reiniciar o equipamento depois de clicar em **Submit (Enviar)** para ativar a configuração.

Após a configuração das definições, clique em **Logout (Terminar sessão)**.

Informações relacionadas

- Alterar as definições do equipamento utilizando a gestão baseada na Web

Tópicos relacionados:

- Criar um certificado auto-assinado
- Instalar o certificado auto-assinado para utilizadores do Windows com direitos de administrador

Definir ou alterar uma palavra-passe de início de sessão para a gestão baseada na web

Modelos Relacionados: ADS-3300W/ADS-4500W/ADS-4550W

É possível encontrar a palavra-passe predefinida para gerir as definições deste equipamento na parte posterior do equipamento, com a menção “**Pwd**”. Recomendamos que altere imediatamente a palavra-passe predefinida para proteger o equipamento de acessos não autorizados.

1. Inicie o seu browser.
2. Introduza "https://endereço IP do equipamento" na barra de endereço do seu browser (em que "endereço IP do equipamento" é o endereço IP do equipamento).

   Por exemplo:

   https://192.168.1.2
3. Execute uma das seguintes ações:
   - Se tiver definido anteriormente uma palavra-passe própria, introduza-a e clique em **Login (Iniciar sessão)**.
   - Se não tiver definido anteriormente uma palavra-passe própria, introduza a palavra-passe predefinida de início de sessão e clique em **Login (Iniciar sessão)**.
4. Aceda ao menu de navegação e clique em **Administrator (Administrador)** > **Login Password (Palavra-passe de início de sessão)**.

Inicie a partir de ≡ se o menu de navegação não for apresentado do lado esquerdo do ecrã.

5. Seguindo as diretrizes da **Login Password (Palavra-passe de início de sessão)** apresentadas no ecrã, introduza a palavra-passe no campo **Enter New Password (Introduzir a nova palavra-passe)**.
6. Volte a introduzir a palavra-passe no campo **Confirm New Password (Confirmar a nova palavra-passe)**.
7. Clique em **Submit (Enviar)**.

Além disso, pode alterar as definições de bloqueio no menu **Login Password (Palavra-passe de início de sessão)**.

Informações relacionadas

- Alterar as definições do equipamento utilizando a gestão baseada na Web

Tópicos relacionados:

- Aceder à gestão baseada na Web

Alterar as definições do equipamento através da Configuração remota

O programa de Configuração remota permite configurar muitas das definições do equipamento Brother a partir do computador. Quando iniciar a Configuração remota, as definições do equipamento Brother serão transferidas para o computador e apresentadas no respetivo ecrã. Se alterar as definições no computador, pode transferi-las diretamente para o equipamento.

- Configuração remota (Windows)
- Configuração remota (Mac)

Configuração remota (Windows)

- Configurar o equipamento Brother utilizando a Configuração remota (Windows)
- Alterar as definições gerais utilizando a Configuração remota

Configurar o equipamento Brother utilizando a Configuração remota (Windows)

1. Execute (**Brother Utilities**); em seguida, clique na lista pendente e selecione o nome do seu modelo (se ainda não estiver selecionado). Clique em **Ferramentas** na barra de navegação do lado esquerdo e clique em **Configuração remota**.

   Se o equipamento estiver ligado através de uma rede, recomendamos que utilize a gestão baseada na Web para configurar as definições do equipamento.

2. Configure as definições conforme necessário.

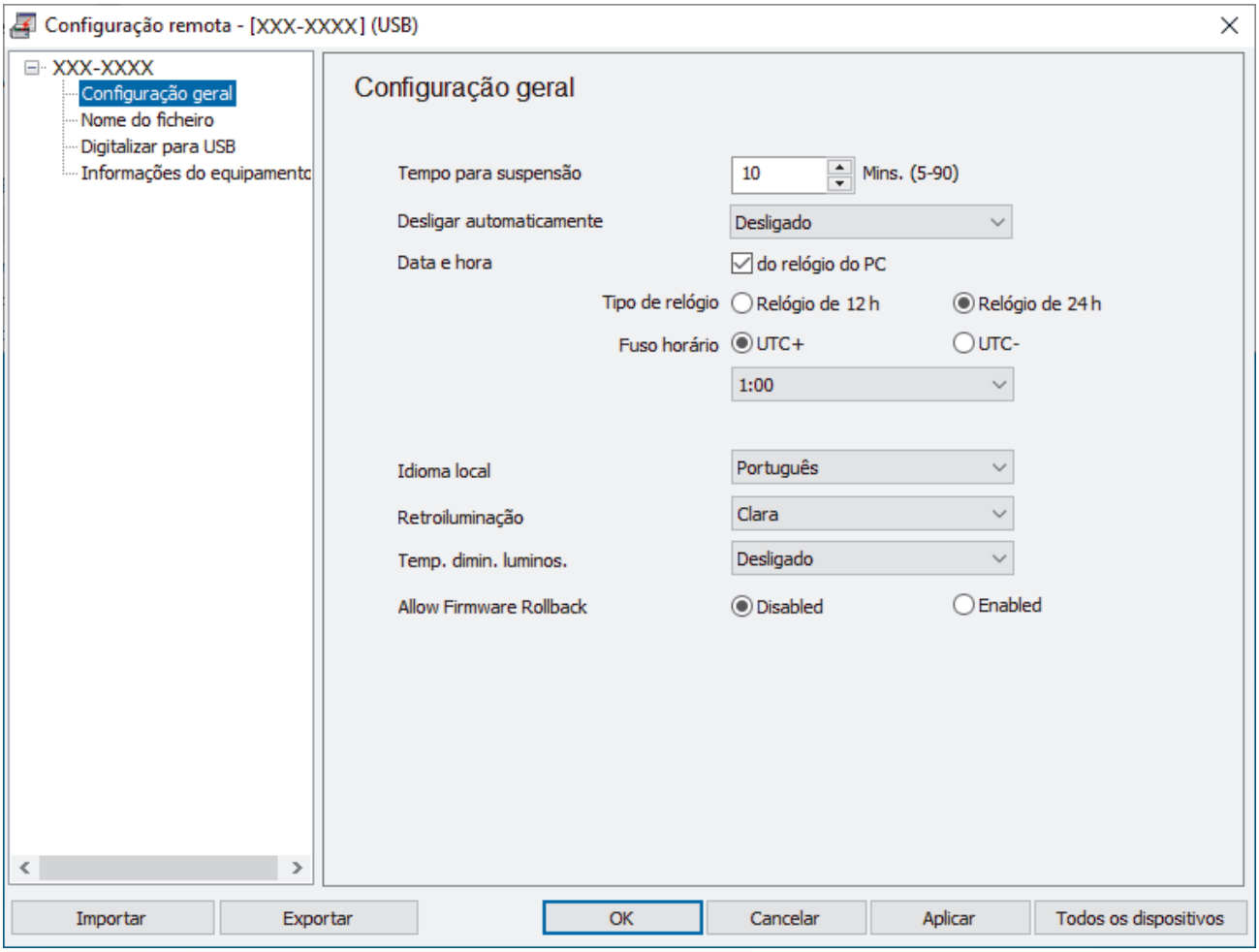

O seu ecrã pode ser diferente da ilustração.

Exportar

Clique para guardar as definições de configuração atuais num ficheiro.

Importar

Clique para ler as definições a partir de um ficheiro.

OK

Clique para iniciar o carregamento de dados para o equipamento e sair do programa de Configuração remota. Se aparecer uma mensagem de erro, verifique se os dados estão corretos e clique em **OK**.

Cancelar

Clique para sair do programa de Configuração remota sem carregar dados para o equipamento.

Aplicar

Clique para carregar dados para o equipamento sem sair do programa de Configuração remota.

Todos os dispositivos

Clique para voltar ao ecrã de seleção de dispositivos.

3. Clique em **OK**.

Informações relacionadas

- Configuração remota (Windows)

Tópicos relacionados:

- Aceder à gestão baseada na Web

Alterar as definições gerais utilizando a Configuração remota

Finalidade	Ação (Windows/Mac)	Descrição
Definir a data e a hora	**Configuração geral** > **Data e hora**	Defina a data e a hora. Se definir “Dia Auto” para “Ligado”, a hora será adiantada uma hora na primavera e atrasada uma hora no outono.
Configurar a contagem decrescente até ao modo de espera	**Configuração geral** > **Tempo para suspensão**	Defina o tempo durante o qual o equipamento fica inativo antes de entrar no modo de espera (5-90 minutos). A definição do modo de espera pode reduzir o consumo de energia. Quando o equipamento está no modo de espera, é como se estivesse desligado. • O temporizador será reiniciado se for efetuada alguma operação no equipamento. • A predefinição é de dez minutos.
Alterar o idioma (ADS-3300W/ADS-4500W/ ADS-4550W)	**Configuração geral** > **Idioma local**	Altere o idioma.

Informações relacionadas

- Configuração remota (Windows)
- Configuração remota (Mac)

Configuração remota (Mac)

- Configurar o equipamento Brother utilizando a Configuração remota (Mac)
- Alterar as definições gerais utilizando a Configuração remota

Configurar o equipamento Brother utilizando a Configuração remota (Mac)

Descarregue e instale a Configuração remota a partir de support.brother.com.

1. Na barra de menus **Finder**, clique em **Ir** > **Aplicações** > **Brother**, selecione o nome do seu modelo e faça duplo clique no ícone **Brother Remote Setup**.

   Se aparecer a caixa de diálogo “Descobrir dispositivos”, selecione o nome do seu modelo e clique em **Ligar**.

   Se o equipamento estiver ligado através de uma rede, recomendamos que utilize a gestão baseada na Web para configurar as definições do equipamento.

2. Configure as definições conforme necessário.

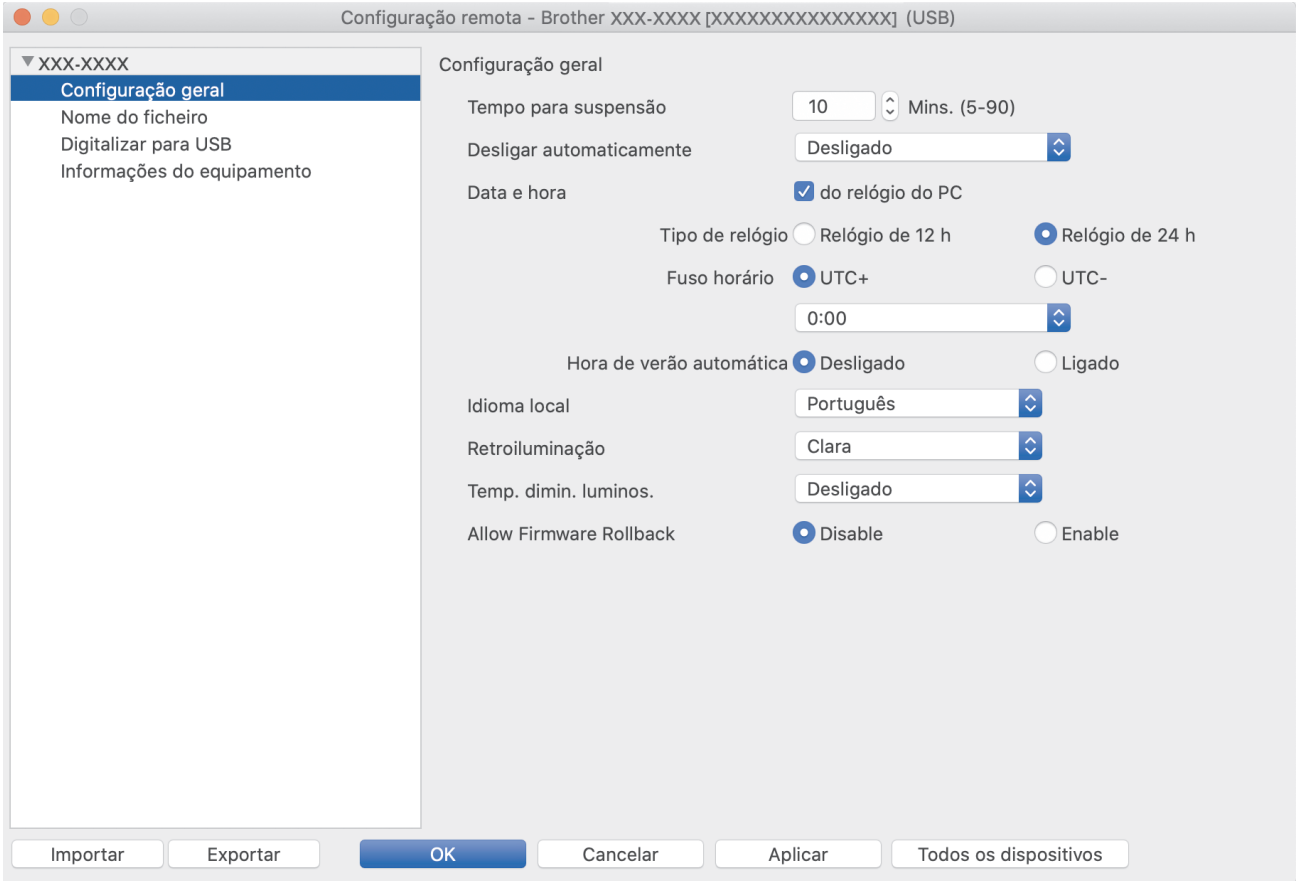

O seu ecrã pode ser diferente da ilustração.

Exportar

Clique para guardar as definições de configuração atuais num ficheiro.

Importar

Clique para importar um ficheiro e ler as respetivas definições.

OK

Clique para iniciar o carregamento de dados para o equipamento e sair do Programa de Configuração Remota. Se aparecer uma mensagem de erro, volte a introduzir os dados corretos e clique em **OK**.

Cancelar

Clique para sair do Programa de Configuração Remota sem carregar dados para o equipamento.

Aplicar

Clique para carregar dados para o equipamento sem sair do Programa de Configuração Remota.

Todos os dispositivos

Clique para voltar ao ecrã de seleção de dispositivos.

3. Quando terminar, clique em **OK**.

Informações relacionadas

- Configuração remota (Mac)

Tópicos relacionados:

- Aceder à gestão baseada na Web

Alterar as definições gerais utilizando a Configuração remota

Finalidade	Ação (Windows/Mac)	Descrição
Definir a data e a hora	**Configuração geral** > **Data e hora**	Defina a data e a hora. Se definir “Dia Auto” para “Ligado”, a hora será adiantada uma hora na primavera e atrasada uma hora no outono.
Configurar a contagem decrescente até ao modo de espera	**Configuração geral** > **Tempo para suspensão**	Defina o tempo durante o qual o equipamento fica inativo antes de entrar no modo de espera (5-90 minutos). A definição do modo de espera pode reduzir o consumo de energia. Quando o equipamento está no modo de espera, é como se estivesse desligado. • O temporizador será reiniciado se for efetuada alguma operação no equipamento. • A predefinição é de dez minutos.
Alterar o idioma (ADS-3300W/ADS-4500W/ ADS-4550W)	**Configuração geral** > **Idioma local**	Altere o idioma.

Informações relacionadas

- Configuração remota (Windows)
- Configuração remota (Mac)

Anexo

- Especificações
- Substâncias químicas (REACH, UE)
- Ajuda e apoio ao cliente da Brother

Especificações

>> Especificações gerais
>> Especificações de documentos
>> Especificações do scanner
>> Especificações da função de digitalização direta (digitalização para USB)
>> Especificações de interfaces
>> Especificações de rede (ADS-3300W/ADS-4500W/ADS-4550W)
>> Protocolos suportados e funcionalidades de segurança (ADS-3300W/ADS-4500W/ADS-4550W)
>> Especificação dos requisitos do computador

Especificações gerais

Capacidade da memória	**Padrão**	512 MB
Fonte de alimentação		CA: 100 a 240 V, 50/60 Hz
Ecrã tátil LCD (ecrã de cristais líquidos) [1] (ADS-3300W/ADS-4500W/ADS-4550W)		Ecrã tátil LCD TFT a cores com 71,1 mm
Consumo de energia [2]	**Digitalização** [3]	ADS-3100/ADS-4100: Cerca de 23 W ADS-3300W/ADS-4500W/ADS-4550W: Cerca de 25 W
	Pronto [4]	ADS-3100/ADS-4100: Cerca de 5,4 W ADS-3300W/ADS-4500W/ADS-4550W: Cerca de 7,3 W
	Espera	ADS-3100/ADS-4100: Cerca de 1,4 W ADS-3300W/ADS-4500W/ADS-4550W: Cerca de 1,7 W
	Desligado	Cerca de 0,1 W
Dimensões (Vista geral típica) 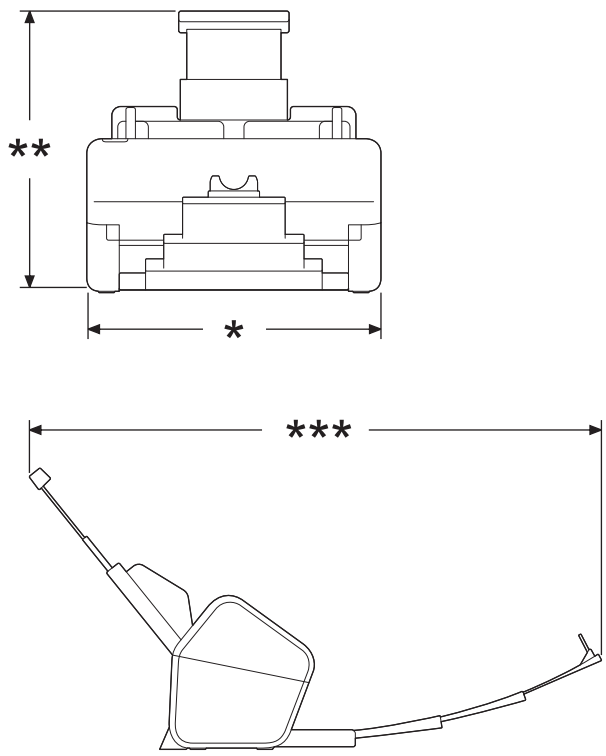 		Unidade: mm ***:** 299,5 mm ****:** 290,0 mm *****:** 630,4 mm
Pesos		ADS-3100/ADS-4100: 2,60 kg ADS-3300W/ADS-4500W/ADS-4550W: 2,68 kg
Temperatura	**Funcionamento**	5 °C a 35 °C

Temperatura	**Armazenamento**	-20 °C a 60 °C
Humidade	**Funcionamento**	20% a 80%
	Armazenamento	10% a 90%
ADF (alimentador automático de documentos)		Até 60 folhas (Papel: 80 g/m², formato A4/Letter)

1 Medição na diagonal.
2 Medição efetuada quando o equipamento está ligado ao computador.
3 Ao utilizar a digitalização frente e verso (dúplex).
4 Quando a porta USB está ligada.

Especificações de documentos

Tipo de papel		Papel simples, Papel fino, Papel grosso, Papel mais grosso, Papel reciclado, Cartão de visita, Cartão plastificado
Formato do documento	**Largura**	50,8 mm a 215,9 mm
	Comprimento	50,8 mm a 355,6 mm

Especificações do scanner

Cor/monocromático		Sim/Sim
Compatível com TWAIN	**Windows**	Windows 7 (SP1)/Windows 8.1/Windows 10 Windows Server 2012/Windows Server 2012 R2/Windows Server 2016/ Windows Server 2019
	Mac	macOS v10.14.x/10.15.x/11.0.x [1]
Compatível com WIA	**Windows**	Windows 7 (SP1)/Windows 8.1/Windows 10
Compatível com ICA (ADS-3100/ADS-4100)	**Mac**	macOS v10.14.x/10.15.x/11.0.x [1]
Profundidade de cores	**Entrada**	Processamento de cores de 48 bits
	Saída	Processamento de cores de 24 bits
Resolução	**Interpolada**	Até 1 200 x 1 200 ppp
	Ótica	Até 600 x 600 ppp
Largura de digitalização		Até 215,9 mm
Escala de cinzentos		256 níveis
Velocidade máxima		Para especificações mais detalhadas, visite global.brother/en/gateway.

1 Para obter as atualizações mais recentes dos controladores para a versão do macOS que está a utilizar, visite support.brother.com.

Especificações da função de digitalização direta (digitalização para USB)

Suportes compatíveis	Unidade de memória flash USB [1]
Interface	Interface USB 2.0 de alta velocidade

1 Norma de armazenamento em massa USB até 128 GB
Formatos suportados: FAT12/FAT16/FAT32/exFAT

Especificações de interfaces

USB	USB 3.0 [1] Utilize um cabo USB 3.0 (A comum/B comum) ou um cabo de interface USB 2.0 (A comum/B comum) com um comprimento não superior a 2,0 metros.
LAN (ADS-3300W/ADS-4500W/ADS-4550W)	Utilize um cabo Ethernet UTP de categoria 5 ou mais recente.
LAN sem fios (ADS-3300W/ADS-4500W/ADS-4550W)	2,4 GHz IEEE 802.11b/g/n (modo de infraestrutura) IEEE 802.11g/n (Wi-Fi Direct)

1 O equipamento possui uma interface USB 3.0. O equipamento também pode ser ligado a um computador equipado com uma interface USB 1.0/1.1/2.0.
Não são suportadas portas USB de outros fabricantes.

Especificações de rede (ADS-3300W/ADS-4500W/ADS-4550W)

LAN	Pode ligar o equipamento a uma rede para digitalização em rede. O equipamento também inclui o software de gestão de redes BRAdmin Light da Brother.
Segurança da rede sem fios [1]	WEP 64/128 bits, WPA-PSK (TKIP/AES), WPA2-PSK (TKIP/AES), WPA3-SAE (AES)
Utilitário de apoio à configuração	WPS Assistente de WLAN

1 O Wi-Fi Direct apenas suporta WPA2-PSK (AES).

Protocolos suportados e funcionalidades de segurança (ADS-3300W/ADS-4500W/ADS-4550W)

Ethernet	10BASE-T, 100BASE-TX
Protocolo (IPv4)	DHCP, APIPA (Auto IP), WINS/NetBIOS, resolvedor de DNS, mDNS, respondedor LLMNR, SNMPv1/v2c/v3, servidor HTTP/HTTPS, ICMP, cliente SNTP, serviços Web (digitalização)
Protocolo (IPv6)	RA, resolvedor de DNS, mDNS, respondedor LLMNR, servidor HTTP/HTTPS, ICMPv6, cliente SNTP, serviços Web (digitalização)
Segurança da rede (com fios)	SMTP-AUTH, SSL/TLS (HTTPS, SMTP), TLS (SMTP), SNMP v3, 802.1x (EAP-FAST, PEAP, EAP-TLS, EAP-TTLS)
Segurança da rede (sem fios)	SSL/TLS (HTTPS)
Segurança da rede (correio eletrónico)	SMTP-AUTH, SSL/TLS (SMTP)
Certificação sem fios	WPA3™ – Empresarial, WPA3™ – Pessoal, Wi-Fi Protected Setup™, Wi-Fi Direct®

Especificação dos requisitos do computador

Plataforma de computador e versão do sistema operativo		**Funções compatíveis do software informático**	**Interface de PC**	**Velocidade mínima do processador**	**Espaço no disco rígido para a instalação**	
					Para controladores	**Para aplicações**
Sistema operativo Windows [1 2]	Windows 7 (SP1)	Digitalização	USB LAN com fios [3]	Processador de 32 bits (x86) ou 64 bits (x64)	70 MB	Controladores, programa

	Windows 8.1		WLAN (Wi-Fi) [4]			de instalação e software: 1,4 GB
	Windows 10					
	Windows Server 2012			Processador de 64 bits (x64)	70 MB	Controladores, programa de instalação e software: 270 MB
	Windows Server 2012 R2					
	Windows Server 2016					
	Windows Server 2019					
Sistema operativo Mac	macOS v10.14.x			Processador Intel®	30 MB	Controladores e software: 600 MB
	macOS v10.15.x					
	macOS v11.0.x			Processador de 64 bits		

1 O Nuance™ PaperPort™ 14SE suporta o Windows 7 SP1, Windows 8.1 e Windows 10.

2 O Kofax Power PDF™ suporta o Windows 7 SP1, Windows 8.1 e Windows 10.
Para obter as atualizações mais recentes dos controladores, visite support.brother.com. Todas as marcas comerciais e nomes de marcas e produtos são propriedade das respetivas empresas.

3 ADS-3300W/ADS-4500W/ADS-4550W

4 ADS-3300W/ADS-4500W/ADS-4550W

Informações relacionadas

- Anexo

Substâncias químicas (REACH, UE)

Em https://www.brother.eu/reach, encontrará informações relativas a substâncias químicas utilizadas nos nossos produtos, exigidas pelo Regulamento REACH.

Informações relacionadas

- Anexo

Ajuda e apoio ao cliente da Brother

Se necessitar de ajuda relativamente à utilização do seu produto Brother, visite support.brother.com para consultar as perguntas frequentes e as sugestões de solução de problemas. Pode também descarregar o software, firmware e controladores mais recentes, para melhorar o desempenho do equipamento, e também documentação para o utilizador, para saber como tirar o máximo partido do seu produto Brother.

Pode encontrar mais informações sobre o produto e de assistência no site da representação local da Brother. Visite global.brother/en/gateway para encontrar os dados de contacto da representação local da Brother e para registar o seu novo produto.

Informações relacionadas

- Anexo

brother

Brother Earth

POR
Versão B