使用说明书

PT-E920BT

© 2025 Brother Industries, Ltd. 版权所有。

目录

使用标签打印机须知 1
注释说明 2
一般注意事项 3
商标和许可证 4
重要注释 5
设置标签打印机 6
机器说明 7
安装电池 9
为电池充电 11
插入色带盒 13
开启/关闭电源 15
安装软件 16
在计算机上安装打印机驱动程序和软件 (Windows) 17
可用应用程序 18
将标签打印机连接到计算机 19
使用 USB 数据线将标签打印机连接至计算机 20
通过蓝牙连接将打印机连接至计算机 21
使用计算机创建并打印标签 22
使用 P-touch Editor 创建和打印标签 (Windows) 23
P-touch Editor 的主窗口 (Windows) 24
打印分发给多台标签打印机的标签以缩短打印时间 (Windows) 25
使用打印机驱动程序打印标签 (Windows) 27
使用移动设备打印标签 28
安装移动应用程序 29
使用移动设备创建标签并打印 30
更新 31
更新 P-touch Editor 32
更新固件 33
打印机设置 34
使用打印机设置工具更改打印机设置 (Windows) 35
打印机设置工具的通信设置 (Windows) 36
打印机设置工具的设备设置 (Windows) 39
将设置更改应用到多台标签打印机 (Windows) 42
日常维护 43
维护 44
更换电池 47
故障排除 49
如果使用设备时出现问题 50
错误和维护指示灯的相关指示 51
打印问题 53
版本信息 56
重置标签打印机 57
附录 58
规格 59

软件开发工具包 60
选配件 61
Brother 帮助和客户支持 62

使用标签打印机须知

- 注释说明
- 一般注意事项
- 商标和许可证
- 重要注释

注释说明

本使用说明书中使用以下符号和惯例：

危险	危险图标表示可能导致死亡或重伤的紧急危险情况。
警告	警告图标表示可能导致死亡或重伤的潜在危险情况。
注意	注意图标表示可能导致轻微或中度伤害的潜在危险情况。
重要事项	重要事项图标表示可能导致财产损失或设备损坏的潜在危险。
提示	提示图标指定了操作环境、安装条件或特殊使用条件。
	提示图标提供有用的提示和补充信息。
粗体	粗体字表示设备的操作面板或计算机屏幕上的按键/按钮。
斜体	斜体字强调应当注意的要点或提示您参考相关主题。

相关信息

- 使用标签打印机须知

一般注意事项

标签打印机、色带盒和 USB 数据线

- 切勿以本手册描述之外的任何方式使用这些物品，也不要将其用于其他用途。否则，可能导致意外事故或损坏。
- 使用 Brother TZe 色带/HGe 色带/FLe 标签 盒。
- 切勿将任何异物放入色带出口、USB 端口或电池盒等开口中。
- 切勿在以下场所使用、存储本产品或为本产品充电：
  - 可能会接触到液体的场所
  - 会形成冷凝的场所
  - 灰尘太多的场所
  - 极端温度或湿度的场所 ➤➤ *相关主题*
  - 明火、加热器旁，或者受阳光直射的场所
- 色带盒为空时切勿尝试打印，否则会损坏打印头。
- 打印或送带时切勿拽拉色带，否则会损坏色带和标签打印机。
- 打印标签的长度可能与显示的标签长度不同。
- 根据使用场所、材料和环境条件的不同，标签可能无法剥落或无法取出，也可能变色或将其他物体染色。粘贴标签前，请检查环境条件和材料。
- 打印多份标签时，标签打印机不会检测色带盒的末端，将继续打印。
- 打印字符可能看起来与打印预览中显示的字符有所不同，这是因为您的移动设备或计算机屏幕的分辨率可能高于本标签打印机。
- 打印的小文字可能不如显示的效果清晰。
- 有时可能无法清晰打印白色和金色文本。
- 标签可能很难粘贴到潮湿、脏污或不平整的表面上。标签可能无法牢固地粘附到这些表面。
- 对于粗糙和带有纹理的表面，我们建议使用强粘性色带。

相关信息

- 使用标签打印机须知

相关主题：

- 规格

商标和许可证

- Android 是 Google 公司的商标。
- Bluetooth® 文字标记和徽标是 Bluetooth SIG 拥有的注册商标，兄弟工业株式会社在获得授权的情况下使用此类标记。其他商标和商标名称归其各自所有者所有。
- QR Code 是 DENSO WAVE INCORPORATED 的注册商标。
- Apple、iPhone、iPad 和 iPod touch 是苹果公司在美国和其他国家的注册商标。
- QR Code Generating Program 版权所有 © 2008 DENSO WAVE INCORPORATED。
- USB Type-C® 和 USB-C® 是 USB 开发者论坛（USB-IF）的注册商标。
- 本手册中提及的软件名称都有一份软件许可协议，此协议指明了其相应的所有者。

Brother 产品、相关文档和任何其他资料中出现的任何公司的任何品牌名称和产品名称都是其相应公司的商标或注册商标。

相关信息

- 使用标签打印机须知

重要注释

- 本说明书的内容及本标签打印机的规格如有变更，恕不另行通知。
- Brother 公司保留在不另行通知的情况下，对其中所包含的规格和材料进行更改的权利，同时由于信任所引用的材料所造成的损害（包括结果性损害），包括，但不限于印刷上的错误和其他与此出版物相关的错误 Brother 公司将不承担责任。
- 本标签打印机不支持 Wi-Fi 连接。
- 根据您所用计算机操作系统、设备型号和软件版本的不同，本说明书中的截图可能会有所不同。
- 在使用标签打印机前，务必阅读标签打印机随附的所有文档，了解有关安全和正确操作的信息。
- 示意图中所示的标签打印机可能与实际标签打印机有所差异。
- 可用耗材可能因国家或地区而有所不同。
- 我们建议您使用最新版本的 P-touch Editor。要获得最新版本，请转到 www.95105369.com 上与您的设备型号对应的**驱动和软件**页面。
- 为了让标签打印机的性能保持最新，请访问 www.95105369.com 以检查最新的固件更新。否则，标签打印机的部分功能可能无法使用。
- 在将标签机交给他人、更换或销毁之前，我们强烈建议将其重置为出厂设置，以删除所有个人信息。

相关信息

- 使用标签打印机须知

设置标签打印机

- 机器说明
- 安装电池
- 为电池充电
- 插入色带盒
- 开启/关闭电源

机器说明

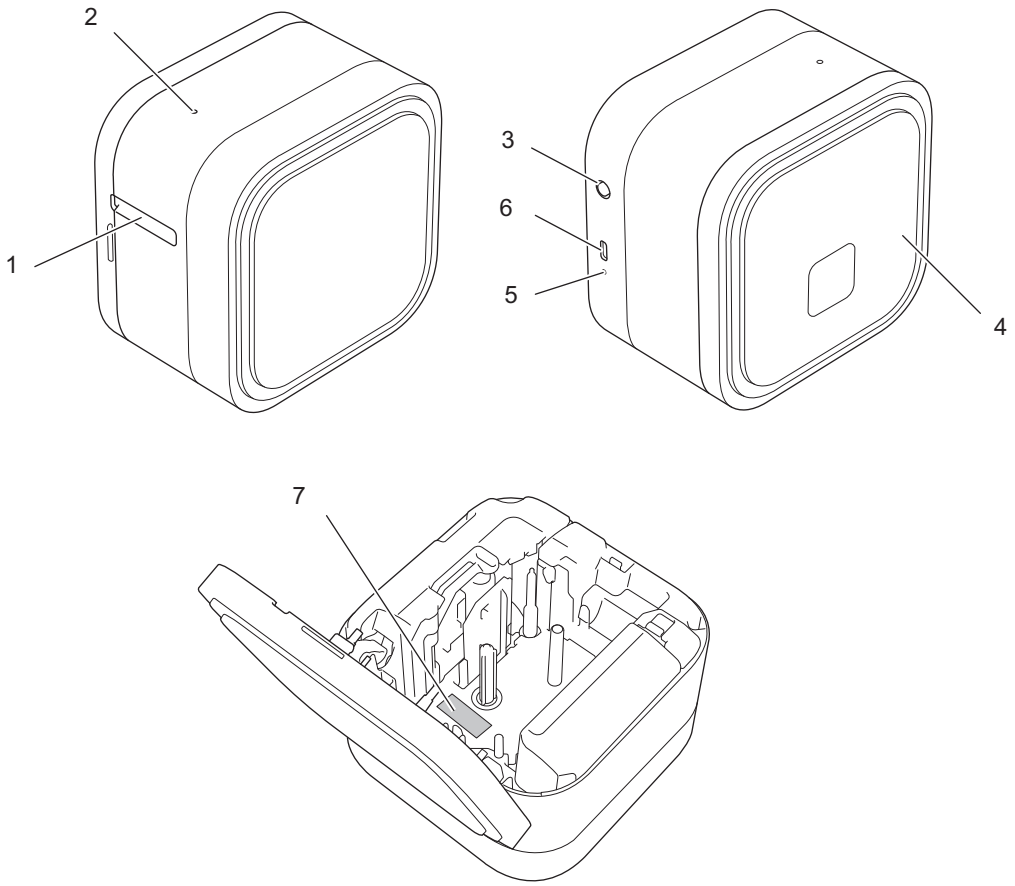

1. 色带出口
2. 电源指示灯

电源指示灯	亮起/闪烁	状态
绿色	亮起	• 正在送入或切割色带。 • 打印
	闪烁 （间隔 1 秒）	• 正在从移动设备或计算机接收数据。 • 正在传输程序。
	快速闪烁 （间隔 0.5 秒）	正在下载数据
	点亮三秒，然后熄灭一秒	处于闲置状态（蓝牙模式开启）
橙色	亮起	正在初始化
	闪烁 （间隔 1 秒）	正在冷却
	点亮三秒，然后熄灭一秒	处于闲置状态（蓝牙模式关闭）

3. ⏻（电源）按钮
4. 色带盒盖

5. 电池 LED 指示灯

电池指示灯	亮起/闪烁	状态
橙色	无	已充满电
	亮起	正在充电
	熄灭 3.5 秒，然后亮起 0.5 秒	电池仅剩一半电量。
	熄灭 2.5 秒，然后闪烁两次	电池电量低。
	闪烁 （间隔 0.5 秒）	• 未安装电池 • 电量不足或电池故障。 更多信息 ➤➤ *相关主题：错误和维护指示灯的相关指示。*

6. USB 端口
7. 序列号

相关信息

- 设置标签打印机

相关主题：

- 错误和维护指示灯的相关指示
- 故障排除

安装电池

1. 将手指放在色带出口附近。
2. 打开色带盒盖。
3. 按下释放突片以取下电池盖。

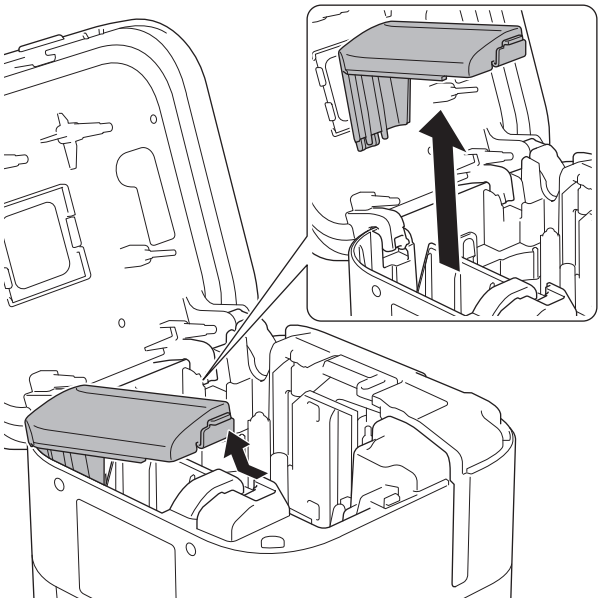

4. 插入电池。

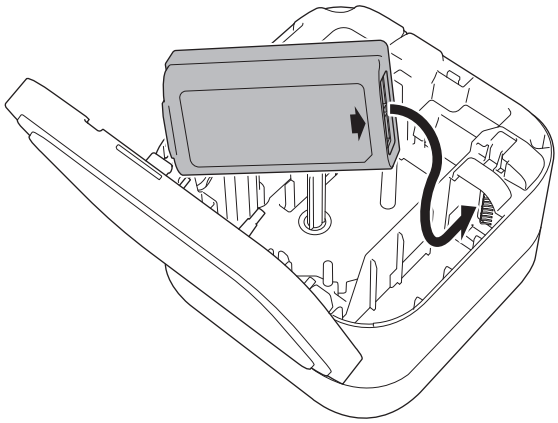

5. 重新盖上电池盖。

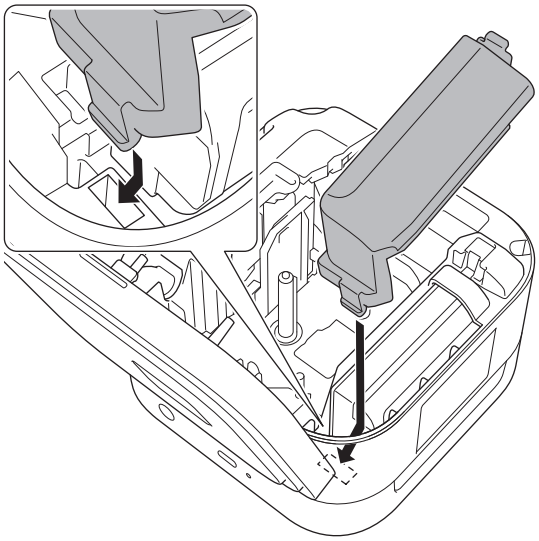

6. 合上色带盒盖。

未安装电池时无法进行打印。

相关信息

- 设置标签打印机

为电池充电

使用标签打印机前，请先为充电电池充满电。

- 请在 10° C – 35° C 的环境中为电池充电，否则电池将不会充电，电池指示灯将持续亮起。
- 如果充电时使用标签打印机执行打印、送带或其他操作，即使电池没有完全充满电，充电也可能会停止。操作结束后充电将恢复。
- 为了确保充电电池的最佳性能和最长使用寿命，要长时间存放标签打印机时：
  - 每隔六个月为电池充一次电。
  - 请将电池存放于阴凉干燥、避免阳光直射的地方，温度介于 10° C 至 35° C 之间。
- 标签打印机闲置一定时长后将自动关闭电源。若要更改闲置时长设置：

  Windows

  使用打印机设置工具中的设备设置。

>> 使用计算机为电池充电
>> 使用 USB AC 电源适配器为电池充电

使用计算机为电池充电

- 请使用随附的 USB 数据线。
- 确保计算机已开启。

使用 USB 数据线（随附）将本标签打印机连接到计算机。

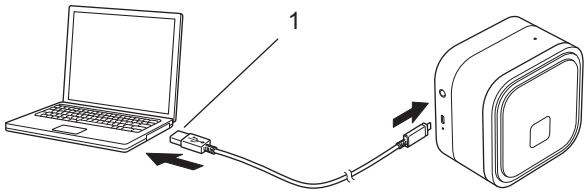

1. 计算机 USB 端口

   5 V DC，0.5 A 或更高

电池指示灯将亮起。为电池充电，直到电池指示灯熄灭。

使用 USB AC 电源适配器为电池充电

将 USB 数据线连接到适合为移动设备充电的 USB AC 电源适配器（未随附），然后将电源适配器插入电源插座中。

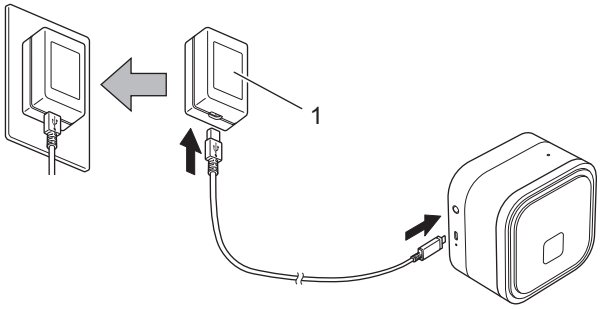

1. USB AC 电源适配器（未随附）

   5 V DC，0.5 A 或更高

电池指示灯将亮起。为电池充电，直到电池指示灯熄灭。

相关信息

- 设置标签打印机

插入色带盒

1. 将手指放在色带出口附近。
2. 打开色带盒盖。
3. 确认色带前端对准色带出口。

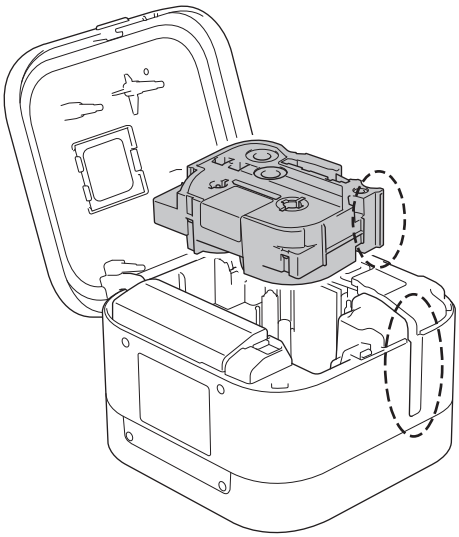

4. 将色带盒插入标签打印机，直至其锁定到位。

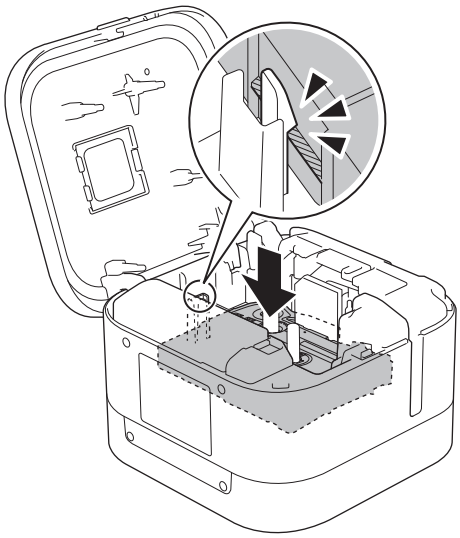

- 将色带穿过导带槽下方后，拉动前端以拉紧色带的松弛部分。

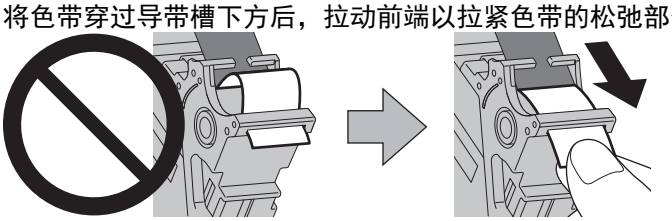

- 装入或取出色带盒时，确保色带未被主机钩住。

5. 合上色带盒盖。

⚠ 注意

合上色带盒盖时请小心。如果手指被夹住，会有受伤的风险。

重要事项

请勿将任何已打印的标签留在标签打印机内。否则，会导致卡纸。

相关信息

- 设置标签打印机

开启/关闭电源

- 要开启标签打印机，按 ⏻。
- 要关闭标签打印机，按 ⏻直到电源指示灯呈橙色亮起，然后松开 ⏻。

相关信息

- 设置标签打印机

安装软件

- 在计算机上安装打印机驱动程序和软件（Windows）
- 将标签打印机连接到计算机

在计算机上安装打印机驱动程序和软件（Windows）

若要从 Windows 计算机进行打印，请在计算机上安装打印机驱动程序和 Brother P-touch Editor 软件。

1. 打开首选的 Web 浏览器并在地址栏中输入 install.brother。

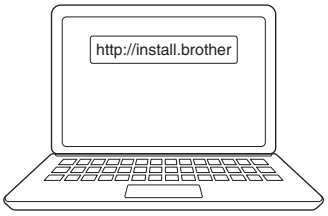

2. 点击 **下载** 按钮下载软件/文档安装程序。
3. 浏览到计算机的 **下载** 文件夹，双击下载的安装文件，然后按照屏幕上的提示进行操作。

提示

- 确保在计算机上启用蓝牙。
- 确认密码后，按标签打印机上的所需按钮进行蓝牙配对。

相关信息

- 安装软件
  - 可用应用程序

可用应用程序

Windows

应用程序	功能
P-touch Editor [1]	用于使用内置绘图工具设计和打印自定义标签，以创建各种字体和文字样式，并导入图像和插入条形码。
P-touch Update Software [2]	将软件和固件更新至最新版本。
打印机设置工具	用于在计算机上配置标签打印机的设置。

[1] 支持 USB 连接或蓝牙连接（仅限适用型号）。

[2] 仅支持 USB 连接。

相关信息

- 在计算机上安装打印机驱动程序和软件（Windows）

将标签打印机连接到计算机

- 使用 USB 数据线将标签打印机连接至计算机
- 通过蓝牙连接将打印机连接至计算机

使用 USB 数据线将标签打印机连接至计算机

1. 连接 USB 数据线之前，确保标签打印机已关闭。
2. 将 USB 数据线连接到标签打印机上的 USB 端口，然后连接到计算机。

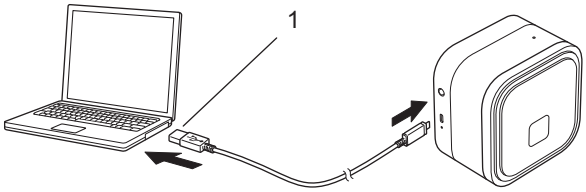

3. 开启标签打印机。

相关信息

- 将标签打印机连接到计算机

通过蓝牙连接将打印机连接至计算机

1. 开启标签打印机。

提示

如果电源 LED 指示灯并非绿色，请确保蓝牙功能已开启。更多信息 ➤➤ *相关主题: 错误和维护指示灯的相关指示*。

2. 通过蓝牙将标签打印机连接至计算机。

相关信息

- 将标签打印机连接到计算机

相关主题：

- 错误和维护指示灯的相关指示

使用计算机创建并打印标签

- 使用 P-touch Editor 创建和打印标签（Windows）
- 打印分发给多台标签打印机的标签以缩短打印时间（Windows）
- 使用打印机驱动程序打印标签（Windows）

使用 P-touch Editor 创建和打印标签（Windows）

要通过 Windows 计算机使用标签打印机，请在计算机上安装您型号的打印机驱动程序和 P-touch Editor。要获得最新的驱动程序和软件，请转到 www.95105369.com 上与您的设备型号对应的**驱动和软件**页面。

1. 启动 P-touch Editor 。

   点击**开始** > **Brother P-touch** > **P-touch Editor**，或者双击桌面上的 **P-touch Editor** 图标。

提示

根据计算机的操作系统，可能会创建 Brother P-touch 文件夹，也可能不会创建。

2. 确保在主屏幕上选择了您机器型号的名称。
3. 执行以下操作中的一项：
   - 要创建新布局，请点击**新建标签**选项卡，然后点击**新建标签**按钮（1）。
   - 要使用预设布局创建新布局，请点击**新建标签**选项卡并点击类别按钮（2），选择模板，然后点击**创建**（3）。
   - 若要打开现有布局，点击**打开**（4）。

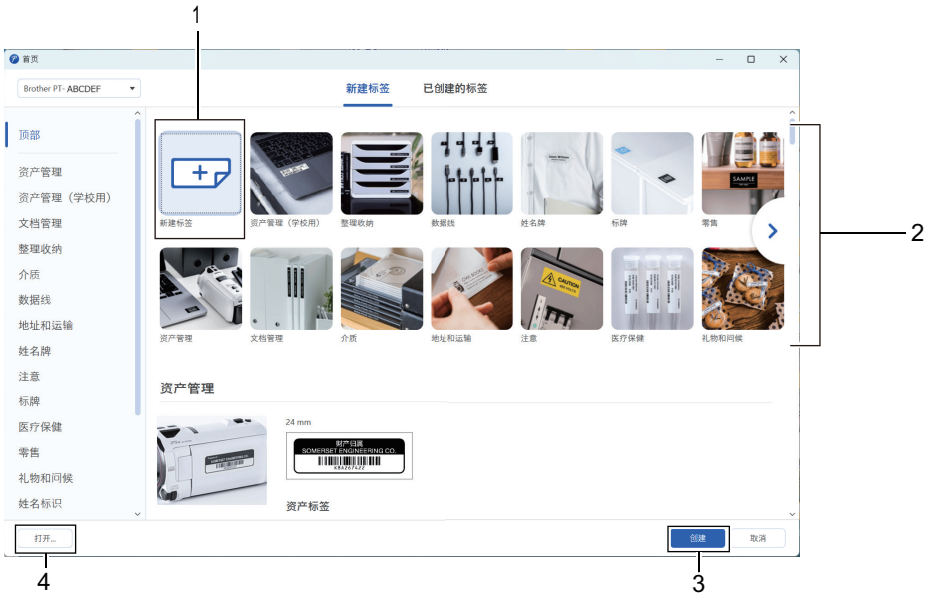

4. 点击 **打印**图标。
5. 选择所需的打印设置，然后点击**打印**。

要更改 P-touch Editor 启动方式，请打开 P-touch Editor，然后点击**文件** > **选项**。在屏幕左侧选择**模式**选项，然后选择**家庭/办公室**或**电气/网络**选项。点击**确定**应用设置。

相关信息

- 使用计算机创建并打印标签
  - P-touch Editor 的主窗口（Windows）

P-touch Editor 的主窗口（Windows）

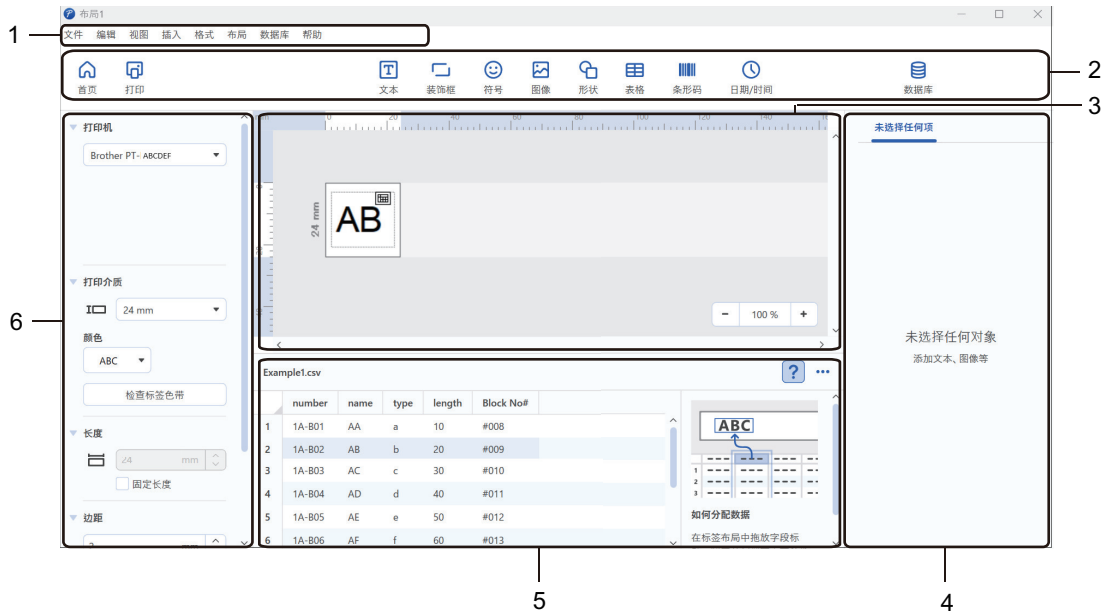

1. 菜单栏
2. 工具栏
3. 布局窗口
4. 对象检查器
5. 数据库连接区域
6. 标签检查器

相关信息

- 使用 P-touch Editor 创建和打印标签（Windows）

打印分发给多台标签打印机的标签以缩短打印时间（Windows）

打印大量标签时，可以将打印任务分发给多台标签打印机，以缩短打印时间。

- 分布式打印功能仅适用于同一型号的标签打印机。
- 页数在所选标签打印机之间分配。如果不能在标签打印机之间平均分配指定的页数，则将按照如下所示的标签打印机顺序进行分配。

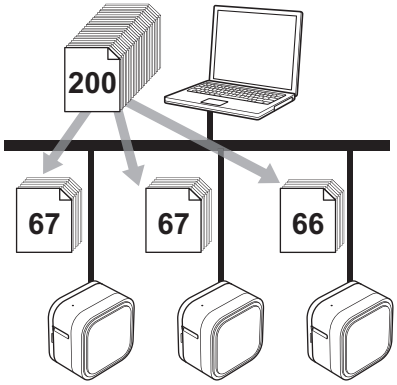

- 可能无法检测到通过 USB 集线器或打印服务器连接的标签打印机的信息。打印之前，请确保要分发的每台标签打印机均已正确设置且准备就绪。
- 建议对您的操作环境进行连接测试。请联系信息技术经理或管理员以获取帮助。

1. 在 P-touch Editor 中，单击**文件** > **打印**。
2. 点击**更多**。
3. 单击**高级**选项卡，选中**分布式打印**复选框，然后单击**设置**。

将显示**分布式打印设置**对话框。

4. 选择您想用于分布式打印的标签打印机。

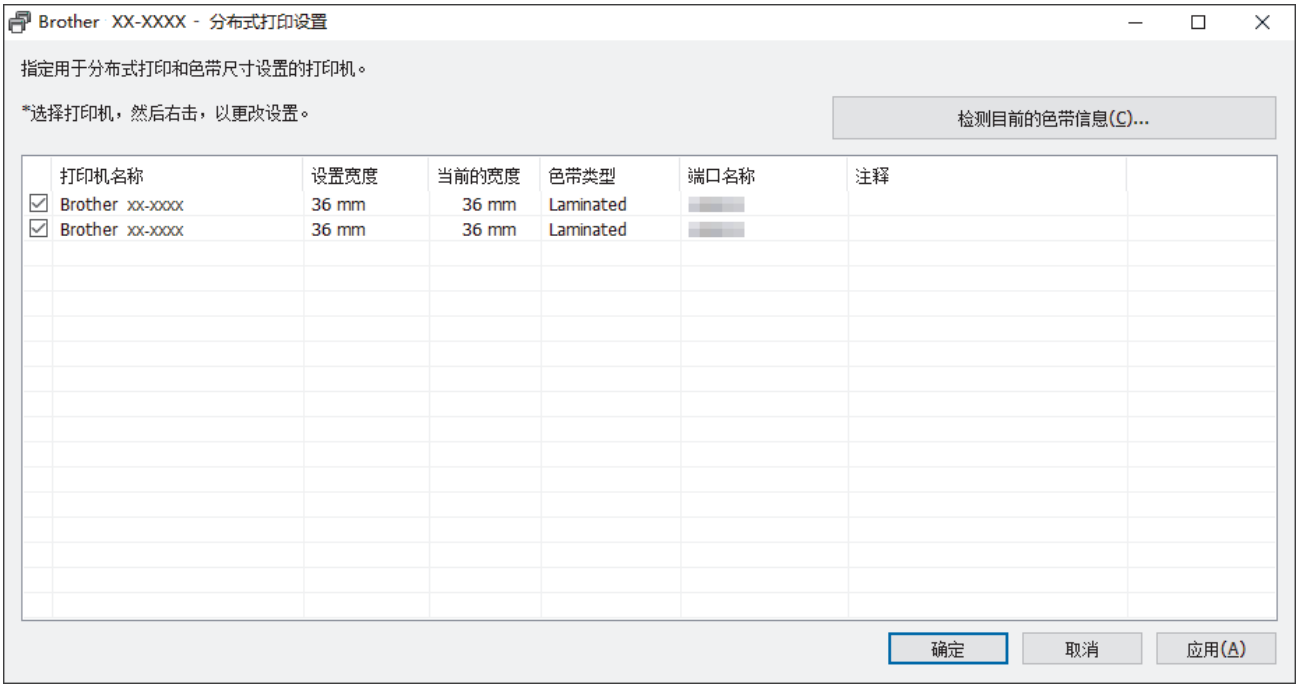

5. 右键单击所选的一台或多台标签打印机，然后单击**设置**。从**纸张大小**下拉列表中选择标签尺寸。
   如果选择了多台标签打印机，相同的标签尺寸设置将应用到选择的所有标签打印机。
6. 单击**确定**关闭标签尺寸设置对话框。
7. 单击**确定**以关闭**分布式打印设置**对话框。
   设置已完成。
8. 单击**确定**以关闭**属性**对话框。
9. 将开始打印。

相关信息

- 使用计算机创建并打印标签

使用打印机驱动程序打印标签（Windows）

确保已安装打印机驱动程序。
要获得最新的驱动程序和软件，请转到 www.95105369.com 上与您的设备型号对应的**驱动和软件**页面。

1. 将标签打印机连接到计算机。
2. 打开您想打印的文档。
3. 在您的应用程序中选择打印命令。
4. 选择本标签打印机，然后点击打印机属性或首选项按钮。
   出现打印机驱动程序窗口。
5. 如有需要，更改打印机驱动程序设置。
6. 点击**确定**。
7. 完成打印操作。

相关信息

- 使用计算机创建并打印标签

使用移动设备打印标签

- 安装移动应用程序
- 使用移动设备创建标签并打印

安装移动应用程序

使用 Brother 应用程序可直接从 iPhone、iPad、iPod touch 和 Android™ 移动设备进行打印，亦可通过蓝牙向独立的标签打印机传输数据，例如使用计算机创建的模板、符号和数据库。

应用程序	功能
Brother Pro Label Tool	根据需要创建电信、数据通信和/或电气标识的标签。
Print SDK	从兄弟研发中心（https://support.brother.com/g/s/es/dev/en/index.html）下载软件开发工具包（SDK）。

有关可用于打印机的移动应用程序的详细信息，请访问 https://www.brother.cn/minisite/label/wiresoftware/index_summary.html

相关信息

- 使用移动设备打印标签

使用移动设备创建标签并打印

确保标签打印机打印机已通过蓝牙或 USB 数据线连接到您的移动设备。

1. 在移动设备上启动标签打印应用程序。
2. 选择标签模板或设计。

也可以选择之前设计的标签或图像并打印。

3. 选择标签打印应用程序中的打印菜单，打印标签。

相关信息

- 使用移动设备打印标签

更新

- 更新 P-touch Editor
- 更新固件

更新 P-touch Editor

更新 P-touch Editor 前，必须先安装打印机驱动程序。

1. 启动 P-touch Editor 。

   点击**开始** > **Brother P-touch** > **P-touch Editor**，或者双击桌面上的 **P-touch Editor** 图标。

   提示

   根据计算机的操作系统，可能会创建 Brother P-touch 文件夹，也可能不会创建。

2. 单击**新建标签**按钮打开主窗口。
3. 点击**帮助** > **更新检查**。
4. 如果更新可用，将会显示确认消息。点击**下载**。

相关信息

- 更新

更新固件

- 传输数据或更新固件过程中请勿关闭电源或拔下数据线。
- 如果任何其他应用程序正在运行，请退出该应用程序。

更新固件前，必须先安装打印机驱动程序。

1. 开启标签打印机，然后连接 USB 数据线。
2. 确保计算机已连接到因特网。
3. 启动 P-touch Update Software。

   点击**开始** > **Brother P-touch** > **P-touch Update Software**，或者双击桌面上的 **P-touch Update Software** 图标。
4. 点击 **固件更新**图标。
5. 点击**打印机**下拉列表，选择打印机，然后点击**确定**。
6. 从下拉列表中选择**语言**。
7. 选中您想更新的目标固件旁边的复选框，然后点击**传输**。
8. 点击**开始**。

   固件更新开始。

提示

固件更新后，可能需要重新建立蓝牙连接。请删除蓝牙连接信息，然后重新进行配对。

相关信息

- 更新

打印机设置

- 使用打印机设置工具更改打印机设置（Windows）
- 将设置更改应用到多台标签打印机（Windows）

使用打印机设置工具更改打印机设置（Windows）

- 确保已正确安装打印机驱动程序，且可正常打印。
- 使用 USB 数据线将本标签打印机连接到计算机。无法通过蓝牙使用此工具指定设置。

使用安装程序时，除打印机驱动程序和其他软件外，还会安装打印机设置工具。

1. 将您想配置的标签打印机连接至计算机。
2. 启动打印机设置工具。

   点击**开始** > **Brother** > **Printer Setting Tool**。

   * 根据计算机的操作系统，可能会创建 Brother 文件夹，也可能不会创建。

   主窗口出现。

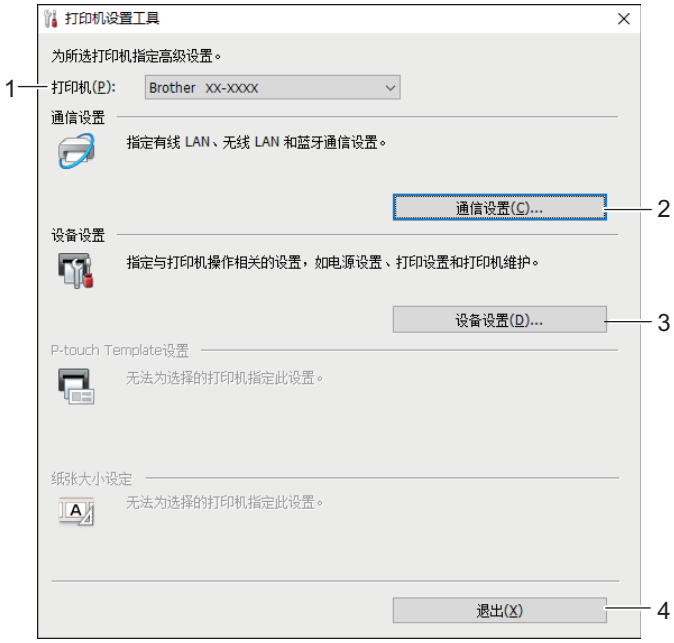

   1. **打印机**

      会列出连接的所有标签打印机。

      确保**打印机**旁出现要配置的标签打印机。

      如果显示了不同的标签打印机，则从下拉列表中选择所需标签打印机。

   2. **通信设置**

      指定通信设置。

   3. **设备设置**

      指定设备设置。例如：电源设置。

   4. **退出**

      关闭该窗口。

请仅当标签打印机处于闲置状态时使用打印机设置工具配置标签打印机。如果您在标签打印机正在处理或打印时尝试对其进行配置，可能会引发标签打印机故障。

相关信息

- 打印机设置
  - 打印机设置工具的通信设置（Windows）
  - 打印机设置工具的设备设置（Windows）

打印机设置工具的通信设置（Windows）

使用打印机设置工具中的通信设置指定或更改标签打印机通信信息。您不仅可以更改一台标签打印机的通信设置，而且还可以将相同的设置应用到多台标签打印机。

>> 设置对话框
>> 菜单栏
>> **一般**选项卡
>> **蓝牙**选项卡

设置对话框

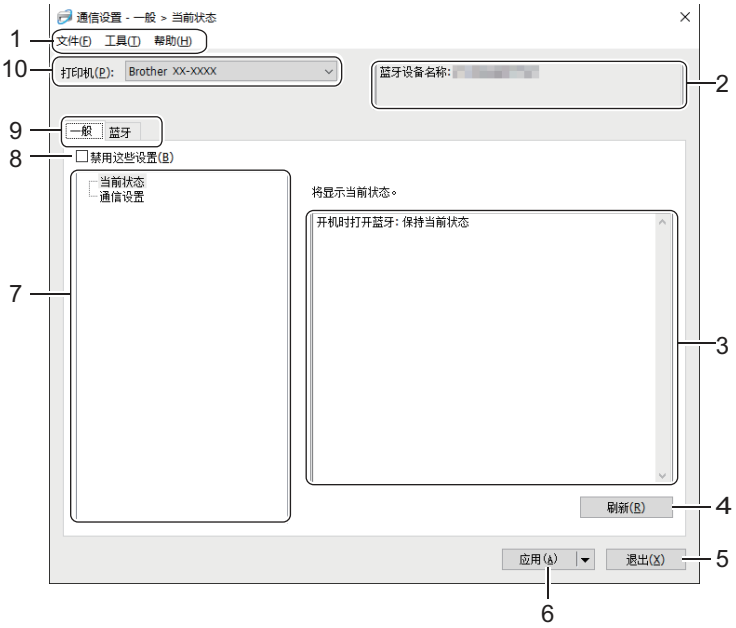

1. **菜单栏**

   可访问各种命令，按照其功能的不同，这些命令列于各菜单标题（**文件**、**工具**和**帮助**菜单）下。

2. **节点名称/蓝牙设备名称**

   显示节点名称。（节点名称可更改。）（请参阅菜单栏。）

3. **设置显示/更改区**

   显示所选项目的当前设置。

4. **刷新**

   将所显示设置更新为最新信息。

5. **退出**

   退出**通信设置**窗口，并返回打印机设置工具的主窗口。

   如果更改了任何设置，请确保在退出应用程序之前单击**应用**。否则，将丢弃所有未保存的设置。

6. **应用**

   将这些设置应用到标签打印机。要将指定的设置保存在命令文件中，请从下拉列表中选择**保存在命令文件中**选项。

   单击**应用**将所有选项卡中的所有设置应用到标签打印机。如果选中**禁用这些设置**复选框，将不应用这些设置。

7. **项目**

   选择**当前状态**菜单后，当前设置会在设置显示/更改区中显示。选择想要更改其设置的项目。

8. **禁用这些设置**

   选中该复选框后，出现在选项卡中，无法再指定或更改设置。即使单击**应用**，所在选项卡中的设置也不会应用到标签打印机。此外，使用**保存在命令文件中**或**导出**选项时，不会保存或导出该选项卡中的设置。要将这些设置应用于标签打印机或者保存或导出这些设置，请务必取消选中该复选框。

9. **Settings Tabs**

   包含可指定或更改的设置。如果出现在选项卡中，则其设置不会应用于标签打印机。

10. **打印机**

   列出了连接的标签打印机。

菜单栏

文件菜单选项

- **向打印机应用设置**

  将这些设置应用到标签打印机。

- **将设置保存在命令文件中**

  将指定的设置保存在命令文件中。文件扩展名为 BIN。

  - 如果选中**禁用这些设置**复选框，将不保存这些设置。
  - 保存的通信设置命令仅用于将设置应用于一台标签打印机。
  - 请勿将命令文件发送至其他标签打印机型号。

- **导入**

  选择要导入的配置文件

  导入导出的文件并将设置应用于标签打印机。单击**浏览**，然后选择想要导入的文件。所选文件中的设置出现在设置显示/更改区中。

  仅可导入与所选标签打印机兼容的配置文件。

- **导出**

  将当前设置保存在文件中。如果选中**禁用这些设置**复选框，将不保存这些设置。

  未对导出的文件进行加密。

工具菜单选项

- **选项设置**
  - **应用新设置后自动重新启动打印机**

    如果选中该复选框，应用通信设置后会自动重新启动标签打印机。如果取消选中该复选框，必须手动重新启动标签打印机。

    配置多台标签打印机时，您可通过取消选中该复选框缩短更改设置所需的时间。在这种情况下，我们建议在配置第一台标签打印机时选中该复选框，以便确认每项设置可按预期生效。

  - **自动检测已连接的打印机，并检索当前设置**

    如果选中了该复选框并且标签打印机已连接至计算机，则会自动检测标签打印机，并会在**当前状态**窗格中显示标签打印机的当前设置。

    如果所连接的标签打印机与**打印机**下拉列表中显示的标签打印机不同，则所有选项卡上的可用设置将根据所连接的标签打印机做出相应改变。

- **更改节点名称/蓝牙设备名称**

  可重命名蓝牙设备。

- **重置为默认通信设置**

  使通信设置恢复为其出厂设置。

帮助菜单选项

显示帮助

显示帮助主题。

一般选项卡

通信设置

开机时打开蓝牙

指定标签打印机开机时通过蓝牙进行连接的条件。选择**默认为开启**、**默认为关闭**或**保持当前状态**选项。

蓝牙选项卡

蓝牙设置

蓝牙模式

已启用蓝牙时选择控制模式。

经典

- **对其它设备可见**

  允许其他蓝牙设备“发现”本标签打印机。

如果在**对其它设备可见**中选择**无法找到**，从未与设备配对的用户将无法连接。

- **PIN 码使用**

  如果选择**启用**，计算机中也必须存储此处指定的 PIN 代码，才能与使用蓝牙的打印机通信。如有必要，您可以更改此 PIN 代码。

- **加密通信数据**

  如果选中该复选框，则会在发送前对蓝牙通信数据进行加密。

即使设置了通信设置工具中的**启用**和**禁用**设置及**加密通信数据**复选框，主机也会采用**禁用**中的 PIN 代码设置和通过**加密通信数据**复选框选中的设置进行运行。

- **自动重新配对**

  设置是否自动重新连接先前连接过的 Apple 设备（iPad、iPhone 或 iPod touch）。

相关信息

- 使用打印机设置工具更改打印机设置（Windows）

打印机设置工具的设备设置（Windows）

当使用 USB 数据线或通过蓝牙连接将标签打印机连接至计算机时，使用打印机设置工具中的设备设置指定或更改打印机设置 （仅限适用型号）。您不仅可以更改一台标签打印机的设备设置，而且还可以将相同的设置应用到多台标签打印机。

从计算机应用程序进行打印时，可在打印机驱动程序中指定各种打印设置；但通过使用打印机设置工具中的设备设置工具，可指定更高级的设置。打开**设备设置**窗口时，会自动检索并显示标签打印机的当前设置。如果无法检索当前设置，则显示以前的设置。如果无法检索当前设置，并且未指定以前的设置，则显示该设备的出厂设置。

>> 设置对话框
>> 菜单栏
>> **基本的**选项卡
>> **标签设置**选项卡

设置对话框

1. **菜单栏**

   可访问各种命令，按照其功能的不同，这些命令列于各菜单标题（**文件**、**维护**和**关于**菜单）下。

2. **当前设置**

   检索当前所连接标签打印机中的设置，并将其显示在对话框中。还可检索带有 的选项卡上的参数设置。

3. **禁用这些设置**

   选中该复选框后， 出现在选项卡中，无法再指定或更改设置。即使单击**应用**， 所在选项卡中的设置也不会应用到标签打印机。此外，使用**导出**或**保存在命令文件中**命令时，不会保存或导出该选项卡中的设置。

4. **参数**

   显示当前设置。

5. **退出**

   退出**设备设置**窗口，并返回打印机设置工具的主窗口。

6. **应用**

   将这些设置应用到标签打印机。要将指定的设置保存在命令文件中，请从下拉列表中选择**保存在命令文件中**选项。

7. **Settings Tabs**

   包含可指定或更改的设置。

如果 出现在选项卡中，则无法更改设置。此外，即使单击**应用**，该选项卡中带此图标的设置也不会应用到标签打印机。使用**保存在命令文件中**命令时，不会保存该选项卡中的设置。

8. **打印机**

   指定您想配置的标签打印机。

菜单栏

文件菜单选项

- **向打印机应用设置**

  将这些设置应用到标签打印机。
- **检查设置**

  显示当前设置。
- **将设置保存在命令文件中**

  将指定的设置保存在命令文件中。
- **导入**

  导入导出的文件。
- **导出**

  将当前设置保存在文件中。
- **退出**

  退出**设备设置**窗口，并返回打印机设置工具的主窗口。

维护菜单选项

必须具备计算机或标签打印机的管理员权限才能显示某些项目。请依次单击**打印机属性**菜单和**安全性**选项卡检查您是否具备标签打印机的管理员权限。

- **打印信息报告/打印设备设置**

  打印包含当前固件版本和设备设置信息的报告。
- **长度测试打印**

  使用**长度调整**选项中指定的设置值执行测试打印。
- **全切边距测试打印**

  使用**全切边距调整**选项中指定的设置值执行测试打印。
- **半切边距测试打印**

  使用**半切边距调整**选项中指定的设置值执行测试打印。
- **重置为出厂默认设置**

  将所有设置重置为出厂设置，包括设备设置。
- **选项设置**

  如果选中**如果启动时无法检索到当前设置，则不显示错误信息**复选框，下次将不会显示消息。

基本的选项卡

- **自动开机**

  指定当已连接至 USB，AC 电源适配器或计算机时标签打印机是否自动开启。
- **自动关机（USB 连接时）**

  指定当已连接至 USB AC 电源适配器或计算机时经过多长时间后标签打印机自动关闭。

- 在以下条件下，经过指定时间后，标签打印机将自动进入自动断电模式：
  - 标签打印机不接收数据。
  - 处于闲置模式。
- 在以下情况下，标签打印机将自动退出自动断电模式：
  - 按了任一标签打印机按钮。
  - 标签打印机接收数据。
  - 取出然后插入了锂离子充电电池。
  - USB 数据线断开连接后重新连接。

- **自动关机（锂离子电池）**
  指定当标签打印机使用电池电源时，经过多长时间后标签打印机自动关闭。

- 在以下条件下，经过指定时间后，标签打印机将自动进入自动断电模式：
  - 标签打印机不接收数据。
  - 处于闲置模式。
- 在以下情况下，标签打印机将自动退出自动断电模式：
  - 按了任一标签打印机按钮。
  - 标签打印机接收数据。
  - 取出然后插入了锂离子充电电池。

- **内容**
  选择您想包含在标签打印机信息报告中的信息。
- **特殊纸带**
  当在打印机驱动程序中选择**特殊色带（无剪切）**时，如果选择**启用**，标签打印机将送入手动切割的色带。

标签设置选项卡

- **长度调整**
  调整所打印标签的长度。
- **全切边距调整**
  调整全切色带时所打印标签的边距。
- **半切边距调整**
  调整半切色带时所打印标签的边距。

相关信息

- 使用打印机设置工具更改打印机设置 （Windows）

将设置更改应用到多台标签打印机（Windows）

>> 通信设置
>> 设备设置

通信设置

1. 将设置应用于第一台标签打印机后，断开标签打印机与计算机的连接，然后将第二台标签打印机连接至计算机。
2. 从**打印机**下拉列表中选择新连接的标签打印机。

   如果选中**选项设置**对话框中的**自动检测已连接的打印机，并检索当前设置**复选框，则会自动选择使用 USB 数据线连接的标签打印机。
3. 点击**应用**。

   之前应用到第一台标签打印机的相同设置会自动应用到第二台标签打印机。
4. 重复这些步骤，直到更改完成所有目标标签打印机的设置。

通过点击**文件** > **导入**后选择导出的设置文件，可将相同的设置应用于另一台计算机。

设备设置

1. 将设置应用于第一台标签打印机后，断开标签打印机与计算机的连接，然后将第二台标签打印机连接至计算机。
2. 从**打印机**下拉列表中选择新连接的标签打印机。
3. 点击**应用**。

   之前应用到第一台标签打印机的相同设置会自动应用到第二台标签打印机。
4. 重复这些步骤，直到更改完成所有目标标签打印机的设置。

通过点击**文件** > **导入**后选择导出的设置文件，可将相同的设置应用于另一台计算机。

相关信息

- 打印机设置

日常维护

- 维护
- 更换电池

维护

建议定期清洁您的标签打印机，以保持其最佳性能。

清洁之前，请务必先拔下 USB 数据线并关闭标签打印机。

>> 清洁标签打印机（外部）
>> 清洁打印头和压辊
>> 清洁色带切刀

清洁标签打印机（外部）

使用柔软的干布擦拭标签打印机外部的灰尘和污迹。对顽渍则将布用水略微沾湿进行擦拭。

重要事项

请勿使用涂料稀释剂、苯、酒精或任何其他有机溶剂。它们可能会使标签打印机外壳变形或损坏。

清洁打印头和压辊

如果打印标签上出现条纹或字符模糊，通常表示打印头和压辊已脏。
请使用干棉签清洁打印头。

⚠ 注意

请勿直接用手触摸打印头。打印头可能很热。

打印头

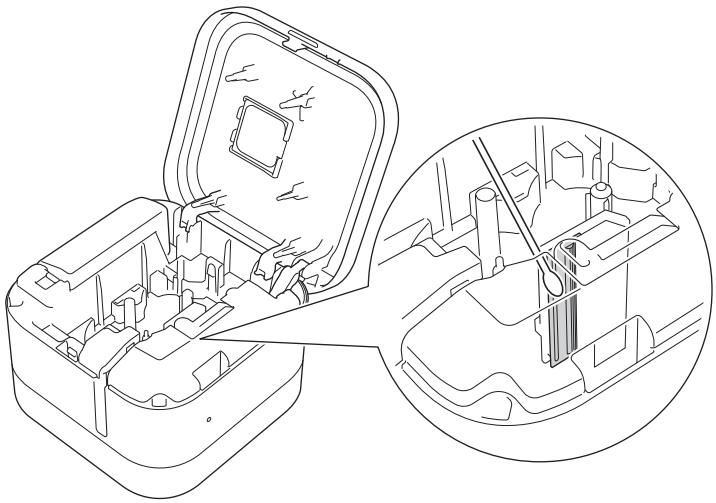

压辊

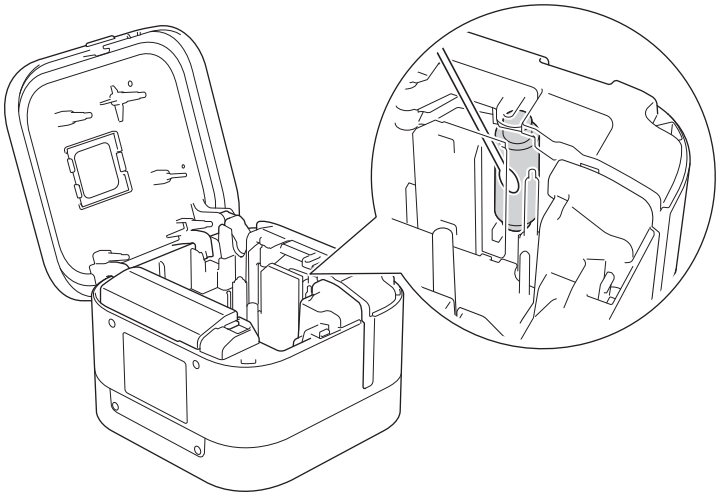

有关打印头清洁带的使用说明，请参阅清洁带随附的说明书。

清洁色带切刀

在反复使用之后，切刀刀片上会积累色带粘胶，可能导致切刀内卡带。
每 12 个月需要使用干棉签擦拭一次切刀刀片（金属部分）。

⚠ 注意

请勿直接用手触摸切刀刀片。

半切刀

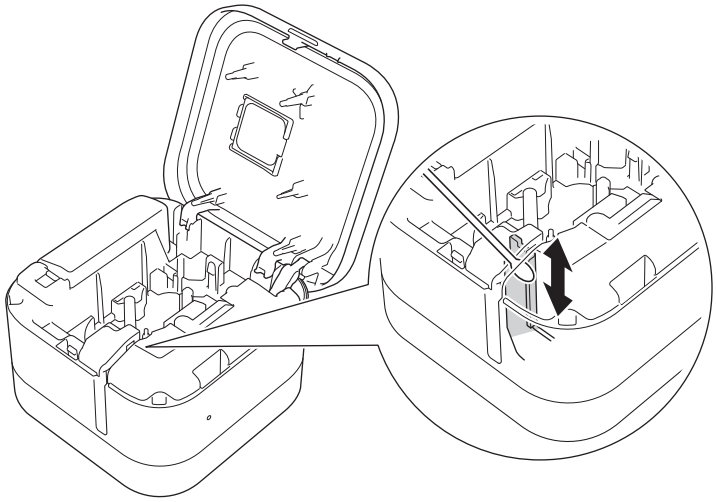

全切刀

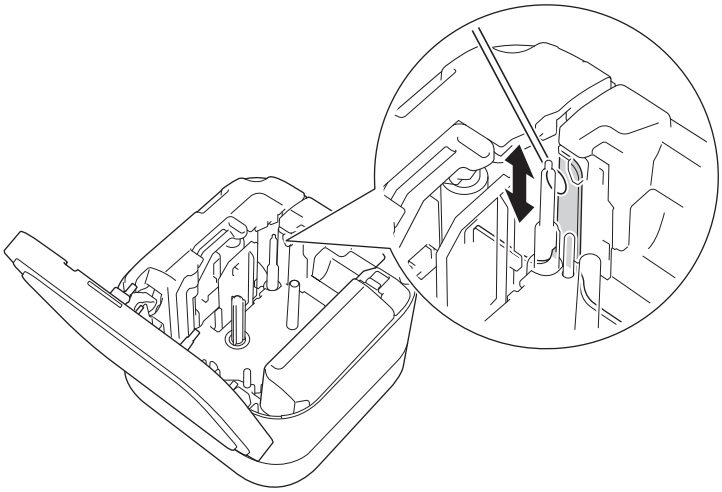

相关信息

- 日常维护

更换电池

- 为了确保充电电池的最佳性能和最长使用寿命，长时间存放标签打印机时：
  - 每六个月充一次电。
  - 存放于阴凉干燥、避免阳光直射的环境中，温度介于 10° C 至 35° C 之间。
- 废弃电池请投入相应的收集点，而不是混入一般废弃物中。请务必遵守所有适用的当地法规。

⚠ 危险

请勿与生活垃圾一起处置电池。否则，可能会造成环境污染、爆炸或火灾。

重要事项

拆卸和更换充电电池时，用胶带包住旧充电电池的端子，以避免电池短路。

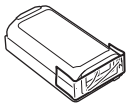

1. 关闭标签打印机。
2. 将手指放在色带出口附近。
3. 打开色带盒盖。
4. 取下电池盖。

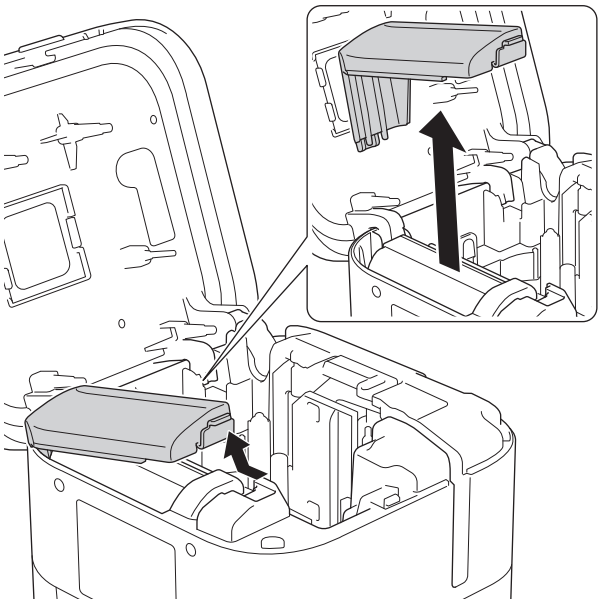

5. 取出电池。

6. 插入新电池。

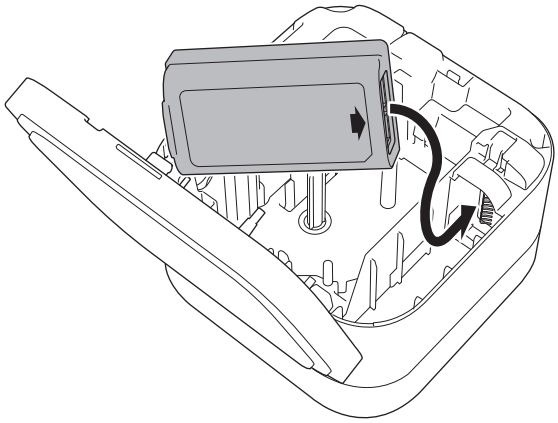

7. 重新盖上电池盖。

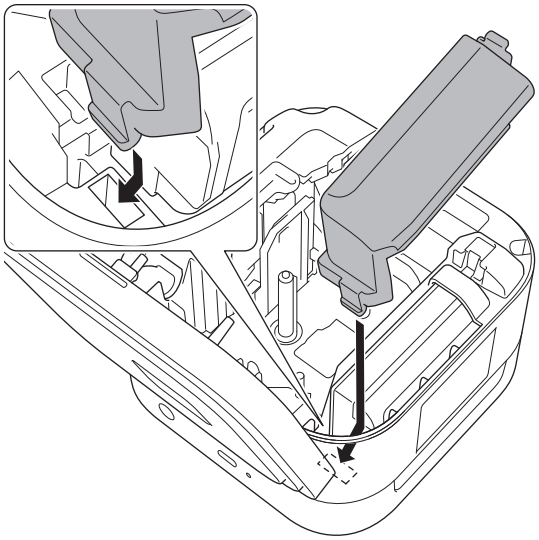

8. 合上色带盒盖。

相关信息

- 日常维护

故障排除

- 如果使用设备时出现问题
- 错误和维护指示灯的相关指示
- 打印问题
- 版本信息
- 重置标签打印机

如果使用设备时出现问题

本章介绍了如何排除使用标签打印机时可能会遇到的典型问题。如果您遇到任何标签打印机问题，请首先确保您已正确地执行以下操作：

- 从标签打印机上拆下所有保护包装。
- 安装并选择正确的打印机驱动程序。更多信息 ➤➤ *相关主题*
- 将标签打印机连接到计算机或移动设备。 更多信息 ➤➤ *相关主题*
- 正确插入色带盒。
- 完全合上色带盒盖。

如果您仍有问题 ➤➤ *相关信息* 如果您阅读相关主题后仍无法解决问题，请访问兄弟（中国）商业有限公司的技术服务支持网站（www.95105369.com）。

相关信息

- 故障排除

相关主题：

- 使用 USB 数据线将标签打印机连接至计算机
- 安装电池
- 在计算机上安装打印机驱动程序和软件 (Windows)
- 将标签打印机连接到计算机
- 插入色带盒

错误和维护指示灯的相关指示

LED 指示灯通过亮起和闪烁来指示标签打印机的状态。

电源指示灯	亮起/闪烁	条件	解决办法
橙色	闪烁 （每秒一次）	打印头正在冷却	标签打印机的主机检测打印头的温度并恢复打印。 打印头正在冷却时，请勿更换色带或打开/关闭电源。
	点亮三秒，然后熄灭一秒	处于闲置状态（蓝牙模式关闭）	可使用以下方法更改蓝牙设置。 1. 检查打印机是否已开启。 2. 按住 ⏻ 约 10 秒，直到电源 LED 指示灯闪烁。 3. 在开始闪烁后 3 秒钟内松开 ⏻。 4. 按 ⏻ 两次关闭打印机。 5. 重新打开打印机。
红色	亮起	恢复模式	重新传输程序。 如果问题仍然存在，请联系 Brother 客服中心或您当地的 Brother 经销商。
	闪烁 （每秒一次）	未安装电池。	轻按 ⏻。 安装或更换电池。
		• 未安装色带盒。 • 安装了错误的色带盒。 • 安装了不兼容的色带盒。	轻按 ⏻。 • 插入正确的色带盒。 • 合上色带盒盖。
		传输错误	轻按 ⏻。 • 使用移动设备时，请建立蓝牙连接。 • 使用计算机时： - 重新连接 USB 数据线。 - 更改 USB 端口。 - 建立蓝牙连接。
	每秒闪烁两次，然后熄灭一秒	• 电池错误 • 电量不足 • 电源高压错误	• 重新启动标签打印机。 • 为电池充电。 • 如果问题仍未解决，请更换电池。
		切刀错误	重新启动标签打印机。
	快速闪烁	系统错误	如果问题仍然存在，请联系 Brother 客服中心或您当地的 Brother 经销商。 （如果按了 ⏻，闪烁模式可能会变化。）

电池指示灯	亮起/闪烁	条件	措施
橙色	快速闪烁	未安装电池。	安装或更换电池。
		• 电池错误 • 电量不足	重新启动标签打印机。 如果问题仍未解决，请更换电池。

相关信息

- 故障排除

打印问题

如果需要其他帮助，请访问 support.brother.com。

问题	解决办法
标签打印机不打印。	• 正确插入色带盒。 • 如色带盒为空，请更换。 • 牢牢合上色带盒盖。 • 为电池充电。 • 确保标签打印机已开启。 • 确保标签打印机的蓝牙已开启。更多信息 ➤➤ *相关主题:错误和维护指示灯的相关指示*。 • 开启计算机或移动设备的蓝牙设置。 • 通过蓝牙将标签打印机连接到计算机或移动设备。 • 在 P-touch Editor 中选择标签打印机。 • 确保标签打印机尚未与其他设备配对。 • 确保标签打印机与移动设备或计算机之间足够靠近，可进行通信。 • 确保附近没有其他移动设备启用了蓝牙自动重连设置。 • 确保附近没有会发射无线电波的设备（例如微波炉）。 • 从计算机进行打印时，确保已安装正确的打印机驱动程序。 • 从计算机进行打印时，确保使用随附的 USB 数据线将标签打印机连接至计算机。
无法正确送入色带。	如果色带弯曲，请使用色带切刀切除弯曲的部分。
色带卡在标签打印机内部。	• 如果色带卡住，请取出色带盒和卡住的色带，然后用剪刀剪断。 • 确保色带末端穿过导带槽下方。 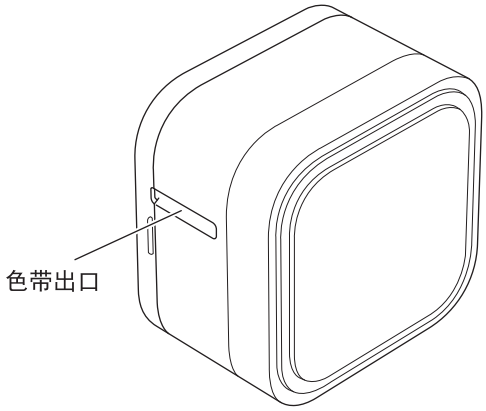 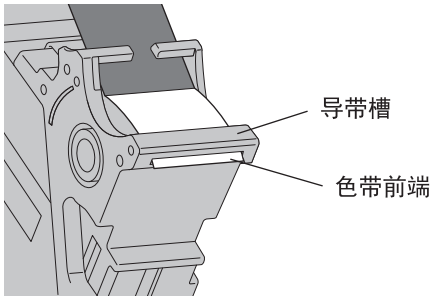 • 确认色带对准色带出口。 • 取出色带盒，然后重新插入。
执行以下故障排除步骤也无法清除卡带错误。	如果问题仍然存在，请联系 Brother 客服中心或您当地的 Brother 经销商。

问题	解决办法
打印标签上出现一条横贯中间的空白间隙。	打印标签上出现条纹或打印质量较差时，通常意味着打印头变脏。清洁打印头。更多信息 ➤➤ *相关主题:维护*。
使用移动应用程序时发生了错误。	请参阅移动应用程序的常见问答和故障排除菜单。
我想取消当前打印作业。	轻按 ⏻。
即使遵循正确的步骤，也无法安装打印机驱动程序。 即使已安装打印机驱动程序，也无法在 P-touch Editor 的列表中找到我的标签打印机。	1. 从 www.95105369.com 下载打印机驱动程序卸载程序。 2. 使用打印机驱动程序卸载程序删除标签打印机信息。 3. 再次运行安装程序，然后按照屏幕提示继续安装。
移动设备上显示信息提示无法建立连接。	删除设备信息，然后尝试重新连接。 * 删除和连接方法因操作系统的类型而异。
搜索标签打印机的速度较慢。	• 将移动设备和标签打印机移到更靠近彼此。 • 等待大约 30 秒钟。
碳带与卷轴分离。	如果碳带出现破损，请更换色带盒。否则，无需切割色带，将色带盒取出，然后将松弛的碳带重新缠绕到卷轴上。 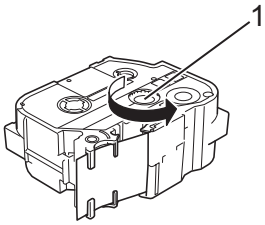 1. 卷轴
正在打印标签时，标签打印机突然停止工作。	如果看到有条纹的色带，请更换色带盒，因为这表示色带用完了。
打印期间，出现带有条纹的色带。	色带盒已空。插入新的色带盒。
色带未自动切割。	启用自动切割功能。 如果使用的是碳带盒等特殊色带，请使用剪刀剪断色带。
打印的条形码或二维码无法读取。	• 换用其他类型的色带。 推荐：在白色标签上打印黑色。 • 如果可能，使用应用程序放大条形码或二维码。
每个打印标签的左边距增加了大约 22 毫米 的空白区域。	• 由于覆膜的特殊结构，自动剪切开启时，每次打印新标签前，标签打印机都会送入大约 22 毫米 的引导色带。 • 要节省色带，可在各应用程序中更改以下设置： - Brother Pro Label Tool：取消选中**末端切割**复选框。 - 然后，打印标签，并将最后一个标签留在标签打印机内，直到您准备好打印新标签。 • 打印最后一个标签后，快速按⏻两次弹出并切割最后一个标签。请注意，如果使用这种方法，标签打印机在打印下一张新标签前将送入约 22 毫米 的引导色带。
我无法开启标签打印机。 当我尝试打印时，标签打印机电源关闭。	• 确保工作温度介于 10° C - 35° C。 • 为电池充电。
即使充满电后，电池续航时间也很短。	电池可能已达到其使用寿命的尽头。请使用新电池。

相关信息

- 故障排除

相关主题：

- 插入色带盒
- 为电池充电
- 维护
- 错误和维护指示灯的相关指示

版本信息

问题	解决办法
我不知道标签打印机的固件版本号。	可以通过打印打印机设置报告来确认固件版本号。更多信息 ➤➤ *相关主题*
我想确认软件是否为最新版本。	Windows 使用 P-touch Update Software 确认软件是否为最新版本。有关 P-touch Update Software 的详细信息 ➤➤ *相关主题*

相关信息

- 故障排除

相关主题：

- 打印机设置工具的设备设置 (Windows)
- 更新 P-touch Editor

重置标签打印机

如果标签打印机无法正常运行，请重置标签打印机的内存。

>> 使用标签打印机按钮将设置重置为出厂设置
>> 使用打印机设置工具将设置重置为出厂设置

使用标签打印机按钮将设置重置为出厂设置

请在标签打印机处于闲置模式时执行以下步骤。

1. 按住 ⏻ 约九秒，直到电源指示灯呈绿色闪烁，然后松开 ⏻。
2. 按住 ⏻ 约九秒，直到电源指示灯呈绿色快速闪烁。
3. 当电源指示灯呈绿色快速闪烁时，松开 ⏻。

   重置模式开启。电源指示灯呈橙色闪烁，随后呈橙色亮起。

重置后，设备自动返回到闲置模式。

使用打印机设置工具将设置重置为出厂设置

可以在计算机上使用打印机设置工具为标签打印机执行以下操作：

- 重置通信设置
- 将打印机设置重置为出厂设置

相关信息

- 故障排除

附录

- 规格
- 软件开发工具包
- 选配件
- Brother 帮助和客户支持

规格

>> 打印
>> 尺寸
>> 接口
>> 环境
>> 电源
>> 介质规格
>> 兼容的操作系统

打印

打印分辨率	560 点 / 360 dpi
打印速度（取决于所用介质）	最高 20 毫米/秒
最大打印高度	32 毫米

尺寸

重量	大约 1170 克（含电池）
尺寸	大约 138 毫米（宽）x 138 毫米（高）x 94 毫米（深）

接口

USB	USB 2.0（全速）（USB C 型）
蓝牙	蓝牙 支持的配置文件：SPP

环境

工作温度	10° C - 35° C
工作湿度	20% - 80% 最大湿球温度：27° C

电源

电池	锂离子充电电池：PA-BT-003

介质规格

色带宽度	Brother TZe 色带/HGe 色带/Fle 标签盒： 3.5 毫米、6 毫米、9 毫米、12 毫米、18 毫米、24 毫米、36 毫米

兼容的操作系统

有关兼容软件的最新列表，请访问 support.brother.com/os。

相关信息

- 附录

软件开发工具包

可从兄弟研发中心（https://support.brother.com/g/s/es/dev/en/index.html）下载软件开发工具包（SDK）。

也可以下载适用于移动设备（Android™、iPhone 和 iPad）的 b-PAC SDK 和 SDK。（可用的 SDK 如有更改，恕不另行通知。）

相关信息

- 附录

选配件

适用型号	部件名称	部件号
PT-E920BT	锂离子充电电池 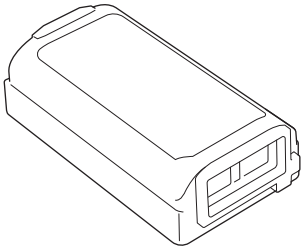	PA-BT-003
PT-E920BT	电池充电器 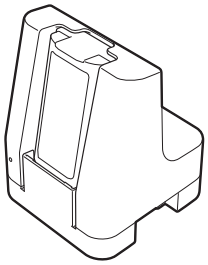	PA-BC-002 [1] [2]

[1] 不适用于某些国家

[2] AC 电源适配器单独另售

相关信息

- 附录

Brother 帮助和客户支持

重要事项

为获得技术和操作上的帮助，请致电中国大陆的客服中心。

若要搜索常见问题解答（FAQ）/维修站/驱动程序/产品手册等，请访问我们的技术服务支持网站：

www.95105369.com

若要查询耗材的销售点，请登录兄弟（中国）商业有限公司的官方网站：

www.brother.cn

相关信息

- 附录

brother

本产品仅可在购买国使用。除此以外的区域 Brother 公司不提供售后服务。

Brother Earth

SCHN
版本 0